OLI

AUSTRAGSHILFEN

VIBRATOREN FÜR DIE HANDHABUNG VON PULVER

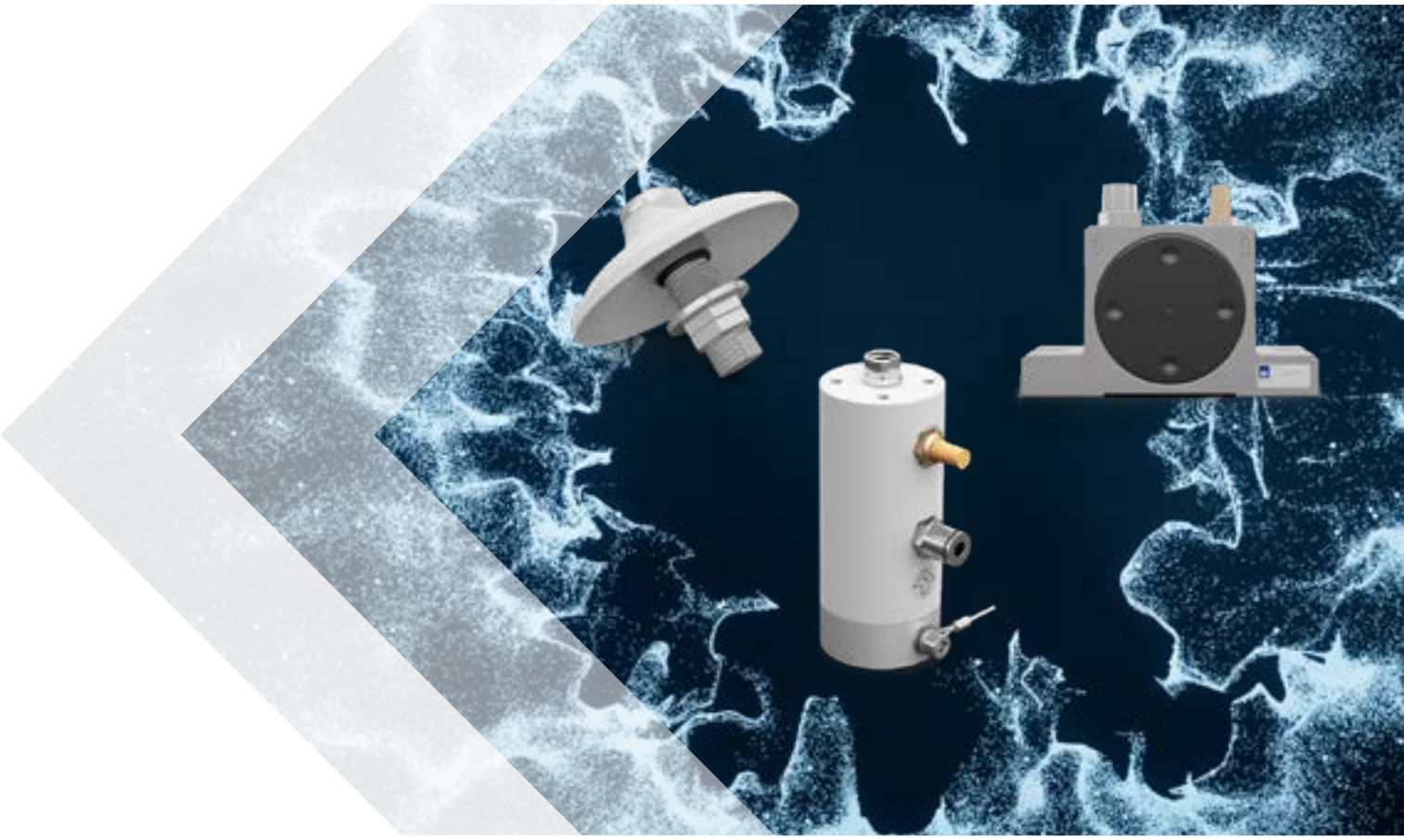

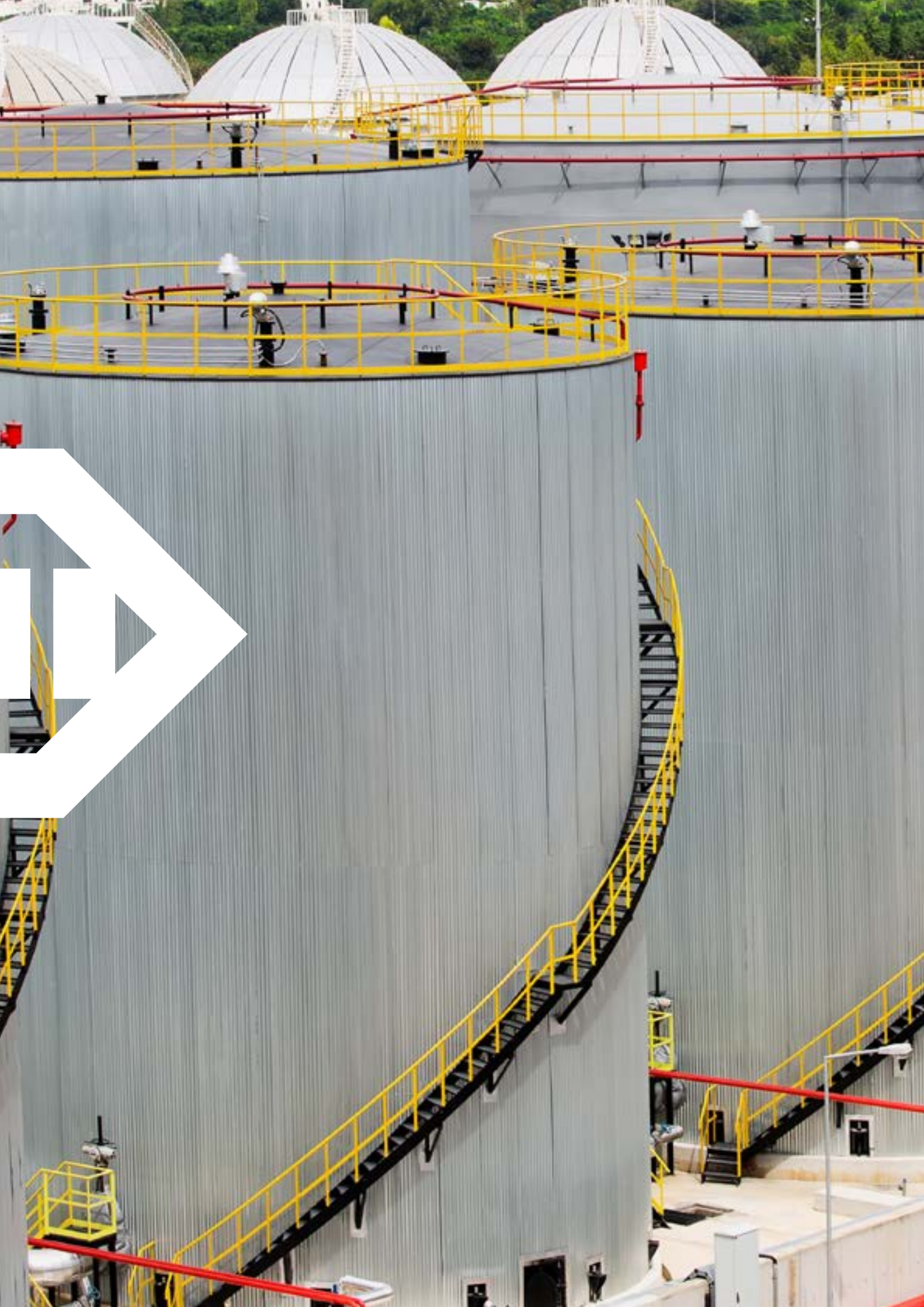

Einleitung

Weltweiter Marktführer in der Vibrationstechnik 4
Warum werden Austragshilfen eingesetzt? 6
Wofür werden Austragshilfen eingesetzt? 6
Pfiffiges Schüttguthandling 7
Produktpalette 8
Übersicht über die Reichweite 10
Anwendungen 12

Belüfter

I100 - Fluidisierungspolster 14
U - Fluidisierungsdüsen 15
VBS - Vibrationsbelüfter 16
RPKIT - Externer rechteckiger Montagesatz 18
CPKIT - Externer runder Montagesatz 19
VBT - Vibrationsbelüfter für Tankkraftwagen 20

Luftkanonen

PG - Luftkanone 22

Pneumatische Linearschwinger

PS – Hämmer 24
P - Kontinuierliche Schlagfolge 26
P-US - Kontinuierliche Schlagfolge 27
K - Gedämpft 28
F - Einstellbar 30

Pneumatische Kreisschwinger

S - Kugel vibratoren 32
OR - Rollen vibratoren 33
OT - Turbinen vibratoren 34

Elektrische Vibratoren

MVE-DC - Elektrische Gleichstrom-Vibrationsmotoren 36
MVE - 2 polige elektrische Vibrationsmotoren - dreiphasig 38
MVE - 2 polige elektrische Vibrationsmotoren - Einphasig 40
MVE-MICRO - 2 polige elektrische Vibrationsmotoren 42

Hydraulische Vibratoren

MVO - Hydraulischer Vibrationsmotor 44

Weltweiter Marktführer in der Vibrationstechnik

UNSERE 3 PRODUKTSPARTEN

BIETEN DEM KUNDEN OPTIMALE LÖSUNGEN FÜR ALLE SEINE ANFORDERUNGEN

INDUSTRIELLE VIBRATOREN	AUSTRAGSHILFEN	BETONVERDICHTUNG
Elektrische Vibratoren und oszillierende Halterungen für vibrierende Geräte.	Elektrische und pneumatische Vibratoren lösen alle Fließfähigkeitsproblem.	Hochfrequenzrüttler, Umformer und Zubehör für die Betonverdichtung.

1960 in Mailand gegründet, hat OLI eine bemerkenswerte Entwicklung durchlaufen und seine Position als **weltweit meistverkaufter Hersteller von Industrievibratoren** gefestigt. Das Unternehmen hat seine globale Präsenz mit **24 Vertriebsniederlassungen**, über **70 lokalen Warenlagern** und **vier Produktionsstätten** erweitert.

Ursprünglich auf Innenrüttler für die Betonverdichtung ausgerichtet, hat sich OLI zu einem weltweit führenden Unternehmen in der Vibrationstechnologie entwickelt. OLI bietet ein vielfältiges Sortiment an **elektrischen** und **pneumatischen Innen-** und **Außenrüttlern** und integriert nahtlos Leistung und Zuverlässigkeit, um sich an die dynamischen Marktanforderungen anzupassen.

OLI hat seine Geschäftsstrategie präzisiert, um eine schnelle Lagerlieferung und beispiellose technische Unterstützung zu priorisieren und sicherzustellen, dass Kunden weltweit schnellen Zugang zu erstklassigen Produkten und Support haben. Ein außergewöhnlicher Kundenservice ist ein Eckpfeiler der Geschäftstätigkeit von OLI, der sich durch eine effiziente Auftragsabwicklung und einen universellen Zugang zu hochwertigen Produkten und Dienstleistungen auszeichnet. Das Unternehmen verfügt über ein **Team von spezialisierten Ingenieuren**, die von einem weltweit zertifizierten Management unterstützt werden und bereit sind, das Fachwissen anzubieten, das erforderlich ist, um Kundenbedürfnisse effizient und sicher zu erfüllen.

OLI engagiert sich nicht nur für die **Bereitstellung modernster Geräte**, sondern steht auch an vorderster Front bei der Entwicklung innovativer Produkte, um seine Führungsposition in der Vibrationstechnik zu behaupten und kontinuierlich neue Standards zu setzen.

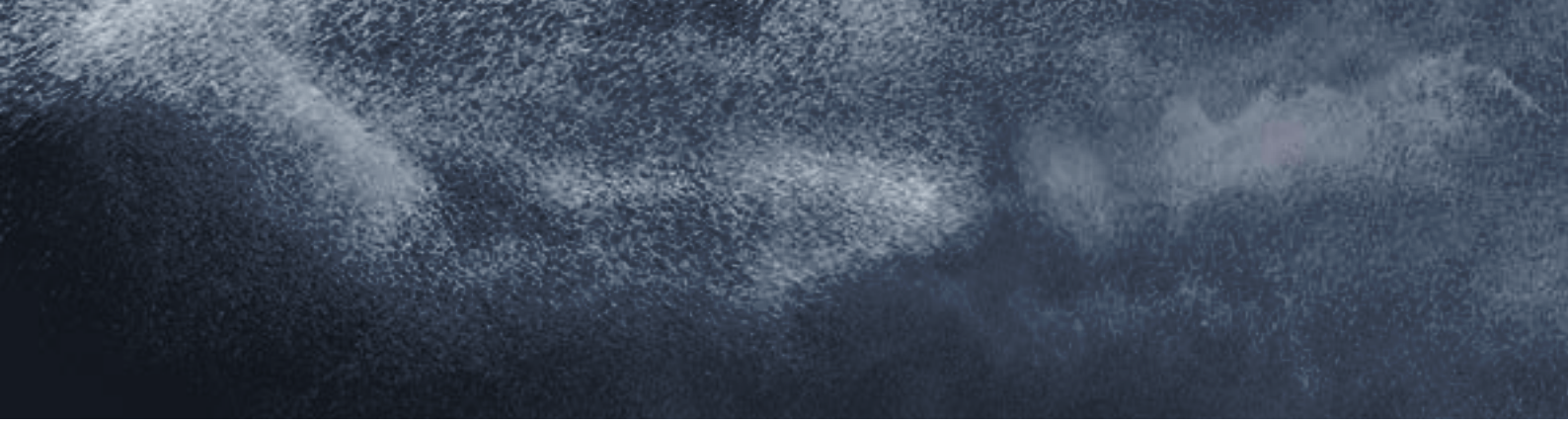

WARUM WERDEN AUSTRAGSHILFEN EINGESETZT?

SITUATION

Wenn **Pulver** innerhalb von Silos, Trichtern, Rutschen, Röhren, Tanks und in anderen Behältern befördert wird, liegt es an seinen Produkteigenschaften, **auf der Oberfläche nicht zu rutschen.**

PROBLEM

Die kleinsten Abweichungen der **austrittsöffnungen**, wie Oberflächenrauigkeit, Kurven, Neigungswinkel, Form des Materials und des Behälters können das Austragen jeglicher Art von Pulver verlangsamen und dadurch Leistungsschwäche und **Leistungsabfall** verursachen.

ABHILFE

Die **Austragshilfen** sind nicht nur dazu bestimmt, die größten Probleme der durch die Ausführung der Anlage und/oder die Besonderheiten der zur Behandlung vorgesehenen Pulver und Granulate verursachten Probleme zu lösen, sondern auch um **die Effizienz der Verfahren zu erhöhen und die Betriebssicherheit in den Anlagen zu verbessern.**

WOFÜR WERDEN AUSTRAGSHILFEN EINGESETZT?

INDUSTRIEZWEIGE

- Lebensmittel
- Tierfutter
- Düngemittel
- Landwirtschaft
- Pharmazeutika
- Chemikalien
- Kunststoff
- Zement
- Glas
- Luftbehandlung
- Automobilsektor
- Bergbauliche Gewinnung
- Recycling
- Erneuerbare Energien
- Bau und Konstruktion

ANWENDUNGEN

- Silos
- Trichter
- Schurren
- Rohrleitung
- Kipper
- Anhänger für Silos
- Verpackungsausrüstung
- Sackentlader
- Verdichtungstabellen
- Drescher

VORTEILE

- ✔ Sicher
- ✔ Bestes Preis-Leistungs-Verhältnis
- ✔ Robust
- ✔ Zuverlässig
- ✔ Leicht zu installieren
- ✔ Hohe Leistung
- ✔ Erhöhte Produktivität
- ✔ Globale Verfügbarkeit
- ✔ Wettbewerbsfähige Preise

PFIFFIGES SCHÜTTGUTHANDLING

Erfahrung von über 60 Jahren und Erfolg versetzen OLI in die Lage, den Kunden unser Wissen zur Lösung von allen Arten von Austragsproblemen zur Verfügung zu stellen.

Eine Gruppe von Fachleuten steht bereit, um Probleme zu analysieren und Lösungen aufzuzeigen, die am besten für die spezifischen Arten von Anwendungen und auf dem Markt erhältliche Materialien geeignet sind.
OLI ist dadurch in der Lage ein Problem als Ganzes zu erfassen: die Art des zu behandelnden Pulvers, Berücksichtigung der Umweltbedingungen sowie die Verfahrensart. Wobei **die Bedürfnisse der Kunden.** immer an erster Stelle kommen.

Unser **weltweites Vertriebsnetz** unterstützt die Kunden durch eine lokale Präsenz in über 50 Ländern und durch unsere Warenlager mit Produkten zum sofortigen Versand.

OLI HILFT IHNEN DIE RICHTIGE WAHL ZU TREFFEN

Kunden Problem →

1 **ANALYSE DES PULVERS**
Staubdichte, Glätte, Abriebfestigkeit, Feuchtigkeit, Körnigkeit

→ 2 **PROJEKT STUDIE**
ART DER ANWENDUNG
Silo und Trichter, Verdichtungstisch, Lkw, Schütte und Rohre
GRÖSSE
STROMVERSORGUNGSSYSTEM
Elektrisch, pneumatisch

→ 3 **LIEFERUNG**
Weltweite Lieferung über das globale OLI-Netzwerk

ONLINE-BEMESSUNGSRECHNER

NICHT ZU GROSS, NICHT ZU KLEIN, GENAU RICHTIG.

Um den Kundenservice zu vervollständigen, hat OLI eine Anwendung entwickelt, die Sie Schritt für Schritt bei der Auswahl des für Ihr Projekt am besten geeigneten Vibrators anleitet.

OLIVIBRA-RECHNER - HAUPTMERKMALE

- Online verfügbar
- Aktualisierungen in Echtzeit
- Mehrsprachige Plattform

www.calculator.olivibra.com

PRODUKTPALETTE

INTERN ➡ AUSTRAGSHILFEN KOMMEN MIT PRODUKTEN IN BERÜHRUNG

BELÜFTER

VIBRATIONSBELÜFTER
VBS - VBT

FLUIDISIERUNGSPOLSTER
I100

FLUIDISIERUNGSDÜSEN
U

LUFTKANONEN

LUFTKANONE
PG

EXTERN ➡ AUSTRAGSHILFEN KOMMEN NICHT MIT PRODUKTEN IN BERÜHRUNG

PNEUMATISCHE VIBRATOREN

LINEARSCHWINGER

EINZELSCHLAG
PS

DAUERSCHLAG
P

GEDÄMPFT
K

EINSTELLBAR
F

KREISSCHWINGER

KUGEL
S

ROLLEN VIBRATOR
OR

TURBINEN VIBRATOR
OT

ELEKTRISCHE VIBRATOREN

2-POLIG
MIT 1 PHASE ODER 3 PHASEN
MVE

2-POLIG
MIT 1 PHASE ODER 3 PHASEN
MVE-MICRO

GLEICHSTROM
MVE-DC

HYDRAULISCHE VIBRATOREN

MVO

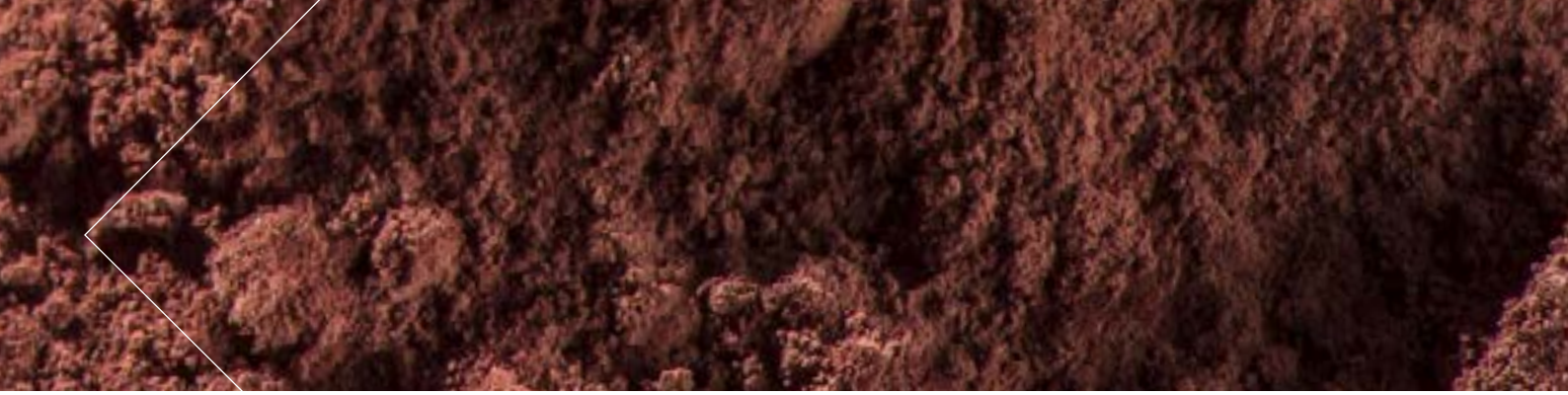

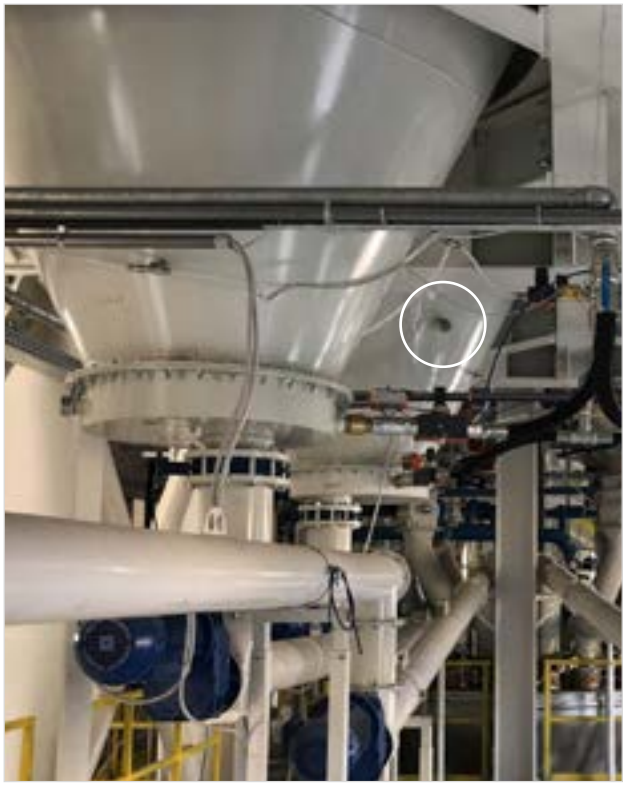

VBS (aeratoren) - Silos

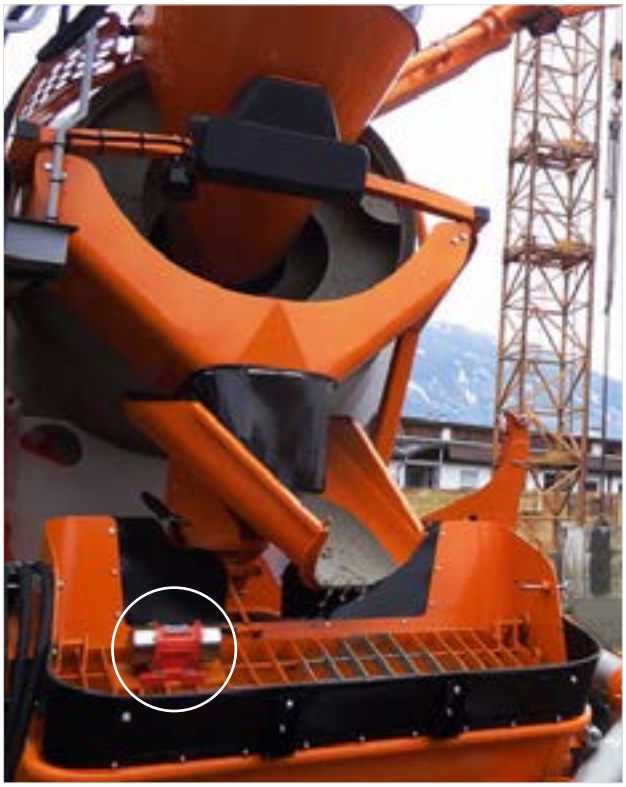

MVE-DC (elektrischer Rüttler) - Betonpumpe

K (pneumatischer Linearvibrator) - Trichterentleerung

OT (pneumatischer Rotationsvibrator) - Rinne am Betonmischer

ÜBERSICHT ÜBER DIE REICHWEITE

BELÜFTER UND LUFTKANONEN

FOTO	PRODUK	ANWENDUNG	PULVER	BESONDERHEIT	VORTEIL
	VIBRATIONS-BELÜFTER **VB**	Silos, trichter, röhren, schüttgut-tankkraftwagen schüttgut-Eisenbahntankkraftwagen	**Feine und trockene Pulver:** zement, kalk, pigmente, kunststoff, stärke, mehl, zucker, kaffee.	Verträglich mit Nahrungsmitteln und Chemikalien.	Wirtschaftlich Einfach zu installieren Effizient Strapazierfähig In zwei Größen erhältlich: Mikro und Standard Externe Montage.
	FLUIDISIERUNGS-POLSTER **I100**	Silos, trichter	**Feine und trockene Pulver:** zement, kalk.	Geringer Duckluftverbrauch (Betriebsdruck 0.2 bar) Bildung eines Fließbettes	Wirtschaftlich Einfach zu installieren Externer Montage-Bausatz.
	FLUIDISIERUNGS-DÜSEN **U**	Silos, trichter	**Feine und trockene Pulver:** zement, kalk.	Geringer Druckluftverbrauch (Betriebsdruck 0.2 bar) Bildung eines Fließbettes	Wirtschaftlich Einfach zu installieren Kompaktkonstruktion Nachrüstbar Externe Montage.
	LUFTKANONE **PG**	Silos, trichter	**Großformatige Pulver mit unregelmäßiger Form. Faserige Staube und Flocken.** Holzfasern, textilfasern Papier, kunststoff kleie.	Kompaktkonstruktion mit integriertem Magnetventil. Der explosionsartig abgegebene Luftstoß hilft beim Reinigen der Trichteroberfläche.	Geeignet zumBrechen von Brücken Wirtschaftlich Einfach zu installieren Geringer Luftdruckverbrauch Mit Montageplatte geliefert.

PNEUMATISCHE LINEARSCHWINGER

FOTO	PRODUK	ANWENDUNG	PULVER	BESONDERHEIT	VORTEIL
	EINZELSCHLAG **PS**	Silos, lagersysteme, trichter.	**Hygroskopische Pulver:** Mehl, reinigungsmittel, phosphate, dünger, kalk, zement, ton pigmente.	Hohe Schlagfestigkeit löst die Probleme bei der Bildung von Brücken und Engbohrlöchern. Ebenso erhältlich als voll druckluftbetätigte Variante und als Atex II3D c T85 °C.	Wirtschaftlich Geringer Luftdruckverbrauch Effizient Null-Aufprall auf die Silo-Konstruktion Mehrspannungsfähig Integriertes Magnetventil Zeitschalter.
	KONTINUIERLICHE SCHLAGFOLGE **P**	Silos Trichter Rohrleitungen Salzstreuer Kippanhänger Schienen-gebundene Wagen.	**Hygroskopische und feuchte Pulverpowders:** schlamm, zuschläge, sand, salz, gießereisand, tierfutter.	Robuste und kompakte Ausführung für Hochleistungs-Anwendungen bei Hoch-temperaturen. Atex II2G c Tx Atex II2D c Tx	Wirtschaftlich Geringer Luftdruckverbrauch Effizient Geeignet für Hochtemperaturen und Außenanwendungen.
	GEDÄMPFT **K**	Silos Trichter Rohre Behälter Verdichtung Rüttelrinnen, -tische und kanäle.	**Hygroskopische, staubförmige und körnige Pulver:** tierfutter, zuschläge, plastik, nahrungsmittel.	Geeignet für Nahrungsmittel- und chemische Anwendungen. Geeignet für staubige Umgebungen. Atex II2G c Tx Atex II2D c Tx	Wirtschaftlich Geräuschlos Geringer fdruckverbrauch Einfach zu installieren.
	EINSTELLBAR **F**	Trichter Rutschen Rüttelrinnen, -tische und -kanäle.	Hygroskopische, staubförmige und körnige Pulver	Alternative zur K-Serie. Moderne und kompakte Ausführung. Erhältlich in verschiedenen Formen und Grundkörpern. Gewindeschaft zur Gewichtseinstellung Atex II2G c Tx Atex II2D c Tx	Wirtschaftlich Geräuschlos Geringer Luftdruckverbrauch Einfach zu installieren Einstellbare Kraft und Frequenz.

PNEUMATISCHE KREISSCHWINGER

FOTO	PRODUK	ANWENDUNG	PULVER	BESONDERHEIT	VORTEIL
	KUGELVIBRATOREN **S**	Silos, trichter, rohrleitungen, rutschen, betonverdichtung.	**Trockene und körnige Pulver:** kunststoff, sand, asche, zement, kalk.	Filterschlauch-reinigung. Geeignet für Außenanwen-dungen. Oxidations-beständigkeit. Atex II2G c Tx Atex II2D c Tx	Hohe Fliehkraft Geringer Luftdruckverbrauch Hochfrequentes Rütteln Geeignet für Hochtemperaturen.
	ROLLENVIBRATOREN **OR**	Silos, trichter, rohrleitungen, rutschen, betonverdichtung.	**Hygroskopische Pulver:** zement, beton, sand, gießereisand.	Kompakte und robuste Ausführung. Geeignet für Außenanwen-dungen. Oxidations-beständigkeit. Atex II2G c Tx Atex II2D c Tx	Hohe Fliehkraft Geringer Luftdruckverbrauch Hochfrequentes Rütteln Geeignet für Hochtemperaturen.
	TURBINENVIBRATOREN **OT**	Silos, trichter, rohrleitungen, rutschen.	**Lebensmittel-pulver:** zucker, bikarbonate, phosphate, natrium.	Geeignet für Nahrungsmittel- und chemische Anwendungen. Oxidations-beständigkeit. Atex II2G c Tx Atex II2D c Tx	Hohe Zentrifugalkraft. Hochfrequente Schwingungen. Ohne Schmierung. Schweigend. Niedriger Luftverbrauch.

ELEKTRISCHE VIBRATOREN

FOTO	PRODUK	ANWENDUNG	PULVER	BESONDERHEIT	VORTEIL
	GLEICH-STROM **MVE-DC**	Fahrzeuge, trichter, salz- und Düngemittelstreufahrzeuge muldenkipper, betonpumpen, gitter.	**Körnige Pulver:** beton, dünger, mais, soja, reis, samen, salz, sand.	Deckel aus Edelstahl. Gleichstrommotor 3.000 U/min 12V-24V. Zentrifugalkraft von 50 bis 1500Kg.	Wirtschaftlich Robust Betriebssicher Abgedichteter Klemmkasten-anschluss (wahlweise) Einstellbare Kräfte.
	2 POLIGE **MVE**	Silos, trichter, spender, schüttler, mischer, filterschlauch-reinigung, rüttelrinnen und -tische.	**Feine, trockene und körnige Pulver:** zement, mehl, grobstaub, zucker.	Geeignet für den Innen- und Außenbereich. Zentrifugalkraft von 60 bis 800 kg. Atex II2D T100 ° C.	Wirtschaftlich Breites Produktangebot verschiedene Wicklungen für unterschiedliche Regionen der Welt Einstellbare Kräfte.
	2 POLIGE MICRO **MVE-MICRO**	Kleine Trichter, mikrosiebe, rutschen, ruettelrinnen, -tische und -kanäle.	**Feine und trockene Pulver.:** kunststoff, zucker, bikarbonate, samen.	Kompaktes Design, einzelnes Gehäuse, langlebig. Zentrifugalkraft von 3 bis 41 kg. Atex II2D T100 ° C.	Wirtschaftlich Einfach zu installieren Einphasiges Kabel mit eingebautem Kondensator Einstellbare Kräfte.

HYDRAULISCHER VIBRATOR

FOTO	PRODUK	ANWENDUNG	PULVER	BESONDERHEIT	VORTEIL
	Hydraulischer Vibrator **MVO**	Muldenkipper, landwirtschaftliche geräte, aushubschaufeln, maschinen zum Rohrleitungsbau, baumaschinen.	**Wasseranziehende, feuchte, klebrige und granulierte Pulver:** ton, dünger, schlamm, zuschläge.	Dauerbetrieb. Arbeitstemperatur von -20 bis 60 ° C (-4 bis 140 ° F). Zentrifugalkraft von 208 bis 830 kg. Drehzahl von 3.000 bis 6.000 U/min.	Robust, sicher, einfache installation, kompakte konstruktion, hohe kraft.

ANWENDUNGEN

INTERNE ANWENDUNGEN

Belüfter

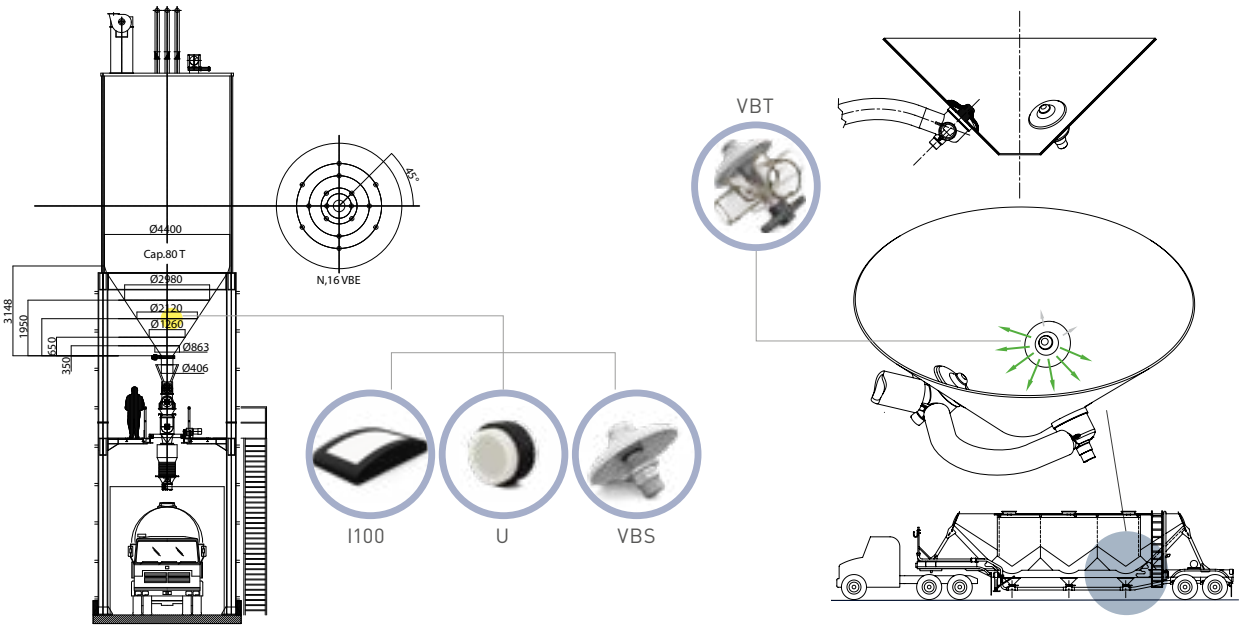

Air Jet

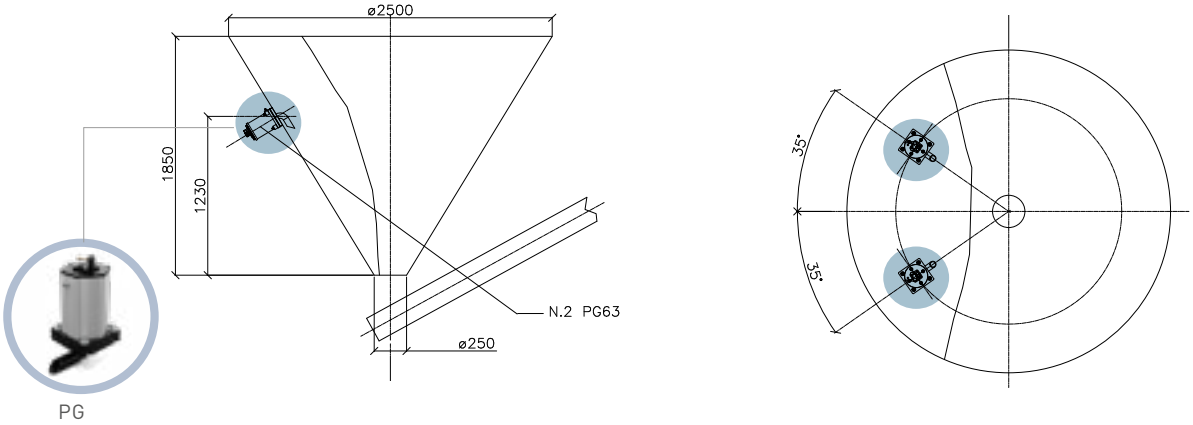

EXTERNE ANWENDUNGEN

Pneumatische Linearschwinger

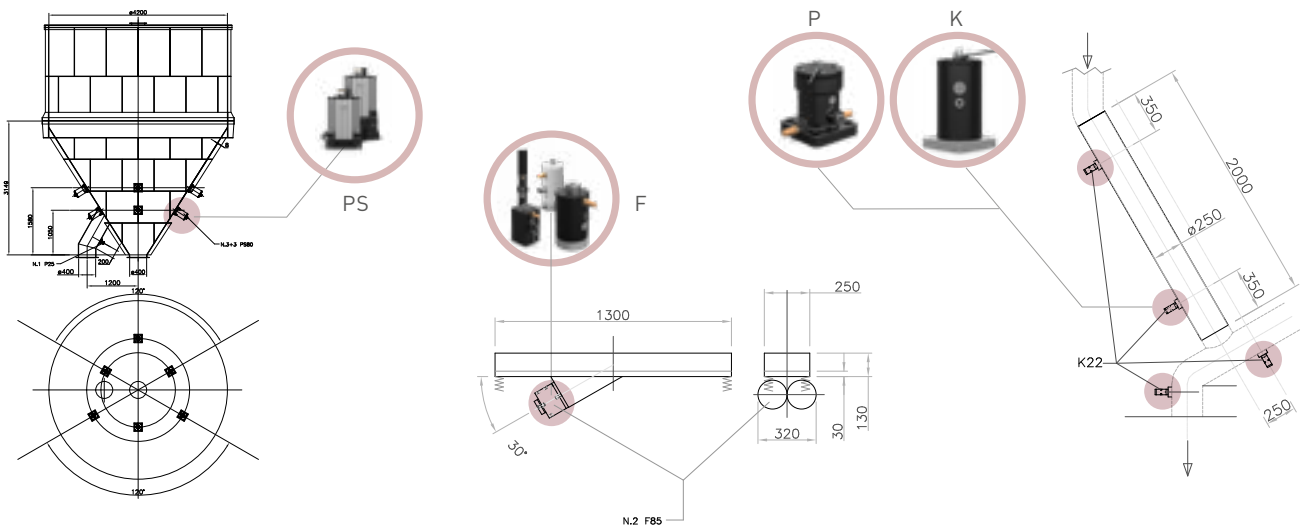

EXTERNE ANWENDUNGEN

Pneumatische Kreisschwinger

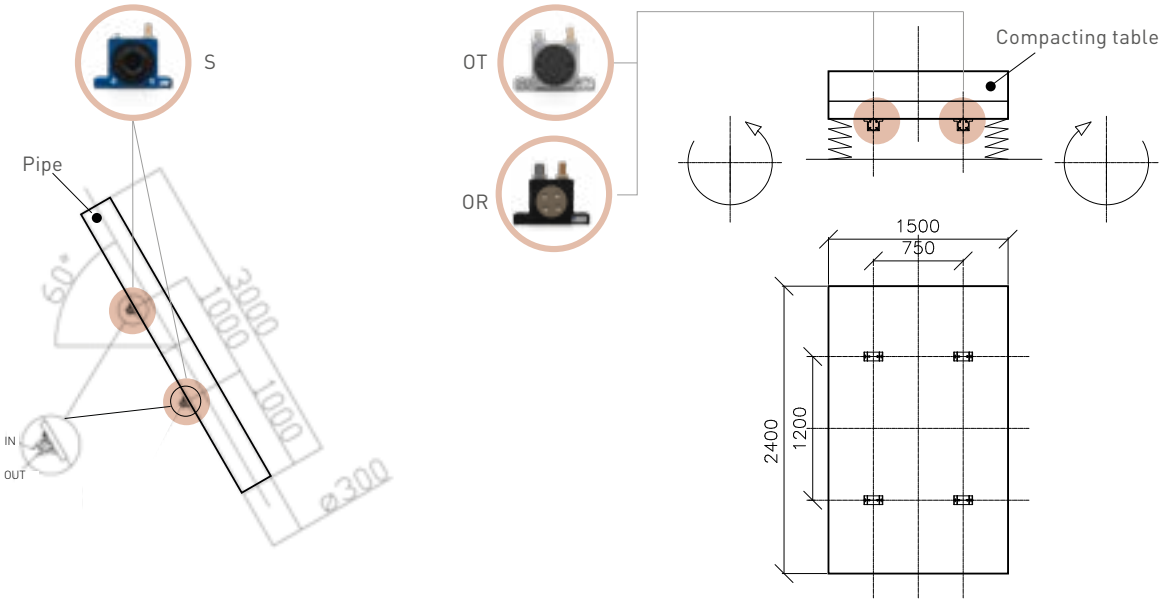

Elektrische Vibratoren

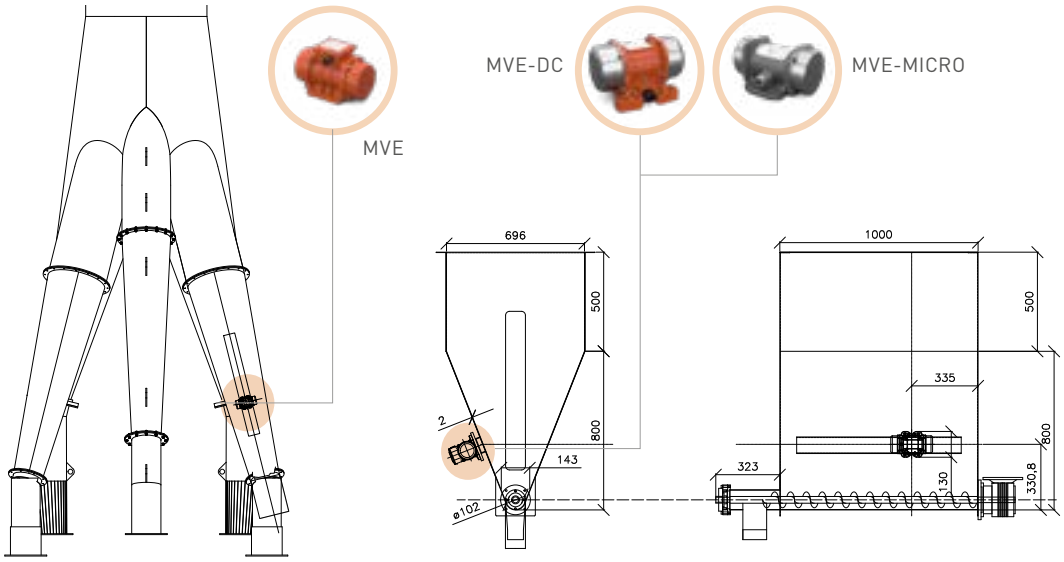

Hydraulischer Vibrator

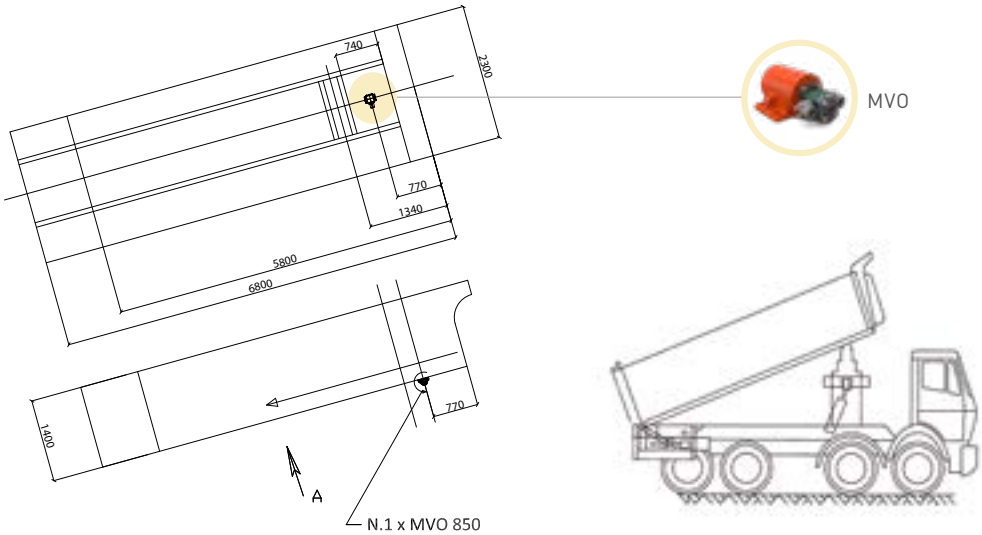

I100 – Fluidisierungspolster

Die Fluidisierungsplatten I100 werden in direktem Kontakt mit dem im Silo gelagerten Material installiert und sind in der Lage, Luft durch eine poröse Membran zu blasen, deren halbkonvexe Form einen großen Emissionswinkel garantiert.
Die Niederdruckbelüftung verhindert mögliche Produktneigungen zur Bildung von Brücken, Löchern, Klumpen oder Ablagerungen auf dem Trichterboden.

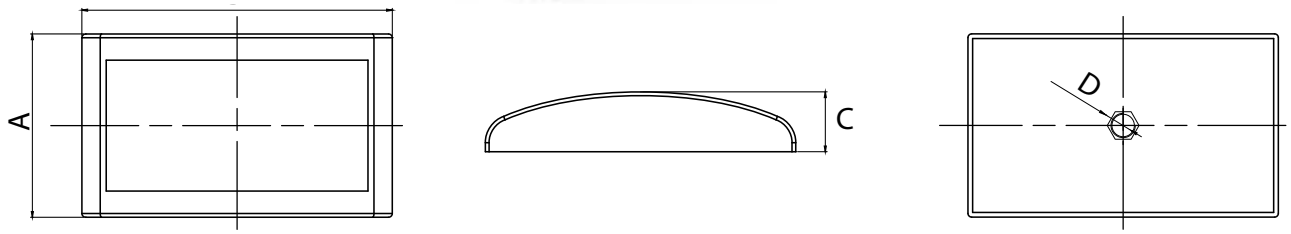

Modell	LUFTVERBRAUCH 0.2 bar (2.9 psi) l/min*	cfm
I100	30	1.05

** Mit l / min geben wir Nl / min an, so normalisiert sich der Luftverbrauch bei Nenndruck*

Modell	ABMESSUNGEN-SPEZIFIKATIONEN A mm	A in	B mm	B in	C mm	C in	D BSPP
I100	98	3,8	166	6,5	32	1,2	1/4

I100 - LUFTAUFLOCKERUNGSPLATTEN

ANWENDUNGEN	Trichter und Silos
PULVER	Fein und staubig (Zement und Kalk)
PROBLEMLÖSUNG	Brücken- und Schachtbildung

EIGENSCHAFTEN

ARBEITSZYKLUS	kontinuierlich
ARBEITSDRUCK	0,2 bar (2,9 psi)
PNEUMATISCHER SCHALTKREIS	Filter + Regler
QUALITÄT DER LUFTVERSORGUNG	Class 5.4.1.
UMGEBUNGSTEMPERATUR	Von -20 °C bis 80 °C (von -4 °F bis 176 °F)
TECHNOLOGIE	Fluidisierung
MATERIAL	Supralen filter, Polyamid Gehäuse

Hinweis: Abmessungen mit Genauigkeitsgrad gemäß UNI 22768/1

"Diese Information erfolgt ohne Garantie , Zusicherung, Veranlassung oder Lizenz jeglicher Art. Sie erfolgt nach bestem Wissen und Gewissen von OLI oder bezieht sich auf Quellen , die für zuverlässig gehalten werden. OLI übernimmt daher keine rechtliche Verantwortung". Die neuesten und aktuellsten Informationen sind online verfügbar.

U - Fluidisierungsdüsen

Die Fluidisierungsdüsen U025 und U060 erleichtern den Materialfluss in Silos und Trichter dank einer konstanten Injektion von Niederdruckluft.
Sie sind eine sehr wirtschaftliche Lösung und können einfach von außen an bestehende Silos und Trichter montiert werden.

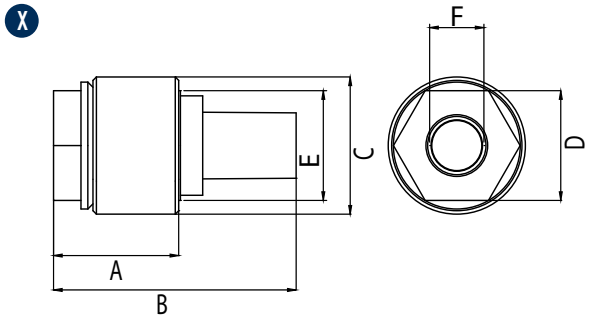

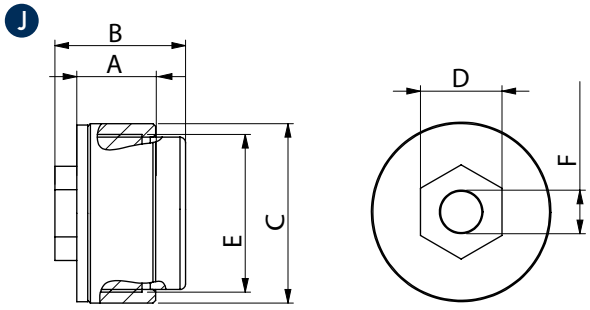

Modell	Zeichnung	LUFTVERBRAUCH			
		0.2 bar (2.9 psi)		1 bar (14 psi)	
		l/min*	Cfm	l/min*	Cfm
U025	X	27	0.95	96	3.39
U060	J	30	1.05	90	3.17

** Mit l / min geben wir Nl / min an, so normalisiert sich der Luftverbrauch bei Nenndruck.*
U060 wurde in unserer forschungs- und Entwicklungsabteilung bis zu 3 bar getestet und ein Luftverbrauch von 210 l / m bei 3 bar gemessen.
Je nach Anwendung und Arbeitsbedingungen ist ein niedrigerer Druck immer vorzuziehen.

Modell	DIMENSIONAL SPECIFICATIONS									
	A		B		CØ		D		E	F
	mm	in	mm	in	mm	in	mm	in	BSPP	BSPP
U025	40	1.6	70	2.7	40	1.6	33	1.3	1	1/2
U060	31	1.2	48	1.9	66	2.6	30	1.2	2	3/8

U - LUFTAUFLOCKERUNGSDÜSEN

ANWENDUNGEN	Trichter und Silos - Rohre
PULVER	Fein und staubig (Zement und Kalk)
PROBLEMLÖSUNG	Brücken- und Schachtbildung

EIGENSCHAFTEN

ARBEITSZYKLUS	kontinuierlich
ARBEITSDRUCK	Von 0,2 bar bis 1 bar (von 2,9 psi bis 14 psi)
PNEUMATISCHER SCHALTKREIS	Filter + Regler
QUALITÄT DER LUFTVERSORGUNG	Class 5.4.1
UMGEBUNGSTEMPERATUR	Von -20 °C bis 80 °C (von -4 °F bis 176 °F)
TECHNOLOGIE	Fluidisierung
MATERIAL	U060 - Anschweißring aus Kohlenstoffstahl, Supralen PE Filter, Polyamid Gehäuse U025 - Anschweißring aus Kohlenstoffstahl, gesinderter Messingfilter, Polyamid Gehäuse

Hinweis: Abmessungen mit Genauigkeitsgrad gemäß UNI 22768/1

"Diese Information erfolgt ohne Garantie , Zusicherung, Veranlassung oder Lizenz jeglicher Art. Sie erfolgt nach bestem Wissen und Gewissen von OLI oder bezieht sich auf Quellen , die für zuverlässig gehalten werden. OLI übernimmt daher keine rechtliche Verantwortung". Die neuesten und aktuellsten Informationen sind online verfügbar.

VBS – Vibrationsbelüfter

Die Produktpalette der VBS-Vibrationsbelüfter ist das Ergebnis jahrelanger Forschung und Entwicklung, die dank der patentierten Tramontana®-Membrantechnologie zu einem einzigartigen und sofort erkennbaren Produkt geführt hat. VBS konzentriert den Luftstrom stärker auf den Auslass des Silos, wodurch der Austrag des Materials erheblich beschleunigt und somit die Entladezeiten verkürzt und die Produktivität der Anlagen verbessert werden.

VBS,
VBSI

VBSI-MD

VBS Micro,
VBSI Micro

VBSI-HT
Micro

VBSI-MD Micro

VBSME

VBS - VIBRATIONSBELÜFTER

ANWENDUNGEN	Silos, trichter, rohre
PULVER	Trocken, fein, granuliert
PROBLEMLÖSUNG	Brücken- und Schachtbildung

EIGENSCHAFTEN

ARBEITSZYKLUS	Kontinuierlich oder diskontinuierlich
ARBEITSDRUCK	Von 0,8 bis 6 bar (von 12 psi bis 87 psi) - empfohlen: 4 bar (58 psi) VBSMicro von 0,8 bis 2 bar (von 12 psi bis 29 psi) VBSMicro from 0.8 bar to 2 bar (from 12 psi to 29 psi)
PNEUMATISCHER SCHALTKREIS	Filter + Regler
QUALITÄT DER LUFTVERSORGUNG	Ungeschmiert (Class. 5.4.1)
TECHNOLOGIE	Vibrationsbelüfter
MATERIALE	Silikonmembrane [Lebensmittelqualität] - FDA 177.2600 Aluminium / Edelstahlschaft [Lebensmittel- und Chemiequalität] Gehäuse aus Polyamid mit Stahlring, Supralen filter [VBSE]

OPTIONEN

EXTERNER MONTAGE-BAUSATZ	Rechteckige und runde Edelstahlplatte
PLUG & GO	Externes Schnellmontagesystem

PLUG & GO System

Hinweis: Abmessungen mit Genauigkeitsgrad gemäß UNI 22768/1

"Diese Information erfolgt ohne Garantie , Zusicherung, Veranlassung oder Lizenz jeglicher Art. Sie erfolgt nach bestem Wissen und Gewissen von OLI oder bezieht sich auf Quellen , die für zuverlässig gehalten werden. OLI übernimmt daher keine rechtliche Verantwortung". Die neuesten und aktuellsten Informationen sind online verfügbar.

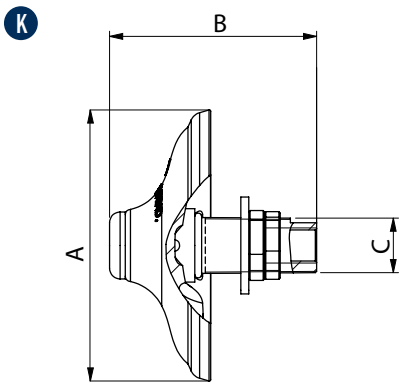

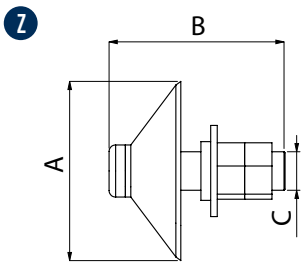

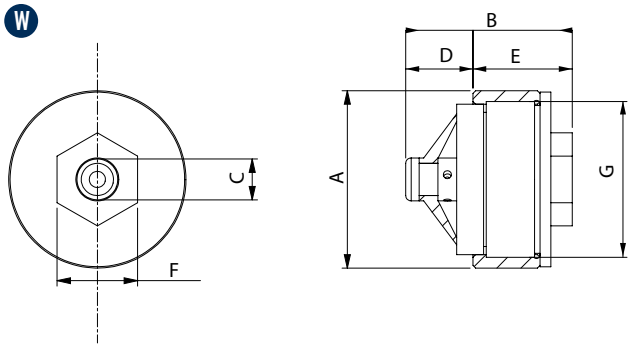

Modell	Zeichnung	Membranfarbe	Schaft	LUFTVERBRAUCH								UMGEBUNGSTEMPERATUR			
				0.8 bar (11.6 psi)		2 bar (29 psi)		4 bar (58 psi)		6 bar (87 psi)		°C		°F	
				l/min*	Cfm	l/min*	Cfm	l/min*	Cfm	l/min*	Cfm	Min.	Max.	Min.	Max.
VBS	K	Weiß	Aluminium	600	21,1	800	28,2	950	33,5	1150	40,6	-40	170	-40	338
VBSI	K	Weiß	Edelstahl	600	21,1	800	28,2	950	33,5	1150	40,6	-40	170	-40	338
VBSIHT	K	Rot	Edelstahl	600	21,1	800	28,2	950	33,5	1150	40,6	-40	235	-40	455
VBSIMD	K	Blau	Edelstahl	600	21,1	800	28,2	950	33,5	1150	40,6	-40	170	-40	338
VBSME	W	Weiß	Nylon	130	4,6	150	5,3	-	-	-	-	-40	80	-40	176
VBSM	Z	Weiß	Aluminium	150	5,3	200	7,1	-	-	-	-	-40	170	-40	338
VBSMI	Z	Weiß	Edelstahl	150	5,3	200	7,1	-	-	-	-	-40	170	-40	338
VBSMIHT	Z	Rot	Edelstahl	150	5,3	200	7,1	-	-	-	-	-40	235	-40	455
VBSMIMD	Z	Blau	Edelstahl	150	5,3	200	7,1	-	-	-	-	-40	170	-40	338

** Mit l / min geben wir Nl / min an, so normalisiert sich der Luftverbrauch bei Nenndruck.*

Modell	Zeichnung	ABMESSUNGEN-SPEZIFIKATIONEN											
		A		B		C	D		E		F		G
		mm	in	mm	in	BSPP	mm	in	mm	in	mm	in	BSPP
VBS	K	104	4.1	79	3.1	1/2	-	-	-	-	-	-	-
VBSI	K	104	4.1	79	3.1	1/2	-	-	-	-	-	-	-
VBSIHT	K	104	4.1	79	3.1	1/2	-	-	-	-	-	-	-
VBSIMD	K	104	4.1	79	3.1	1/2	-	-	-	-	-	-	-
VBSME	W	66	2.6	62	2.5	3/8	25	1	37	1.5	30	1.2	2
VBSM	Z	55	2.2	54	2.1	1/4	-	-	-	-	-	-	-
VBSMI	Z	55	2.2	54	2.1	1/4	-	-	-	-	-	-	-
VBSMIHT	Z	55	2.2	54	2.1	1/4	-	-	-	-	-	-	-
VBSMIMD	Z	55	2.2	54	2.1	1/4	-	-	-	-	-	-	-

Hinweis: Abmessungen mit Genauigkeitsgrad gemäß UNI 22768/1

"Diese Information erfolgt ohne Garantie , Zusicherung, Veranlassung oder Lizenz jeglicher Art. Sie erfolgt nach bestem Wissen und Gewissen von OLI oder bezieht sich auf Quellen , die für zuverlässig gehalten werden. OLI übernimmt daher keine rechtliche Verantwortung". Die neuesten und aktuellsten Informationen sind online verfügbar.

RPKIT – Externer rechteckiger Montagesatz

RPKIT ist sehr nützlich, um VBS von außen auf rechteckigen Silos / Trichtern zu installieren.

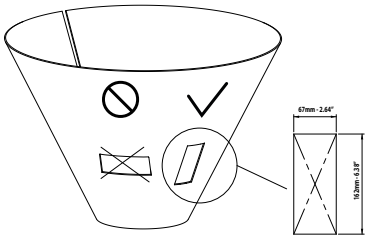

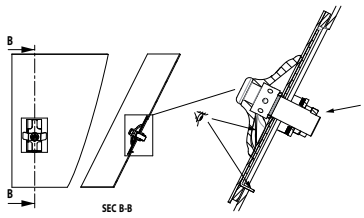

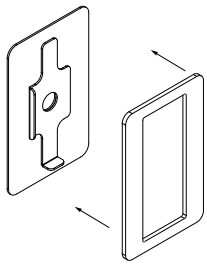

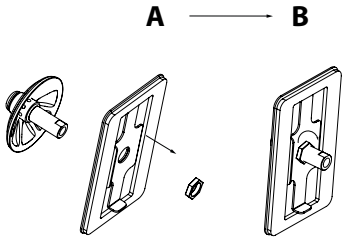

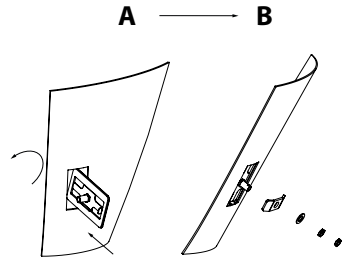

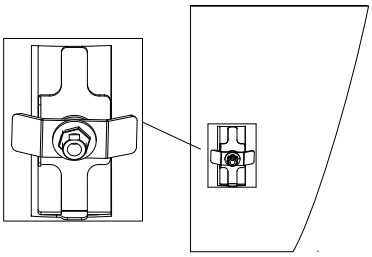

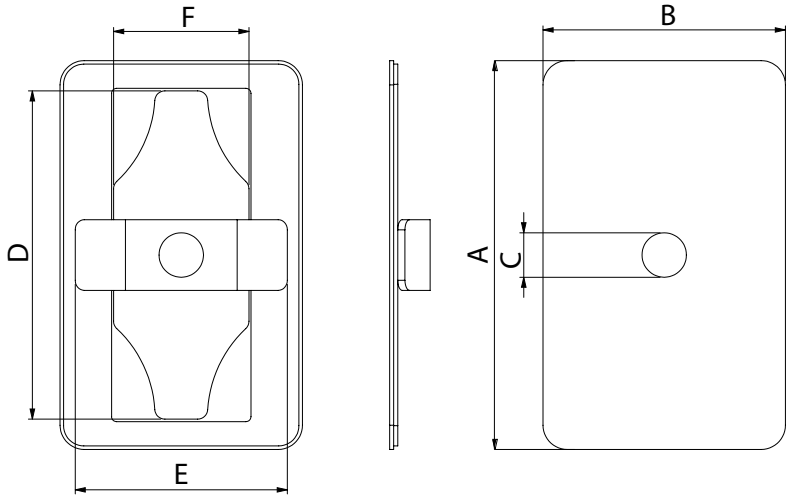

Modell	ABMESSUNGEN-SPEZIFIKATIONEN											
	A		B		CØ		D		E		F	
	mm	in	mm	in	mm	in	mm	in	mm	in	mm	in
RPKIT	192,5	7,6	120	4,7	22	0,9	162,5	6,4	105	4,1	67	2,6

EXTERNER RECHTECKIGER MONTAGESATZ

PROBLEMLÖSUNG	Ermöglicht die Installation auf Silos, die von innen schwer zugänglich sind
MATERIAL	Rechteckige Platte aus Edelstahl AISI 304 EPDM-Dichtung
ABMESSUNGEN DER EINBAUSEKTION	67 x 162.5 mm (2.64" x 6.40")
BETRIEBSTEMPERATUR	Von -20 °C bis 95 °C (von -4 °F bis 203 °F)

Hinweis: Abmessungen mit Genauigkeitsgrad gemäß UNI 22768/1

"Diese Information erfolgt ohne Garantie , Zusicherung, Veranlassung oder Lizenz jeglicher Art. Sie erfolgt nach bestem Wissen und Gewissen von OLI oder bezieht sich auf Quellen , die für zuverlässig gehalten werden. OLI übernimmt daher keine rechtliche Verantwortung". Die neuesten und aktuellsten Informationen sind online verfügbar.

CPKIT - Externer runder Montagesatz

CPKIT ist sehr nützlich, um VBS von außen auf Rundsilos/Behältern zu installieren.

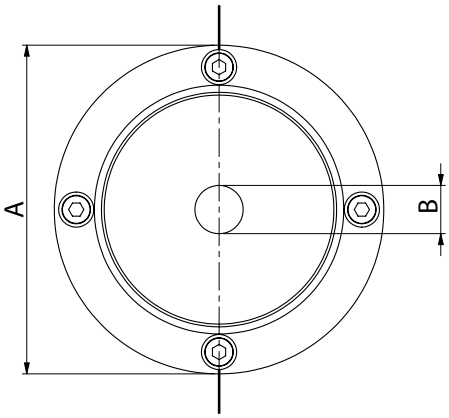

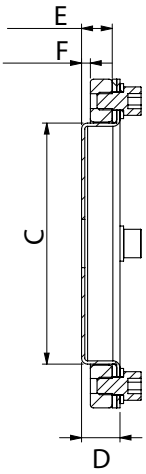

Modell	ABMESSUNGEN-SPEZIFIKATIONEN											
	AØ		BØ		CØ		D		E		F	
	mm	in	mm	in	mm	in	mm	in	mm	in	mm	in
CPKIT	150	5,9	22	0,9	110	4,,3	17,5	0,7	14	0,5	4	0,1

EXTERNAL CIRCULAR MOUNTING KIT

PROBLEMLÖSUNG	Ermöglicht die Installation auf Silos, die von innen schwer zugänglich sind
MATERIAL	Rundplatte aus Edelstahl AISI 304 Flansch aus Stahl S235 JR NBR-Dichtung
ABMESSUNGEN DER EINBAUSEKTION	Ø 110 mm (Ø 4.33")
BETRIEBSTEMPERATUR	Von -40 °C bis 80 °C (von -40 °F bis 174 °F)

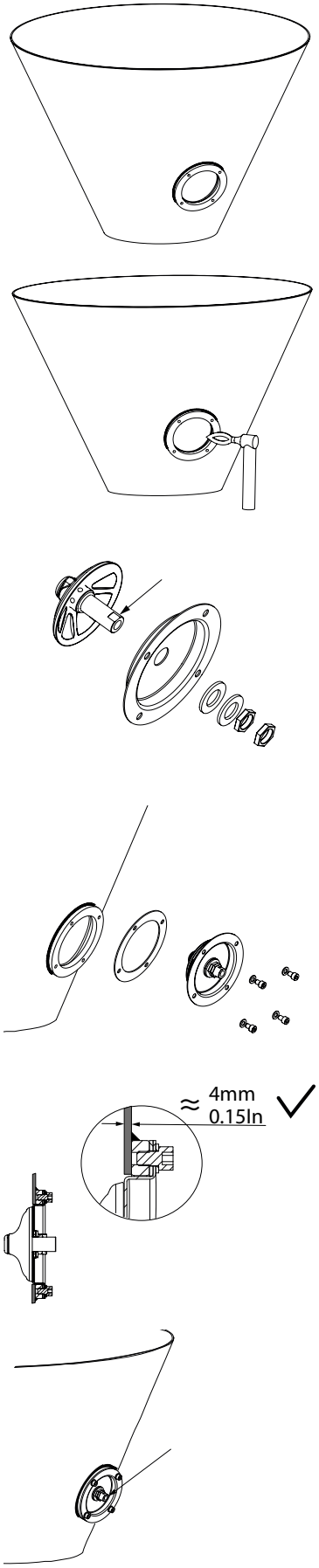

Hinweis: Abmessungen mit Genauigkeitsgrad gemäß UNI 22768/1

"Diese Information erfolgt ohne Garantie , Zusicherung, Veranlassung oder Lizenz jeglicher Art. Sie erfolgt nach bestem Wissen und Gewissen von OLI oder bezieht sich auf Quellen , die für zuverlässig gehalten werden. OLI übernimmt daher keine rechtliche Verantwortung". Die neuesten und aktuellsten Informationen sind online verfügbar.

VBT – Vibrationsbelüfter für Tankkraftwagen

Die Reihe der VBT-Rüttel-Lüfter ist das Ergebnis jahrelanger Forschung und Entwicklung, die zur Schaffung eines einzigartigen und leistungsstarken Produkts geführt haben. Dank der speziellen Tramontana®-Membran konzentriert der VBT den Luftstrom in Richtung Konusauslass, wodurch die Entleerung des Materials erheblich beschleunigt und somit die Entleerungszeiten aus Siloaufliegern oder Tanks verkürzt werden.

A. T-Hangriff-Verschlusstechnik
B. Dichtung
C. Rechtsseitiger 1-Wege Luftkollektor
D. 3-Wege Luftkollektor
E. Linksseitiger 1-Wege Luftkollektor
F. 2-Wege Luftkollektor
G. Dichtung Luftkollektor
H. Verschleißplatte - optional
I. Membrane
L. Dichtung

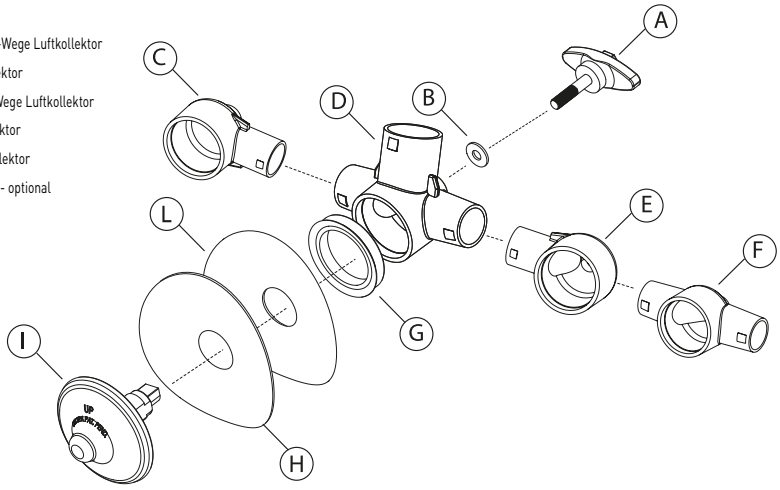

VBT - VIBRATIONSBELÜFTER FÜR TANKKRAFTWAGEN

ANWENDUNGEN	Schüttgut-Tankkraft- und Eisenbahnwagen
PULVER	Trocken, fein, granuliert
PROBLEMLÖSUNG	Brücken- und Schachtbildung

EIGENSCHAFTEN

ARBEITSZYKLUS	kontinuierlich (geeignet zur Luftversorgung mit Gebläse)
ARBEITSDRUCK	von 0,7 bar bis 2 bar (von 10 psi bis 29 psi)
PNEUMATISCHER SCHALTKREIS	Geeignet für übliche pneumatische Silofahrzeuge, funktioniert mit allen konventionellen Konstruktionen
UMGEBUNGSTEMPERATUR	Von -40 °C bis 170 °C (von -40 °F bis 340 °F)
TECHNOLOGIE	Vibrationsbelüftung
MATERIAL	Weiße Silikonmembran Blaue Silikonmembran: Metall nachweisbar, entspricht FDA 177.2600 Schaft - Schwarzes glasfaserverstärktes Polyarylamid entspricht 10/2011/EG - FDA - UL94 Verteiler - Schwarzes glasfaserverstärktes Polyarylamid entspricht 10/2011/EG - FDA - UL94 Krümmer - Transparentes Polysulfon entspricht ISO 10993 - FDA 21 CFR 177.1655 - NSF 51 - UL94 T-Griff - Schwarzes Polyarylamid glasfaserverstärkt / Gewindeschaft aus Edelstahl Silikon-Dichtung

OPTIONEN

VERSCHLEISSPLATTE	AISI 304 Rostfreier Stahl EPDM-Dichtung

Hinweis: Abmessungen mit Genauigkeitsgrad gemäß UNI 22768/1

"Diese Information erfolgt ohne Garantie , Zusicherung, Veranlassung oder Lizenz jeglicher Art. Sie erfolgt nach bestem Wissen und Gewissen von OLI oder bezieht sich auf Quellen , die für zuverlässig gehalten werden. OLI übernimmt daher keine rechtliche Verantwortung". Die neuesten und aktuellsten Informationen sind online verfügbar.

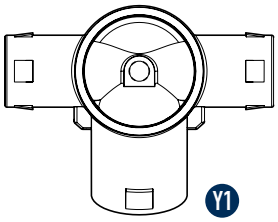

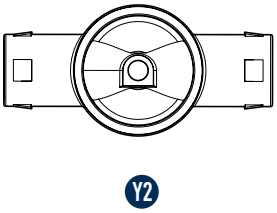

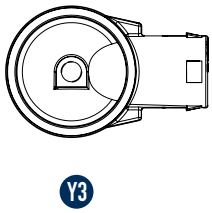

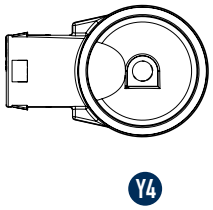

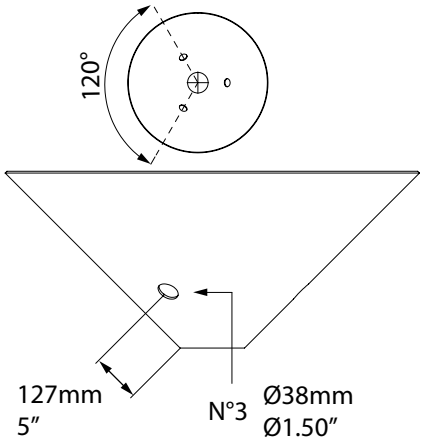

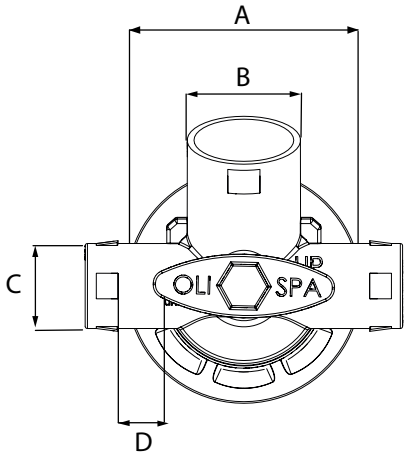

Modell	Zeichnung	UMGEBUNGSTEMPERATUR				ABMESSUNGEN-SPEZIFIKATIONEN							
		°C		°F		A		B		C		D	
		Min.	Max.	Min.	Max.	mm	in	mm	in	mm	in	mm	in
VBT30	Y1	-40	170	-40	338	104	4,1	50,8	2	38	1 - 1/2	6 - 7	0,24 - 0,28
VBT20	Y2	-40	170	-40	338	104	4,1	-	-	38	1 - 1/2	6 - 7	0,24 - 0,28
VBT1L	Y3	-40	170	-40	338	104	4,1	-	-	38	1 - 1/2	6 - 7	0,24 - 0,28
VBT1R	Y4	-40	170	-40	338	104	4,1	-	-	38	1 - 1/2	6 - 7	0,24 - 0,28

Hinweis: Abmessungen mit Genauigkeitsgrad gemäß UNI 22768/1

"Diese Information erfolgt ohne Garantie , Zusicherung, Veranlassung oder Lizenz jeglicher Art. Sie erfolgt nach bestem Wissen und Gewissen von OLI oder bezieht sich auf Quellen , die für zuverlässig gehalten werden. OLI übernimmt daher keine rechtliche Verantwortung". Die neuesten und aktuellsten Informationen sind online verfügbar.

PG – Luftkanone

PG-Luftkanonen wirken der Bildung von Brücken und Rattenlöchern mit Hilfe eines Hochdruckluftstrahls entgegen, der innerhalb der Silos oder Trichter, auf denen sie installiert sind, abgegeben wird. Der Luftstrahl ist parallel zur Innenwand des Silos, so dass die unregelmäßig geformten, trockenen und leichten Materialien ohne Anhäufung nach unten fallen.

PG - LUFTKANONE

ANWENDUNGEN	Trichter und Silos
PULVER	Großförmige, ungleichmäßige oder faseriger Flocken und Staub
PROBLEMLÖSUNG	Brücken- und Schachtbildung

EIGENSCHAFTEN

ARBEITSZYKLUS	Diskontinuierlich
ARBEITSDRUCK	Von 3 bar bis 6 bar (von 43 psi bis 87 psi)
PNEUMATISCHER SCHALTKREIS	Filter + Regler
QUALITÄT DER LUFTVERSORGUNG	Class 5.4.1.
UMGEBUNGSTEMPERATUR	Von -20 °C bis 80 °C (von -4 °F bis 176 °F)
MAX. GERÄUSCHPEGEL	105 dB (a)
TECHNOLOGIE	Hochdruck-Luftstrahl
MATERIAL	Gehäuse aus Aluminium, Platte aus Stahl und Kopf aus Aluminium

OPTIONEN

TIMER	Einstellbar von 30 Sekunden bis 45 Minuten
MULTISPANNUNGS-SPULEN	Von 24v (Ac/Dc) bis 230v
VOLLSTÄNDIG PNEUMATISCHER BAUSATZ	Verfügbar
ELEKTRONISCHE PLATINE UND ERWEITERUNG	Zur Steuerung von bis zu 15 Kanonen

Hinweis: Abmessungen mit Genauigkeitsgrad gemäß UNI 22768/1

"Diese Information erfolgt ohne Garantie , Zusicherung, Veranlassung oder Lizenz jeglicher Art. Sie erfolgt nach bestem Wissen und Gewissen von OLI oder bezieht sich auf Quellen , die für zuverlässig gehalten werden. OLI übernimmt daher keine rechtliche Verantwortung". Die neuesten und aktuellsten Informationen sind online verfügbar.

» Konformität mit der Europäischen Richtlinie

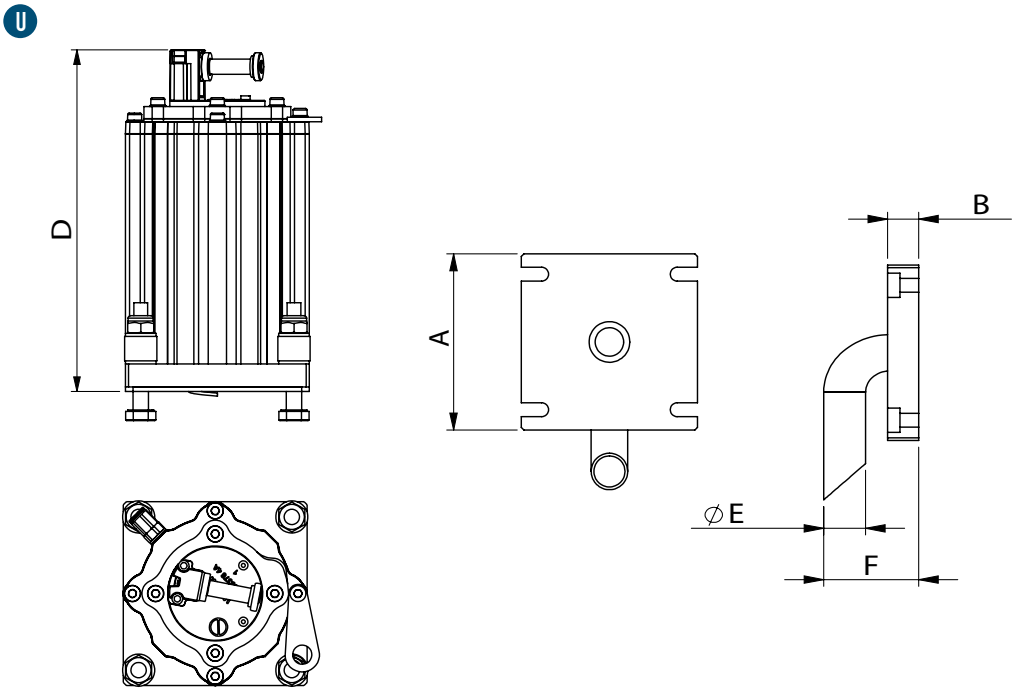

Modell	LUFTVERBRAUCH (L per cycle)				I Ø Auspuff		Luftzuführung
	3 bar	43 psi	6 bar	87 psi	mm	in	BSPP
PG 40	2,6		4,6		8	0,3	1/8" BSPP
PG 63	6,4		11,6		8	0,3	1/4" BSPP
PG 80	12,5		21		8	0,3	1/4" BSPP

Modell	Zeichnung	ABMESSUNGEN-SPEZIFIKATIONEN										
		A		B		D		E	F		Gewicht	
		mm	in	mm	in	mm	in	Ø	mm	in	Kg	lb
PG 40	U	130	5,12	20	0,78	223	8,77	27	61	2,40	6	13,22
PG 63	U	160	6,29	20	0,78	263	10,35	42	88	3,46	14	30,86
PG 80	U	200	7,87	25	0,98	318	12,52	48	104	4,09	21	46,30

Hinweis: Abmessungen mit Genauigkeitsgrad gemäß UNI 22768/1

"Diese Information erfolgt ohne Garantie , Zusicherung, Veranlassung oder Lizenz jeglicher Art. Sie erfolgt nach bestem Wissen und Gewissen von OLI oder bezieht sich auf Quellen , die für zuverlässig gehalten werden. OLI übernimmt daher keine rechtliche Verantwortung". Die neuesten und aktuellsten Informationen sind online verfügbar.

PS – Hämmer

Die Hämmer der PS-Serie erzeugen eine hohe Schlagkraft durch einen einzigen Schlag zwischen dem Innenkolben und dem an die Wände von Silos und Trichtern geschweißten Metallboden. Diese Wirkung ist besonders wirksam bei der Bewegung von Staub, der dazu neigt, sich unter Druck zu verdichten oder an den Wänden anzuhaften, sowie bei der Mehrzahl der körnigen und Schüttgüter. Aus diesem Grund stellen die Produkte der PS-Serie die ideale Lösung für die Probleme der Bildung von Brücken und Mauselöchern dar.

PS type "A"

PS type "B"

PS – HÄMMER

ANWENDUNGEN	Trichter und Silos
PULVER	Alle Arten von Pulvern und körnigem Material, einschließlich hygroskopischer
PROBLEMLÖSUNG	Brücke, Rattenlöcher und unvollständige Säuberung

EIGENSCHAFTEN

ARBEITSZYKLUS	Diskontinuierlich
ARBEITSDRUCK	Von 3 bar bis 6 bar (von 43 psi bis 87 psi)
PNEUMATISCHER SCHALTKREIS	Filter + Regler
QUALITÄT DER LUFTVERSORGUNG	Class 5.4.1.
UMGEBUNGSTEMPERATUR	Von -20 °C bis 80 °C (von -4 °F bis 176 °F)
MAX. GERÄUSCHPEGEL	125 dB(a)
TECHNOLOGIE	Einzelschlag
MATERIAL	Gehäuse aus Aluminium, Befestigungsplatte aus Stahl, Kopf aus Aluminium

OPTIONEN

ATEX-KIT	II3D Ex h IIIC T85°C Dc - PP-Platte, WKL®-Tablette
TIMER	Einstellbar von 30 Sekunden bis 45 Minuten
MULTISPANNUNGS-SPULEN	Von 24V (AC/DC) bis 230V
ELEKTRONISCHE PLATINE UND ERWEITERUNG	Zur Steuerung von bis zu 15 Hämmern
VOLLSTÄNDIG PNEUMATISCHER BAUSATZ	Verfügbar
EDELSTAHLPLATTE TYP B	Verfügbarer Stahl AISI 304

Hinweis: Abmessungen mit Genauigkeitsgrad gemäß UNI 22768/1

"Diese Information erfolgt ohne Garantie , Zusicherung, Veranlassung oder Lizenz jeglicher Art. Sie erfolgt nach bestem Wissen und Gewissen von OLI oder bezieht sich auf Quellen , die für zuverlässig gehalten werden. OLI übernimmt daher keine rechtliche Verantwortung". Die neuesten und aktuellsten Informationen sind online verfügbar.

» Konformität mit der Europäischen Richtlinie
» II3D Ex h IIIC T85°C Dc with ATEX KIT

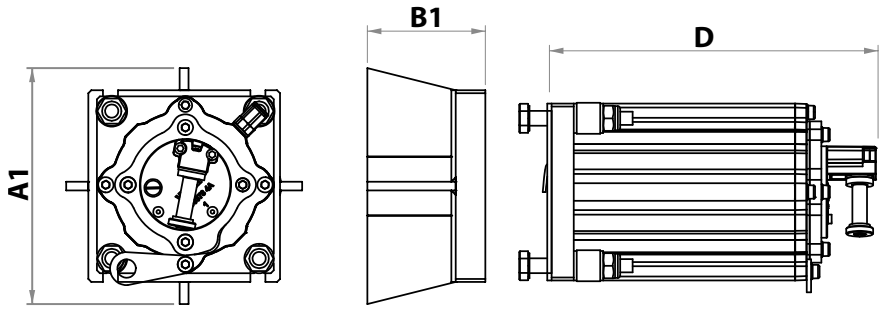

PS TYPE "A"

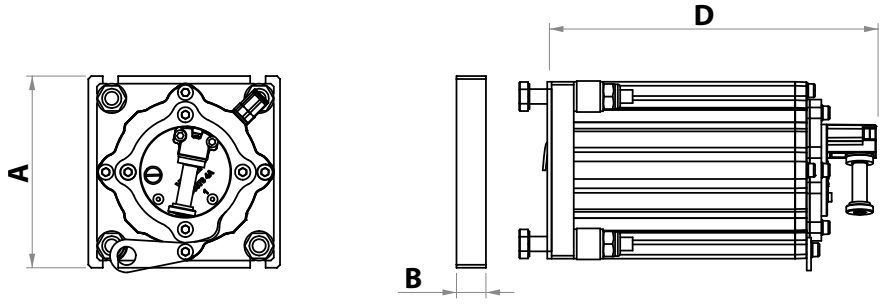

PS TYPE "B"

PS TYPE "A" [≤ 3mm WANDSTÄRKE]

Modell	ABMESSUNGEN-SPEZIFIKATIONEN							
	A1		B1		D		Gewicht	
	mm	in	mm	in	mm	in	Kg	lb
PS 40	160	6,3	80	3,1	223	8,8	6,7	14,8
PS 63	200	7,9	95	3,7	263	10,3	15,9	35,0
PS 80	250	9,8	119	4,7	318	12,5	25,6	56,4

PS TYPE "B"[> 3mm WANDSTÄRKE]

Modell	ABMESSUNGEN-SPEZIFIKATIONEN							
	A		B		D		Gewicht	
	mm	in	mm	in	mm	in	Kg	lb
PS 40	130	5,1	20	0,7	223	8,8	5,1	11,2
PS 63	160	6,3	20	0,7	263	10,3	13,1	28,9
PS 80	200	7,9	25	1,0	318	12,5	20,1	44,3

Modell	3 BAR						6 BAR								
	Schlagenergie		Schlagkraft		Luftverbrauch		Schlagenergie		Schlagkraft		Luftverbrauch		I Ø Auspuff		Luftzuführung
	J	lbf/in	N	lb	l/cycle	Cf/cycle	J	lbf/in	N	lb	l/cycle	Cf/cycle	mm	in	BSPP
PS 40	8,4	74,3	199	44,7	2,6	0,09	18,1	160,2	429	96,4	4,6	0,16	8	0,3	1/8" BSPP
PS 63	28,8	254,9	589	132,4	6,4	0,22	62,0	548,7	1268	285,0	11,6	0,41	8	0,3	1/4" BSPP
PS 80	59,2	523,9	846	190,1	12,5	0,44	153,0	1354	2186	491,4	21,0	0,74	8	0,3	1/4" BSPP

Hinweis: Abmessungen mit Genauigkeitsgrad gemäß UNI 22768/1

"Diese Information erfolgt ohne Garantie , Zusicherung, Veranlassung oder Lizenz jeglicher Art. Sie erfolgt nach bestem Wissen und Gewissen von OLI oder bezieht sich auf Quellen , die für zuverlässig gehalten werden. OLI übernimmt daher keine rechtliche Verantwortung". Die neuesten und aktuellsten Informationen sind online verfügbar.

» Konformität mit der Europäischen Richtlinie
» II3D Ex h IIIC T85°C Dc with ATEX KIT

P - Kontinuierliche Schlagfolge

Die pneumatischen Vibratoren der P-Reihe erzeugen eine extrem hohe lineare Schlagkraft. Dies wird durch den Aufprall eines im Inneren des Gehäuses positionierten Kolbens auf den direkt an die Außenwand des Trichters geschweißten Metallboden ermöglicht.
Die P sind äußerst wirksam, um die Bildung von Kesselstein, Brücken, Mäuselöchern, Klumpen oder Materialablagerungen an den Wänden zu verhindern.

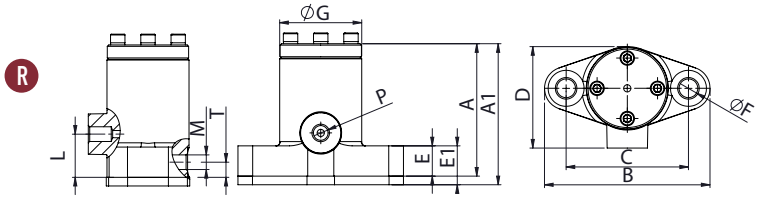

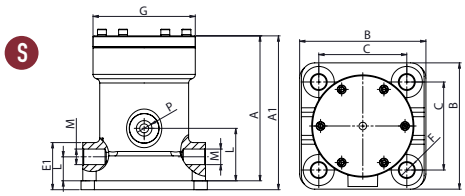

Modell	Zeich.	A mm	A in	A1 mm	A1 in	B mm	B in	C mm	C in	D mm	D in	E mm	E in	E1 mm	E1 in	F mm	F in	G mm	G in	H mm	H in	P EIN BSPP	L mm	L in	M AUS BSPP	N mm	N in	Gewicht kg	Gewicht lb
		ABMESSUNGEN-SPEZIFIKATIONEN																											
P25	R	92	3,6	98	3,9	115	4,5	85	3,3	70	2,8	21	0,8	27	1,1	13	0,5	58	2,3	30	1,2	1/4"	10	0,4	1/4"	25	1,0	2,2	4,9
P40	R	121	4,8	127	5,0	148	5,8	110	4,3	91	3,6	25	1,0	31	1,2	17	0,7	75	3,0	45	1,8	3/8"	16	0,6	3/8"	35	1,4	4,5	9,9
P60	S	163	6,4	173	6,4	138x142	5,4x5,5	99x99	3,9x3,9	125	4,9	28	1,1	38	1,5	17	0,7	115	4,5	60	2,4	1/2"	27	1,1	2x1/2"	60	2,4	11	24,3

Modell	2 BAR (29 PSI) Vibr. V/min	Schlagkraft N	Schlagkraft lb	Arbeitsmoment kgcm	Arbeitsmoment inlb	Luftverbrauch l/min*	Luftverbrauch Cfm	4 BAR (58 PSI) Vibr. V/min	Schlagkraft N	Schlagkraft lb	Arbeitsmoment kgcm	Arbeitsmoment inlb	Luftverbrauch l/min*	Luftverbrauch Cfm	6 BAR (87 PSI) Vibr. V/min	Schlagkraft N	Schlagkraft lb	Arbeitsmoment kgcm	Arbeitsmoment inlb	Luftverbrauch l/min*	Luftverbrauch Cfm
P25	2500	294	66	0,43	0,37	55	1,9	3800	680	153	0,43	0,37	80	2,8	4500	954	214	0,43	0,37	125	4,4
P40	1650	484	109	1,63	1,41	70	2,5	2200	860	193	1,63	1,41	120	4,2	2800	1396	314	1,63	1,41	150	5,3
P60	1200	1296	291	4,11	3,57	100	3,5	1600	2304	518	4,11	3,57	250	8,8	1900	3250	731	4,11	3,57	300	10,6

** Mit l / min geben wir Nl / min an, so normalisiert sich der Luftverbrauch bei Nenndruck.*

P - KONTINUIERLICHE SCHLAGFOLGE

ANWENDUNGEN	Trichter und Silos - Streusalzfahrzeuge - Muldenkipper - Wagen
PULVER	Wasseranziehend - feucht - klebrig
PROBLEMLÖSUNG	Brücke, Rattenloch und unvollständige Säuberung

EIGENSCHAFTEN

ARBEITSZYKLUS	Kontinuierlich
ARBEITSDRUCK	Von 2 bar bis 6 bar (von 29 psi bis 87 psi)
PNEUMATISCHER SCHALTKREIS	Filter + Regler + Öler + 3/2-Wege Ventil
QUALITÄT DER LUFTVERSORGUNG	Class 5.4.4.
UMGEBUNGSTEMPERATUR	Von -20 °C bis +200 °C (von -4 °F bis +392 °F) ohne ATEX Kit Von -20 °C bis +110 °C (from -4 °F to +230 °F) mit ATEX Kit
MAX. GERÄUSCHPEGEL	100 dB(a)
TECHNOLOGIE	Pneumatischer Kolbenschlag
MATERIAL	Pulverbeschichtetes Graugussgehäuse - Aluminiumdeckel

OPTIONEN

KIT ATEX	II2G Ex h IIB Tx Gb II2D Ex h IIIC Tx Db

Hinweis: Abmessungen mit Genauigkeitsgrad gemäß UNI 22768/1

"Diese Information erfolgt ohne Garantie , Zusicherung, Veranlassung oder Lizenz jeglicher Art. Sie erfolgt nach bestem Wissen und Gewissen von OLI oder bezieht sich auf Quellen , die für zuverlässig gehalten werden. OLI übernimmt daher keine rechtliche Verantwortung". Die neuesten und aktuellsten Informationen sind online verfügbar.

» Konformität mit der Europäischen Richtlinie
» II2G Ex h IIB Tx Gb II2D Ex h IIIC Tx Db

P-US – Kontinuierliche Schlagfolge

Die P-US sind spezielle Modelle, die für den amerikanischen Markt entwickelt wurden, um mit vielen lokalen Produkten kompatibel zu sein.

P10 R

P20 R

P30 R

P30 S

P

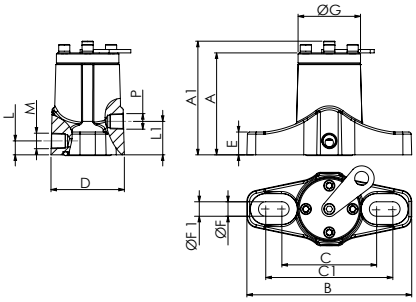

Q

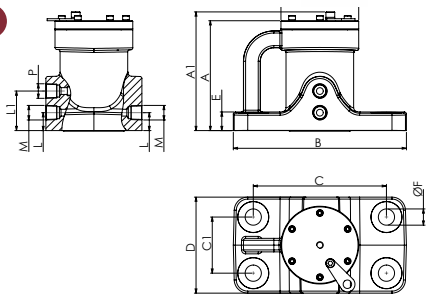

Modell	Zeich.	ABMESSUNGEN-SPEZIFIKATIONEN																											
		A		A1		B		C		C 1		D		E		Ø F		Ø F 1		Ø G		P	L		L 1		M	Gewicht	
		mm	in	mm	in	mm	in	mm	in	mm	in	mm	in	mm	in	mm	in	mm	in	mm	in	EIN NPT	mm	in	mm	in	AUS BSPP	kg	lb
P10 R	P	92	3,6	102	4,0	148	5,8	85	3,3	114	4,5	66	2,6	21	0,8	13	0,5	/	/	56	2,2	1/4"	30,	1,2	13	0,5	1/4"	2,2	4,9
P20 R	P	121	4,7	134	5,2	234	9,1	110	4,3	191	7,5	96	3,7	25	1,0	19	0,7	17	0,7	75	2,9	3/8"	45	1,7	19	0,7	3/8"	5,5	12,1
P30 R	P	163	6,3	176	6,8	235	9,2	153	6,0	190	7,4	130	5,1	28	1,1	16	0,6	/	/	115	4,5	1/2"	59	2,3	27	1,0	1/2"	11	24,3
P30 S	Q	163	6,3	176	6,8	256	10	197	7,7	83	3,2	142	5,5	28	1,1	24	0,9	/	/	115	4,5	1/2"	59	2,3	27	1,0	1/2"	14	30,9

Modell	2 BAR (29 PSI)							4 BAR (58 PSI)							6 BAR (87 PSI)						
	Vibr.	Schlagkraft		Arbeitsmoment		Luftverbrauch		Vibr.	Schlagkraft		Arbeitsmoment		Luftverbrauch		Vibr.	Schlagkraft		Arbeitsmoment		Luftverbrauch	
	V/min	N	lb	kgcm	inlb	l/min*	Cfm	V/min	N	lb	kgcm	inlb	l/min*	Cfm	V/min	N	lb	kgcm	inlb	l/min*	Cfm
P10 R	2500	294	66	0,43	0,37	55	1,9	3800	680	153	0,43	0,37	80	2,8	4500	954	214	0,43	0,37	200	7,1
P20 R	1650	484	109	1,63	1,41	70	1,1	2200	860	193	1,63	1,41	120	4,2	2800	1396	314	1,63	1,41	250	8,8
P30 R	1200	1296	291	4,11	3,57	100	3,5	1600	2304	518	4,11	3,57	250	8,8	1900	3250	731	4,11	3,57	400	14,1
P30 S	1200	1296	291	4,11	3,57	100	3,5	1600	2304	518	4,11	3,57	250	8,8	1900	3250	731	4,11	3,57	400	14,1

** Mit l / min geben wir Nl / min an, so normalisiert sich der Luftverbrauch bei Nenndruck.*

P-US - KONTINUIERLICHE SCHLAGFOLGE

ANWENDUNGEN	Trichter und Silos - Streusalzfahrzeuge - Muldenkipper - Wagen
PULVER	Wasseranziehend - feucht - klebrig
PROBLEMLÖSUNG	Brücke, Rattenloch und unvollständige Säuberung

EIGENSCHAFTEN

ARBEITSZYKLUS	Kontinuierlich
ARBEITSDRUCK	Von 2 bar bis 6 bar (von 29 psi bis 87 psi)
PNEUMATISCHER SCHALTKREIS	Filter + Regler + Öler + 3/2-Wege Ventil
QUALITÄT DER LUFTVERSORGUNG	Class 5.4.4.
UMGEBUNGSTEMPERATUR	Von -20 °C bis 200 °C (von -4 °F bis 392 °F)
MAX. GERÄUSCHPEGEL	100 dB(a)
TECHNOLOGIE	Pneumatischer Kolbenschlag
MATERIAL	Pulverbeschichtetes Graugussgehäuse - Aluminiumdeckel

Hinweis: Abmessungen mit Genauigkeitsgrad gemäß UNI 22768/1

"Diese Information erfolgt ohne Garantie , Zusicherung, Veranlassung oder Lizenz jeglicher Art. Sie erfolgt nach bestem Wissen und Gewissen von OLI oder bezieht sich auf Quellen , die für zuverlässig gehalten werden. OLI übernimmt daher keine rechtliche Verantwortung". Die neuesten und aktuellsten Informationen sind online verfügbar.

» Konformität mit der Europäischen Richtlinie
» II2G Ex h IIB Tx Gb II2D Ex h IIIC Tx Db

K - Gedämpft

Bei pneumatischen Vibratoren der Serie K wird die Schwingung durch die lineare Bewegung eines schwimmenden Kolbens (ohne Stoß zwischen den Innenflächen) erzeugt. Sie stellten eine ausgezeichnete Lösung für Rattenlöcher sowie für interne Anwendungen dar, die einen Geräuschpegel innerhalb von 80 dB (A) erfordern.

K - GEDÄMPFT

ANWENDUNGEN	Trichter und Silos - Verdichtung - Schwingrinnen - Tische und Rinnen
PULVER	Wasseranziehend - staubig und körning
PROBLEMLÖSUNG	Lösend oder verdichtend

EIGENSCHAFTEN

ARBEITSZYKLUS	Kontinuierlich
ARBEITSDRUCK	Von 2 bar bis 6 bar (von 29 psi bis 87 psi)
PNEUMATISCHER SCHALTKREIS	K: Filter + Stromregelventil + Schmierung + 3/2-Wege-Ventil N.C. K-LF: Filter + Stromregelventil + 3/2-Wege-Ventil N.C. für schmierungsfreie Ausführung
QUALITÄT DER LUFTVERSORGUNG	K: Klasse 5.4.4 K-LF: Klasse 5.4.1 für schmierungsfreie Ausführung
UMGEBUNGSTEMPERATUR	Von -20 °C bis 130 °C (von -4 °F bis 266 °F)
MAX. GERÄUSCHPEGEL	80 dB(a)
TECHNOLOGIE	Im Luftpolter schwingender, pneumatischer Kolbenschlag
ATEX	II2G Ex h IIB Tx Gb II2D Ex h IIIC Tx Db
MATERIAL	Aluminiumgehäuse und Ixef®-Abdeckung

Hinweis: Abmessungen mit Genauigkeitsgrad gemäß UNI 22768/1

"Diese Information erfolgt ohne Garantie , Zusicherung, Veranlassung oder Lizenz jeglicher Art. Sie erfolgt nach bestem Wissen und Gewissen von OLI oder bezieht sich auf Quellen , die für zuverlässig gehalten werden. OLI übernimmt daher keine rechtliche Verantwortung". Die neuesten und aktuellsten Informationen sind online verfügbar.

» Konformität mit der Europäischen Richtlinie
» II2G Ex h IIB Tx Gb II2D Ex h IIIC Tx Db

N

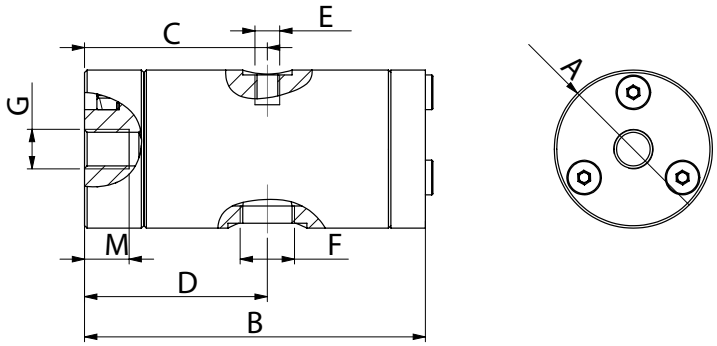

O

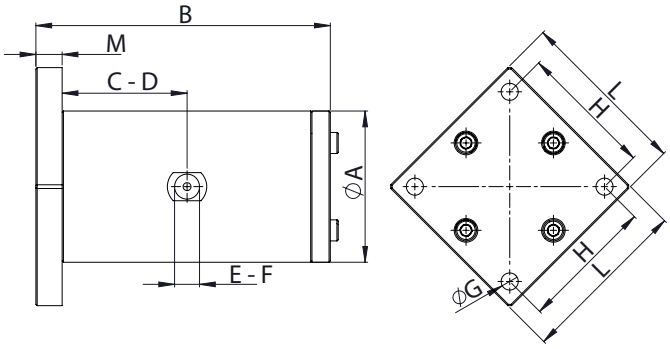

Modell	Zeich.	ABMESSUNGEN-SPEZIFIKATIONEN																		
		AØ		B		C		D		E	F	GØ	H		L		M		Gewicht	
		mm	in	mm	in	mm	in	mm	in	IN	OUT		mm	in	mm	in	mm	in	kg	lb
K 15 - K 15 LF	N	32	1,3	69	2,7	37	1,5	37	1,5	M5	1/8" BSPP	M8	/	/	/	/	9	0,4	0,2	0,4
K 22 - K 22 LF	N	45	1,8	105	4,1	56	2,2	56	2,2	1/8"BSPP	1/8" BSPP	M10	/	/	/	/	13	0,5	0,5	1,1
K 30 - K 30 LF	N	60	2,4	116	4,6	62	2,4	62	2,4	1/4" BSPP	1/4" BSPP	M12	/	/	/	/	13	0,5	1,0	2,3
K 45 - K 45 LF	O	80	3,2	151	5,9	78	3,1	78	3,1	1/4" BSPP	3/8" BSPP	ø 8,5	72	2,8	90	3,5	15	0,6	2,9	6,3
K 60 - K 60 LF	O	115	4,5	224	8,8	115	4,5	115	4,5	1/2" BSPP	1/2" BSPP	ø 13	102	4,0	130	5,1	20	0,8	4,6	10,1

LF = ungeschmiert

Modell	2 BAR (29 PSI)							4 BAR (58 PSI)							6 BAR (87 PSI)						
	Vibr.	Schlagkraft		Arbeitsmoment		Luftverbrauch		Vibr.	Schlagkraft		Arbeitsmoment		Luftverbrauch		Vibr.	Schlagkraft		Arbeitsmoment		Luftverbrauch	
	VPM	N	lb	kgcm	inlb	l/min*	cfm	VPM	N	lb	kgcm	inlb	l/min*	cfm	VPM	N	lb	kgcm	inlb	l/min*	cfm
K 15	5040	33,4	7,5	0,02	0,02	9	0,3	5880	45,4	10,2	0,02	0,02	15	0,5	6720	59,4	13,3	0,02	0,02	21	0,7
K 22	2880	95,4	21,4	0,21	0,18	32	1,1	3480	139,3	31,3	0,21	0,18	50	1,8	4080	191,5	43,0	0,21	0,18	73	2,6
K 30	2640	171,8	38,6	0,45	0,39	45	1,6	3120	239,9	53,9	0,45	0,39	90	3,2	3720	341,1	76,7	0,45	0,39	140	4,9
K 45	1920	390,9	87,8	1,94	1,68	56	2,0	2400	610,8	137,3	1,94	1,68	125	4,4	2580	705,9	158,6	1,94	1,68	194	6,8
K 60	1260	722,6	162,4	8,31	7,21	70	2,7	1560	1107,7	248,9	8,31	7,21	125	4,4	2160	2123,7	477,3	8,31	7,21	202	7,1
K 15 LF	5040	33,4	7,5	0,02	0,02	9	0,3	5880	45,4	10,2	0,02	0,02	15	0,5	6720	59,4	13,3	0,02	0,02	21	0,7
K 22 LF	2880	81,8	18,4	0,18	0,16	32	1,1	3480	119,4	26,8	0,18	0,16	50	1,8	4080	164,1	36,9	0,18	0,16	73	2,6
K 30 LF	2640	160,3	36,0	0,42	0,36	45	1,6	3120	223,9	50,3	0,42	0,36	90	3,2	3720	318,4	71,5	0,42	0,36	140	4,9
K 45 LF	1920	394,2	88,6	1,95	1,69	56	2,0	2400	615,9	138,4	1,95	1,69	125	4,4	2580	711,7	159,9	1,95	1,69	194	6,8
K 60 LF	1260	722,6	162,4	8,31	7,21	70	2,7	1560	1107,7	248,9	8,31	7,21	125	4,4	2160	2123,7	477,3	8,31	7,21	202	7,1

LF = ungeschmiert
** Mit l / min geben wir Nl / min an, so normalisiert sich der Luftverbrauch bei Nenndruck.*

Hinweis: Abmessungen mit Genauigkeitsgrad gemäß UNI 22768/1

"Diese Information erfolgt ohne Garantie , Zusicherung, Veranlassung oder Lizenz jeglicher Art. Sie erfolgt nach bestem Wissen und Gewissen von OLI oder bezieht sich auf Quellen , die für zuverlässig gehalten werden. OLI übernimmt daher keine rechtliche Verantwortung". Die neuesten und aktuellsten Informationen sind online verfügbar.

» Konformität mit der Europäischen Richtlinie
» II2G Ex h IIB Tx Gb II2D Ex h IIIC Tx Db

F - Einstellbar

Die pneumatischen Vibratoren der F-Reihe erzeugen dank der Bewegung eines schwimmenden Kolbens lineare Schwingungen.
Um unterschiedlichen Anwendungsanforderungen gerecht zu werden, ist die Serie F in verschiedenen Formen, Größen und Materialien erhältlich.
Es ist möglich, zusätzliche Massen auf den Kolben aufzubringen, um die entwickelte Frequenz und Kraft zu modifizieren.

F - EINSTELLBAR

ANWENDUNGEN	Trichter und Silos - Tische und Rinnen
PULVER	Wasseranziehend - staubig und körning
PROBLEMLÖSUNG	Lösend oder verdichtend

EIGENSCHAFTEN

ARBEITSZYKLUS	Kontinuierlich
ARBEITSDRUCK	Von 2 bar bis 6 bar (von 29 psi bis 87 psi)
PNEUMATISCHER SCHALTKREIS	Filter + Regler + Öler + 3/2-Wege Ventil
QUALITÄT DER LUFTVERSORGUNG	Class 5.4.4. | F15P - F18Q class 5.4.1
UMGEBUNGSTEMPERATUR	Von -20 °C bis 200 °C (von -4 °F bis 392 °F) | F15P - von -20 °C bis 100 °C (von -4 °F bis 212 °F)
MAX. GERÄUSCHPEGEL	80 dB(a)
TECHNOLOGIE	Im Luftpolter schwingender, pneumatischer Kolbenschlag
ATEX	II2G Ex h IIB Tx Gb II2D Ex h IIIC Tx Db
MATERIAL	Pulverbeschichtetes Graugussgehäuse F15P: Kunsstoffgehäuse mit Aluminiumdeckel F18: Aluminiumgehäuse (quadratische Form)

Hinweis: Abmessungen mit Genauigkeitsgrad gemäß UNI 22768/1

"Diese Information erfolgt ohne Garantie , Zusicherung, Veranlassung oder Lizenz jeglicher Art. Sie erfolgt nach bestem Wissen und Gewissen von OLI oder bezieht sich auf Quellen , die für zuverlässig gehalten werden. OLI übernimmt daher keine rechtliche Verantwortung". Die neuesten und aktuellsten Informationen sind online verfügbar.

» Konformität mit der Europäischen Richtlinie
» II2G Ex h IIB Tx Gb II2D Ex h IIIC Tx Db

M

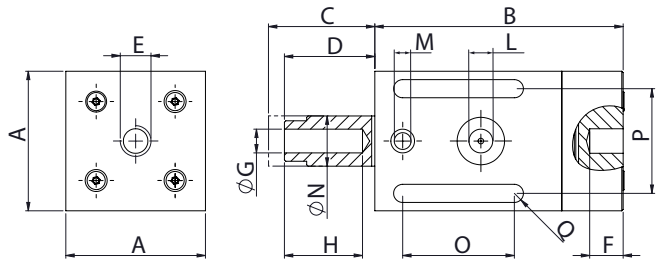

L
L1

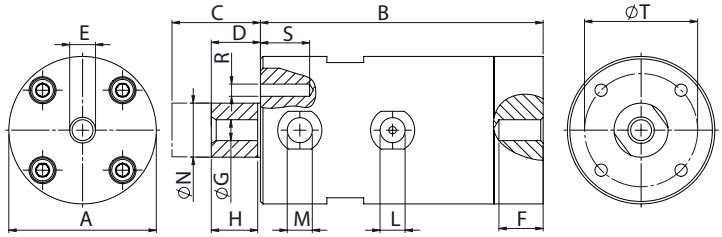

H

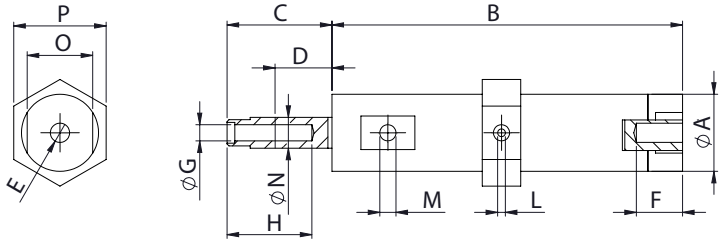

ABMESSUNGEN-SPEZIFIKATIONEN

Modell	Zeich.	A		B		C		D		E	F		G	H		I		L		M		N		O		P		Q		R	S		T		Gewicht	
		mm	in	mm	in	mm	in	mm	in		mm	in		mm	in	mm	in	IN	OUT	mm	in	mm	in	mm	in	mm	in		mm	in	mm	in	kg	lb
F8	H	20	0,8	91	3,6	30	1,2	5	0,2	M6	10	0,4	M5	20	0,8	7	0,3	M5	M5	8	0,3	17	0,7	24	0,9	/	/	/	/	/	/	/	0,1	0,2
F15	L1	50	2,0	115	4,5	41	1,6	7	0,3	M10	15	0,6	M10	15	0,6	13	0,5	1/8" BSPP	1/8" BSPP	15	0,6	12	0,5	/	/	36	1,4	M6	18	0,70	36	1,4	1,5	3,3
F15P	L	50	2,0	115	4,5	39	1,5	9	0,4	M10	15	0,6	M10	22	0,9	13	0,5	1/8" BSPP	1/8" BSPP	16	0,6	/	/	/	/	/	/	M6	12	0,47	36	1,4	0,5	1,1
F18	M	50	2,0	89	3,5	32	1,3	10	0,4	M10	10	0,4	M10	26	1,0	12	0,5	1/8" BSPP	1/8" BSPP	18	0,7	40	1,6	38	1,5	7	0,3	/	/	/	/	/	0,6	1,3
F25	L	60	2,4	115	4,5	45	1,8	10	0,4	M10	15	0,6	M10	15	0,6	19	0,8	1/4" BSPP	1/4" BSPP	22	0,9	15	0,6	/	/	46	1,8	M6	18	0,70	46	1,8	2,3	5,1
F40	L	85	3,4	140	5,5	57	2,2	13	0,5	M16	17	0,7	M16	20	0,8	36	1,4	1/4" BSPP	3/8" BSPP	40	1,6	20	0,8	/	/	65	2,6	M6	16	0,62	65	2,6	5,7	12,5
F85	L	160	6,3	122	4,8	52	2,1	22	0,9	M20	30	1,2	M20	30	1,2	/	/	3/8" BSPP	2x3/8" BSPP	85	3,3	/	/	/	/	/	/	M10	/	/	140	5,5	16,5	36,3

Modell	2 BAR							4 BAR							6 BAR						
	Vibr.	Schlagkraft		Arbeitsmoment		Luftverbrauch		Vibr.	Schlagkraft		Arbeitsmoment		Luftverbrauch		Vibr.	Schlagkraft		Arbeitsmoment		Luftverbrauch	
	V/min	N	lb	kgcm	inlb	l/min*	cfm	V/min	N	lb	kgcm	inlb	l/min*	cfm	V/min	N	lb	kgcm	inlb	l/min*	cfm
F8	2020	9,1	2	0,04	0,04	7	0,2	2950	19,3	4,3	0,04	0,04	19	0,7	3600	28,8	6,5	0,04	0,04	28	1,0
F15	2280	75,7	17	0,27	0,23	20	0,7	2520	92,5	20,8	0,27	0,23	38	1,3	2820	115,9	26	0,27	0,23	67	2,4
F15P	1920	54,5	12,3	0,27	0,23	20	0,7	2160	69,0	15,5	0,27	0,23	42	1,5	2340	81	18,2	0,27	0,23	80	2,8
F18	2070	71,8	16,1	0,31	0,27	29	1,0	2520	106,4	23,9	0,31	0,27	55	1,9	3300	182,5	41	0,31	0,27	100	3,5
F25	1860	108	24,3	0,57	0,49	32	1,1	2040	129,9	29,2	0,57	0,49	60	2,1	2220	179,8	40,4	0,57	0,49	105	3,7
F40	1380	259,6	58,3	2,49	2,16	80	2,8	1560	331,8	74,6	2,49	2,16	190	6,7	1740	412,8	92,8	2,49	2,16	320	11,2
F85	1680	2137,2	480,3	13,82	12,00	240	8,4	1980	2968,6	667,1	13,82	12,00	390	13,7	2280	3936,3	884,6	13,82	12,00	580	20,4

** Mit l / min geben wir Nl / min an, so normalisiert sich der Luftverbrauch bei Nenndruck.*

Hinweis: Abmessungen mit Genauigkeitsgrad gemäß UNI 22768/1

"Diese Information erfolgt ohne Garantie , Zusicherung, Veranlassung oder Lizenz jeglicher Art. Sie erfolgt nach bestem Wissen und Gewissen von OLI oder bezieht sich auf Quellen , die für zuverlässig gehalten werden. OLI übernimmt daher keine rechtliche Verantwortung". Die neuesten und aktuellsten Informationen sind online verfügbar.

» Konformität mit der Europäischen Richtlinie
» II2G Ex h IIB Tx Gb II2D Ex h IIIC Tx Db

S - Kugel vibratoren

Die pneumatischen Rotationsvibratoren der OLI Serie „S“ erzeugen hochfrequente Vibrationen dank einer Stahlkugel, die sich in zwei Gehäusen aus gehärtetem und geschliffenem Stahl dreht.

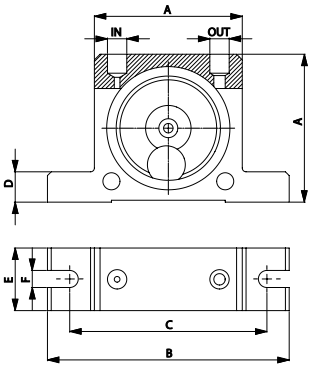

Modell	ABMESSUNGEN-SPEZIFIKATIONEN														
	A		B		C		D		E		F		IN-OUT	Gewicht	
	mm	in	mm	in	mm	in	mm	in	mm	in	mm	in		kg	lb
S8	50	2,0	86	3,4	68	2,7	12	0,5	20	0,8	7	0,3	1/8" BSPP	0,13	0,29
S10	50	2,0	86	3,4	68	2,7	12	0,5	20	0,8	7	0,3	1/8" BSPP	0,13	0,29
S13	65	2,6	113	4,5	90	3,5	16	0,6	25	1,0	9	0,4	1/4" BSPP	0,26	0,57
S16	65	2,6	113	4,5	90	3,5	16	0,6	28	1,1	9	0,4	1/4" BSPP	0,30	0,66
S20	80	3,2	128	5,1	104	4,1	16	0,6	33	1,3	9	0,4	1/4" BSPP	0,53	1,17
S25	80	3,2	128	5,1	104	4,1	16	0,6	38	1,5	9	0,4	1/4" BSPP	0,63	1,39
S30	100	3,9	160	6,3	130	5,1	20	0,8	45	1,8	11	0,4	3/8" BSPP	1,13	2,49
S36	100	3,9	160	6,3	130	5,1	20	0,8	50	2,0	11	0,4	3/8" BSPP	1,34	2,95

Modell	FREQUENZA			F.C. MAX						LUFTVERBRAUCH					
	Vpm			2 bar (29 psi)		4 bar (58psi)		6 bar (87 psi)		2 bar (29 psi)		4 bar (58psi)		6 bar (87 psi)	
	2 bar (29 psi)	4 bar (58psi)	6 bar (87 psi)	kg	lb	kg	lb	kg	lb	l/min*	CF/min	l/min*	CF/min	l/min*	CF/min
S8	25500	31000	35000	13	29	26	57	36	79	83	2,9	145	5,1	195	6,9
S10	22500	28000	34000	25	55	47	103	71	156	92	3,2	150	5,3	200	7,1
S13	15000	18500	22500	32	70	55	121	87	191	94	3,3	158	5,6	225	7,9
S16	13000	17000	19500	45	99	80	176	110	242	122	4,3	200	7,1	280	9,9
S20	10500	14500	16500	72	158	122	268	172	378	130	4,6	230	8,1	340	12,0
S25	9200	12200	14000	93	205	157	345	205	451	160	5,7	290	10,2	425	15,0
S30	7800	9700	12500	151	332	247	543	321	706	215	7,6	375	13,2	570	20,1
S36	7300	9000	10000	206	453	315	693	405	891	260	9,2	475	16,8	675	23,8

** Mit l / min geben wir Nl / min an, so normalisiert sich der Luftverbrauch bei Nenndruck.*

S - KUGEL - PNEUMATISCHER KREISSCHWINGER

ANWENDUNGEN	Trichter und Silos - Siebe - Vibrationstische - Schurren - Betonverdichtung
PULVER	Trocken und körnig
PROBLEMLÖSUNG	Verminderung von Anbackungen - Separation

EIGENSCHAFTEN

ARBEITSZYKLUS	Kontinuierlich
ARBEITSDRUCK	Von 2 bar bis 6 bar (von 29 psi bis 87 psi)
PNEUMATISCHER SCHALTKREIS	Filter + Regler + Öler + 3/2-Wege Ventil
QUALITÄT DER LUFTVERSORGUNG	Class 5.4.4.
UMGEBUNGSTEMPERATUR	Von -20 °C bis 200 °C (von -4 °F bis 392 °F)
MAX. GERÄUSCHPEGEL	90 dB(a)
TECHNOLOGIE	Rotierende Schwingung - hohe Frequenzen
ATEX	II 2D c Tx II 2G c Tx
MATERIAL	Aluminiumgehäuse

Hinweis: Abmessungen mit Genauigkeitsgrad gemäß UNI 22768/1

"Diese Information erfolgt ohne Garantie , Zusicherung, Veranlassung oder Lizenz jeglicher Art. Sie erfolgt nach bestem Wissen und Gewissen von OLI oder bezieht sich auf Quellen , die für zuverlässig gehalten werden. OLI übernimmt daher keine rechtliche Verantwortung". Die neuesten und aktuellsten Informationen sind online verfügbar.

» Konformität mit der Europäischen Richtlinie
» II2G Ex h IIB Tx Gb II2D Ex h IIIC Tx Db
» III Db c TX

OR - Rollen vibratoren

Bei der Baureihe OR werden hochfrequente Schwingungen durch Rollen erzeugt, die eine exzentrische Bewegung in zwei Gehäusen aus gehärtetem und geschliffenem Stahl beschreibt. Die Baureihe OR zeichnet sich durch hohe Geschwindigkeit, große Zentrifugalkraft (bis zu 783 kg) und geringen Luftverbrauch aus.

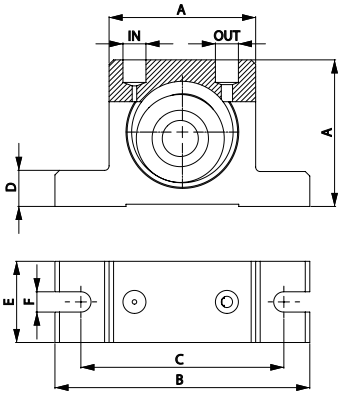

Modell	ABMESSUNGEN-SPEZIFIKATIONEN														
	A		B		C		D		E		F		IN–OUT	Gewicht	
	mm	in	mm	in	mm	in	mm	in	mm	in	mm	in		kg	lb
OR50	50	2,0	86	3,4	68	2,7	12	0,5	30	1,2	7	0,3	1/8" BSPP	0,37	0,81
OR65	65	2,6	113	4,5	90	3,5	16	0,6	36	1,4	9	0,4	1/4" BSPP	0,76	1,67
OR80	80	3,2	128	5,1	102	4,0	16	0,6	40	1,6	9	0,4	1/4" BSPP	1,27	2,79
OR100	100	3,9	160	6,3	130	5,1	20	0,8	52	2,1	11	0,4	1/4"-3/8" BSPP	2,60	5,72

Modell	FREQUENZA			F.C. MAX						LUFTVERBRAUCH					
	Vpm			2 bar (29 psi)		4 bar (58psi)		6 bar (87psi)		2 bar (29 psi)		4 bar (58psi)		6 bar (87psi)	
	2 bar (29 psi)	4 bar (58psi)	6 bar (87psi)	kg	lb	kg	lb	kg	lb	l/min*	CF/min	l/min*	CF/min	l/min*	CF/min
OR50	21000	25000	29500	188	413	281	619	355	780	78	2,8	144	5,1	204	7,2
OR65	19000	22000	26000	235	516	439	966	552	1215	100	3,5	198	7,0	296	10,5
OR80	14000	16000	21500	342	752	587	1292	624	1373	122	4,3	255	9,0	378	13,3
OR100	6750	9750	11000	289	637	604	1329	783	1722	132	4,7	284	10,0	412	14,5

** Mit l / min geben wir Nl / min an, so normalisiert sich der Luftverbrauch bei Nenndruck.*

OR - ROLLE - PNEUMATISCHER KREISSCHWINGER

ANWENDUNGEN	Trichter und Silos - Rohre - Schurren - Betonverdichtung
PULVER	Feuchtigkeitsbindend
PROBLEMLÖSUNG	Verminderung von Anbackungen - Verdichtung

EIGENSCHAFTEN

ARBEITSZYKLUS	Kontinuierlich
ARBEITSDRUCK	Von 2 bar bis 6 bar (von 29 psi bis 87 psi)
PNEUMATISCHER SCHALTKREIS	Filter + Regler + Öler + 3/2-Wege Ventil
QUALITÄT DER LUFTVERSORGUNG	Class 5.4.4.
UMGEBUNGSTEMPERATUR	Von -20 °C bis 200 °C (von -4 °F bis 392 °F)
MAX. GERÄUSCHPEGEL	<90 dB(a)
TECHNOLOGIE	Vibrationswalze - hohe Frequenzen und Zentrifugalkräfte
ATEX	II 2D C TX II 2G C TX
MATERIAL	Aluminiumgehäuse und Messingabdeckung

Hinweis: Abmessungen mit Genauigkeitsgrad gemäß UNI 22768/1

"Diese Information erfolgt ohne Garantie , Zusicherung, Veranlassung oder Lizenz jeglicher Art. Sie erfolgt nach bestem Wissen und Gewissen von OLI oder bezieht sich auf Quellen , die für zuverlässig gehalten werden. OLI übernimmt daher keine rechtliche Verantwortung". Die neuesten und aktuellsten Informationen sind online verfügbar.

- Konformität mit der Europäischen Richtlinie
- II2G Ex h IIB Tx Gb II2D Ex h IIIC Tx Db
- III Db c TX

OT - Turbinen vibratoren

Die OT-Vibratoren erzeugen eine hochfrequente Schwingung aufgrund der Rotation einer Turbine mit integrierten Massen bei hoher Geschwindigkeit.
Im Vergleich zu den Serien S (Kugel) und OR (Rolle) ist die OT-Serie leiser und hat eine höhere Rotationsgeschwindigkeit dank des Einsatzes von Lagern, die Zentrifugalkräfte von bis zu 781 kg entwickeln.

OT - TURBINE - PNEUMATISCHER KREISSCHWINGER

ANWENDUNGEN	Trichter und Silos - Siebe - Vibrationstische - Schurren - Betonverdichtung
PULVER	Trocken und körnig (Nahrungsmittel) - Beton
PROBLEMLÖSUNG	Verminderung von Anbackungen - Separation - Verdichtung

EIGENSCHAFTEN

ARBEITSZYKLUS	Kontinuierlich
ARBEITSDRUCK	Von 2 bar bis 6 bar (von 29 psi bis 87 psi)
PNEUMATISCHER SCHALTKREIS	Filter + Regler + 3/2-Wege Ventil
QUALITÄT DER LUFTVERSORGUNG	Class 5.4.1.
UMGEBUNGSTEMPERATUR	Von -20 °C bis 120 °C (von -4 °F bis 248 °F)
MAX. GERÄUSCHPEGEL	<90 dB(a)
TECHNOLOGIE	Turbinenvibration - Hochfrequenz und Zentrifugalkraft
ATEX	II 2D c Tx II 2G c Tx
MATERIAL	Aluminiumgehäuse

Hinweis: Abmessungen mit Genauigkeitsgrad gemäß UNI 22768/1

"Diese Information erfolgt ohne Garantie , Zusicherung, Veranlassung oder Lizenz jeglicher Art. Sie erfolgt nach bestem Wissen und Gewissen von OLI oder bezieht sich auf Quellen , die für zuverlässig gehalten werden. OLI übernimmt daher keine rechtliche Verantwortung". Die neuesten und aktuellsten Informationen sind online verfügbar.

» Konformität mit der Europäischen Richtlinie
» II2G Ex h IIB Tx Gb II2D Ex h IIIC Tx Db
» III Db c TX

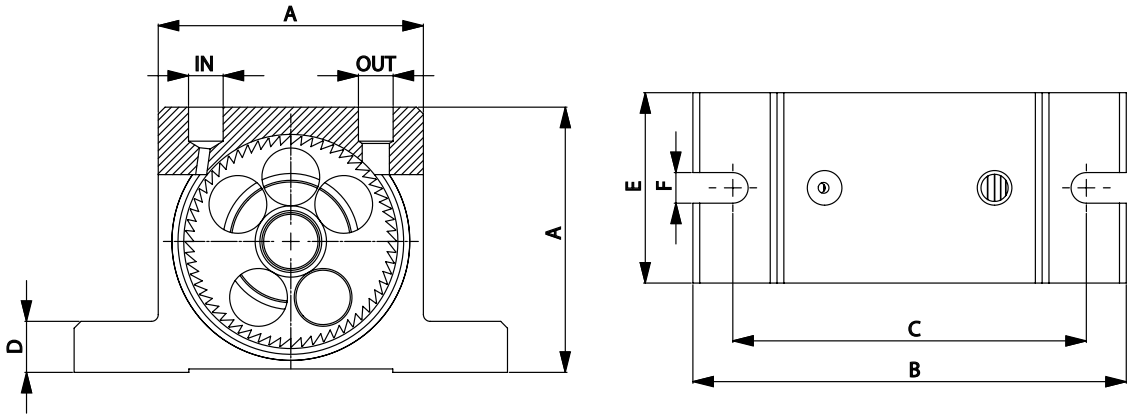

Modell	ABMESSUNGEN-SPEZIFIKATIONEN														
	A		B		C		D		E		F		IN–OUT	Gewicht	
	mm	in	mm	in	mm	in	mm	in	mm	in	mm	in		kg	lb
OT8	50	2,0	86	3,4	68	2,7	12	0,5	33	1,3	7	0,3	1/8" BSPP	0,25	0,55
OT10	50	2,0	86	3,4	68	2,7	12	0,5	33	1,3	7	0,3	1/8" BSPP	0,26	0,56
OT10S	50	2,0	86	3,4	68	2,7	12	0,5	33	1,3	7	0,3	1/8" BSPP	0,26	0,58
OT13	65	2,6	113	4,5	90	3,5	16	0,6	42	1,7	9	0,4	1/4" BSPP	0,57	1,24
OT16	65	2,6	113	4,5	90	3,5	16	0,6	42	1,7	9	0,4	1/4" BSPP	0,58	1,28
OT16S	65	2,6	113	4,5	90	3,5	16	0,6	42	1,7	9	0,4	1/4" BSPP	0,61	1,35
OT20	80	3,2	128	5,0	104	4,1	16	0,6	56	2,2	9	0,4	1/4" BSPP	1,09	2,40
OT25	80	3,2	128	5,0	104	4,1	16	0,6	56	2,2	9	0,4	1/4" BSPP	1,12	2,46
OT25S	80	3,2	128	5,0	104	4,1	16	0,6	56	2,2	9	0,4	1/4" BSPP	1,20	2,64
OT30	100	3,9	160	6,3	130	5,1	20	0,8	73	2,9	11	0,4	3/8" BSPP	2,20	4,84
OT36	100	3,9	160	6,3	130	5,1	20	0,8	73	2,9	11	0,4	3/8" BSPP	2,30	5,06
OT36S	100	3,9	160	6,3	130	5,1	20	0,8	73	2,9	11	0,4	3/8" BSPP	2,53	5,57

Modell	VIBRATIONEN			F.C. MAX						LUFTVERBRAUCH					
	Vpm			2 bar (29 psi)		4 bar (58psi)		6 bar (87psi)		2 bar (29 psi)		4 bar (58psi)		6 bar (87psi)	
	2 bar (29 psi)	4 bar (58psi)	6 bar (87psi)	kg	lb	kg	lb	kg	lb	l/min*	CF/min	l/min*	CF/min	l/min*	CF/min
OT8	34000	38000	42000	110	242	205	451	292	641	45	1,6	81	2,9	110	3,9
OT10	26000	33000	38000	105	231	171	377	252	554	45	1,6	81	2,9	110	3,9
OT10S	17200	23400	26000	72	159	147	323	187	410	45	1,6	81	2,9	110	3,9
OT13	24500	28500	31000	202	444	263	579	300	659	122	4,3	204	7,2	285	10,1
OT16	18000	20000	21000	194	427	239	527	264	581	122	4,3	204	7,2	285	10,1
OT16S	11500	15000	17500	129	285	196	431	234	516	122	4,3	204	7,2	285	10,1
OT20	14500	19000	23000	251	552	404	888	526	1157	184	6,5	318	11,2	452	16,0
OT25	13200	15500	17000	244	537	336	740	508	1117	184	6,5	318	11,2	452	16,0
OT25S	9000	11000	13500	214	471	335	738	483	1063	184	6,5	318	11,2	452	16,0
OT30	11000	12500	14500	351	771	721	1586	781	1718	322	11,4	542	19,1	749	26,5
OT36	8500	11500	12000	341	751	698	1536	749	1648	322	11,4	542	19,1	749	26,5
OT36S	6000	7000	8500	406	893	706	1554	754	1660	322	11,4	542	19,1	749	26,5

** Mit l / min geben wir Nl / min an, so normalisiert sich der Luftverbrauch bei Nenndruck.*

Hinweis: Abmessungen mit Genauigkeitsgrad gemäß UNI 22768/1

"Diese Information erfolgt ohne Garantie , Zusicherung, Veranlassung oder Lizenz jeglicher Art. Sie erfolgt nach bestem Wissen und Gewissen von OLI oder bezieht sich auf Quellen , die für zuverlässig gehalten werden. OLI übernimmt daher keine rechtliche Verantwortung". Die neuesten und aktuellsten Informationen sind online verfügbar.

» Konformität mit der Europäischen Richtlinie
» II2G Ex h IIB Tx Gb II2D Ex h IIIC Tx Db
» III Db c TX

MVE-DC - Elektrische Gleichstrom-Vibrationsmotoren

Die MVE DC-Elektrovibratoren bestehen aus einem Elektromotor, der in einem robusten, nach FMEA entworfenen Aluminiumgehäuse untergebracht ist, wobei an beiden Enden der Welle Exzentergewichte angebracht sind, die bei 12 oder 24 Volt arbeiten.

Ein MVE, der ursprünglich für Betonmischer und andere industrielle oder landwirtschaftliche Fahrzeuge entwickelt wurde und in der Lage ist, rauen Umgebungen standzuhalten.

II 3D Temp. Class: ● 100 °C

					ELEKTRISCHE SPEZIFIKATIONEN			
Wm (kgcm)	Modell	RPM	Zentrifugalkraft (kg)	Gewicht (kg)	Leistung (kW)	Nennstrom A max	Kabeldurch-führung	
1,0	MVE 50/3N-DC-10A0-12V	3.000	50	4,4	0,08	6,60	M16	●
1,0	MVE 50/3N-DC-10A0-24V	3.000	50	4,4	0,08	3,30	M16	●
1,1	MVE 120/3N-DC-23A0-12V	3.000	117	7,2	0,12	9,50	M20	●
1,1	MVE 120/3N-DC-23A0-24V	3.000	117	7,2	0,12	4,80	M20	●
4,2	MVE 200/3N-DC-23A0-12V	3.000	200	6,5	0,16	13,30	M20	●
4,2	MVE 200/3N-DC-23A0-24V	3.000	200	6,5	0,16	6,70	M20	●
10,4	MVE 500/3N-DC-40A0-24V	3.000	530	15,8	0,26	11,00	M20	●
22,4	MVE 1500/3N-DC-50A0-24V	3.000	1,616	23	0,52	21,50	M20	●

MVE-DC - ELEKTRISCHE GLEICHSTROM-VIBRATIONSMOTOREN

ANWENDUNGEN	Muldenkipper - Fahrzeugtrichter - Betonpumpen - Salzstreufahrzeuge
PULVER	Granulate - Beton
PROBLEMLÖSUNG	Brücken- und Schachtbildung

EIGENSCHAFTEN

ARBEITSZYKLUS	Dauerbetrieb - S1
UMGEBUNGSTEMPERATUR	Von -20 °C bis 40 °C (von -4 °F bis 104 °F)
MAX. GERÄUSCHPEGEL	76 dB(a)
ATEX	II3D Ex tc IIIC Tx IP69K
MATERIAL	Aluminiumgehäuse - Edelstahlunwuchtabdeckungen / pulverbeschichtete Aluminiumunwuchtabdeckung

OPTIONEN

KUNDENANGEPASSTE KABEL	Verfügbar

Hinweis: Abmessungen mit Genauigkeitsgrad gemäß UNI 22768/1

"Diese Information erfolgt ohne Garantie , Zusicherung, Veranlassung oder Lizenz jeglicher Art. Sie erfolgt nach bestem Wissen und Gewissen von OLI oder bezieht sich auf Quellen , die für zuverlässig gehalten werden. OLI übernimmt daher keine rechtliche Verantwortung". Die neuesten und aktuellsten Informationen sind online verfügbar.

- II3D Ex tc IIIC Tx IP69K
- Ausrüstung und Sicherheitseinrichtungen für den Gebrauch in potentiell explosionsfähigen Atmosphären (Bereich 22) - Richtlinie 2014/34/UE
- Übereinstimmung mit den wichtigsten Gesundheits- und Sicherheitsanforderungen
- EN 60079-0, EN 60079-31

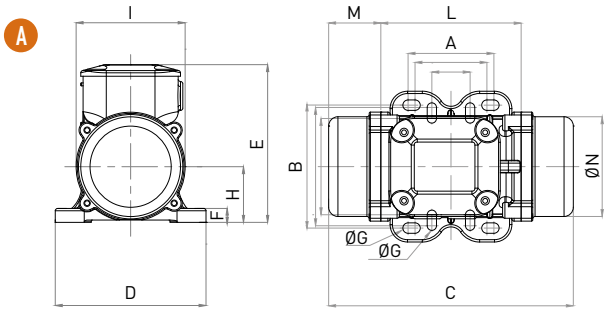

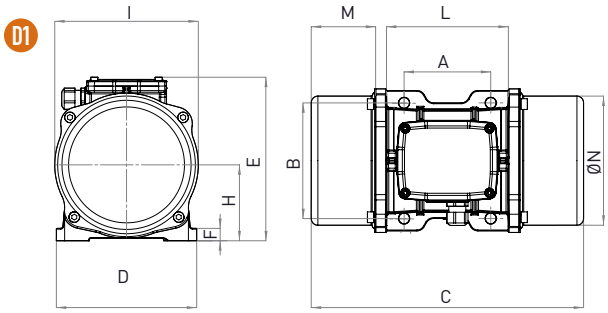

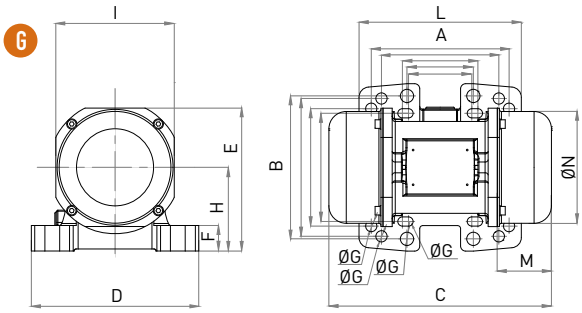

Modell	Zeichnung	Größe	ABMESSUNGEN-SPEZIFIKATIONEN (mm)												
			C	M	A	B	Ø G	Bohrungen	D	E	F	H	I	L	N
MVE 50/3N-DC-10A0-12V	A	10A0	213	45	Variables Lochbild			4	130	136	12	48	94	121	85
					62-74	106	9								
MVE 50/3N-DC-10A0-24V	A	10A0	213	45	33	83-102	7	4	130	136	12	48	94	121	85
MVE 120/3N-DC-23A0-12V	G	23A0	218	53	Variables Lochbild			4	164	140	25	82	116	159	110
MVE 120/3N-DC-23A0-24V	G	23A0	218	53	62-74	106	9	4	164	140	25	82	116	159	110
MVE 200/3N-DC-23A0-12V	G	23A0	218	53	65	140	13	4	164	140	25	82	116	159	110
MVE 200/3N-DC-23A0-24V	G	23A0	218	53	115	135	11	4	164	140	25	82	116	159	110
MVE 500/3N-DC-40A0-24V	D1	40A0	330	78	105	140	13	4	170	195	15	92	174	166	160
MVE 1500/3N-DC-50A0-24V	D1	50A0	324	63	120	170	18	4	208	210	18	96	185	192	165

Hinweis: Abmessungen mit Genauigkeitsgrad gemäß UNI 22768/1

"Diese Information erfolgt ohne Garantie , Zusicherung, Veranlassung oder Lizenz jeglicher Art. Sie erfolgt nach bestem Wissen und Gewissen von OLI oder bezieht sich auf Quellen , die für zuverlässig gehalten werden. OLI übernimmt daher keine rechtliche Verantwortung". Die neuesten und aktuellsten Informationen sind online verfügbar.

MVE - 2 polige elektrische Vibrationsmotoren - dreiphasig

Elektrische Vibrationsmotoren für allgemeine Anwendungen in verschiedenen Industriebereichen auf Rütteltischen, Silos und Trichtern. Sie sind in 2 Polen 1ph und 3 ph sowie in Gleichstrom mit verschiedenen Spannungen erhältlich, eignen sich für den Einsatz mit Umrichtern (Antrieb mit variabler Frequenz) und haben eine Zentrifugalkraft von 20 bis 800 kg, die für jedes einzelne Modell einstellbar ist.
Da bei starren Strukturen wie Silos oder Trichtern die Amplitude der Schwingung umgekehrt proportional zur Geschwindigkeit ist, wird eine 2-polige MVE bevorzugt, um Schäden an den Schweißpunkten zu vermeiden.

Class II Div.2: Temp. Class **T4**
ExII 2D Temp. Class: ● 100 °C ● 135 °C
* Anschlüsse: **Y** Hochspannung

Wm (kgcm)		Modell		Zentrifugalkraft (kg)		Gewicht (kg)		ELEKTRISCHE SPEZIFIKATIONEN								
								Leistung (kW)		Nennstrom		* Anschlüsse	Ia/In		Kabeldurch-führung	
50Hz	60Hz	50Hz	60Hz	50Hz	60Hz	50Hz	60Hz	50Hz	60Hz	50Hz (400V)	60Hz (460V)		50Hz	60Hz	Metrik	
1,3	1,0	MVE 60/3E-10A0	MVE 60/36E-10A0	66	71	4		0,09	0,09	0,25	0,23	Y	3,2	3,2	M16	●
2,0	1,3	MVE 100/3E-10A0	MVE 100/36E-10A0	98	95	5		0,09	0,09	0,25	0,23	Y	3,2	3,2	M16	●
3,7	2,6	MVE 200/3E-20A0	MVE 200/36E-20A0	187	189	7		0,15	0,18	0,35	0,30	Y	3,5	3,5	M20	●
3,7	2,6	MVE 200/3E-23A0	MVE 200/36E-23A0	187	189	7		0,15	0,18	0,35	0,30	Y	3,5	3,5	M20	●
6,4	4,5	MVE 300/3E-30A0	MVE 300/36E-30A0	321	323	10		0,25	0,28	0,52	0,45	Y	3,8	3,7	M20	●
8,0	5,7	MVE 400/3E-30A0	MVE 400/36E-30A0	407	411	10		0,27	0,33	0,58	0,60	Y	3,7	3,7	M20	●
10,3	7,4	MVE 500/3E-40A0	MVE 500/36E-40A0	530	534	16		0,50	0,58	0,96	0,97	Y	4,2	4,4	M20	●
14,9	10,6	MVE 700/3E-40A0	MVE 700/36E-40A0	758	765	17		0,59	0,61	1,25	1,24	Y	4,5	5,2	M20	●
15,7	11,1	MVE 800/3E-50A0	MVE 800/36E-50A0	794	800	20		0,70	0,84	1,45	1,50	Y	4,0	4,0	M20	●

MVE - 2-POLIGE ELEKTRISCHE VIBRATIONSMOTOREN - DREIPHASIG

ANWENDUNGEN	Trichter und Silos - Zuführrinnen - Siebe
PULVER	Fein - trocken oder granuliert
PROBLEMLÖSUNG	Brücken- und Schachtbildung

EIGENSCHAFTEN

ARBEITSZYKLUS	Dauerbetrieb - S1
FREQUENZBEREICH	Von 20Hz bis 60Hz (mit Frequenzumrichter)
UMGEBUNGSTEMPERATUR	Von -20 °C bis 40 °C (von -4 °F bis 104 °F)
MAX. GERÄUSCHPEGEL	76 dB(a)
ATEX	II3D Ex tc IIIC Tx IP66
MATERIAL	Aluminiumgehäuse; pulverbeschichtete Aluminiumunwuchtabdeckung

OPTIONEN

WEITERE ZERTIFIZIERUNGEN	Zertifizierung "Erhöhte Sicherheit" von Größe 20 bis 50 Verfügbare Version geeignet für Arbeiten bis zu +55 (+131 °F)

Hinweis: Abmessungen mit Genauigkeitsgrad gemäß UNI 22768/1

"Diese Information erfolgt ohne Garantie , Zusicherung, Veranlassung oder Lizenz jeglicher Art. Sie erfolgt nach bestem Wissen und Gewissen von OLI oder bezieht sich auf Quellen , die für zuverlässig gehalten werden. OLI übernimmt daher keine rechtliche Verantwortung". Die neuesten und aktuellsten Informationen sind online verfügbar.

- II2D Ex tb IIIC Tx Db IP66
- Ausrüstung und Sicherheitseinrichtungen für den Gebrauch in potentiell explosionsfähigen Atmosphären (Bereich 21) - Richtlinie 2014/34/UE
- Übereinstimmung mit den wichtigsten Gesundheits- und Sicherheitsanforderungen
- IEC 60034-1, IEC EN 60079-0, IEC EN 60079-31

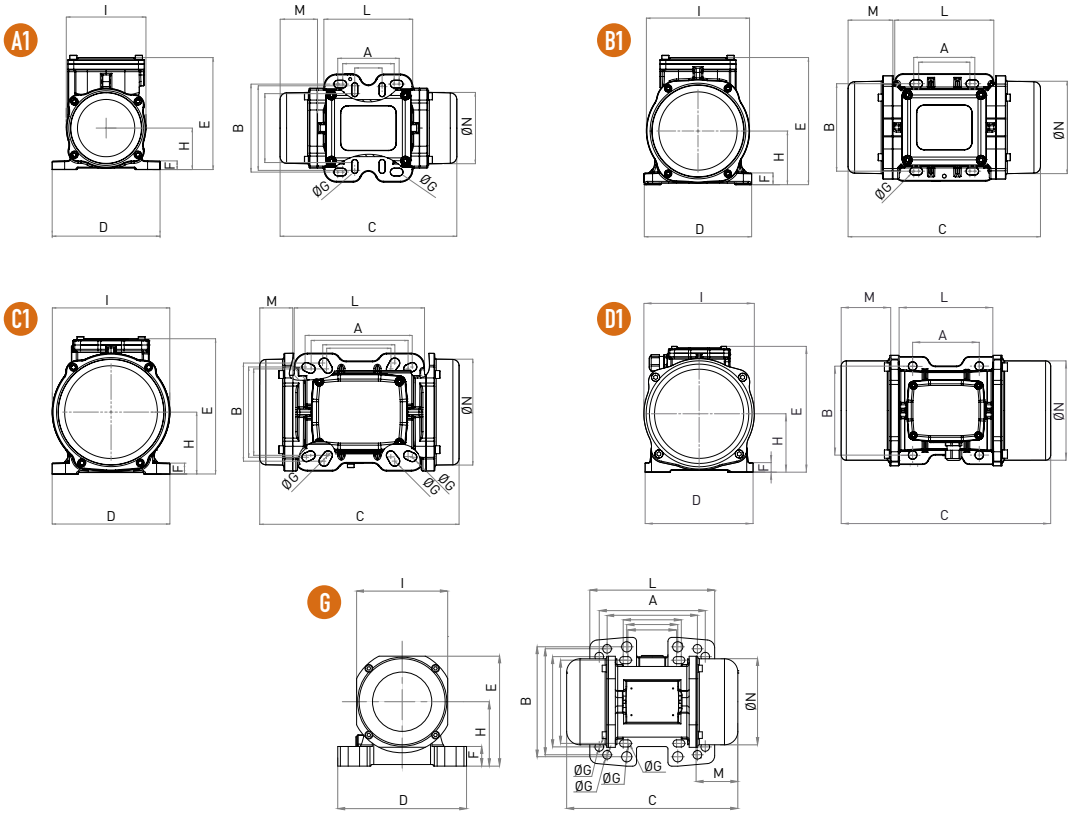

Modell		Zeichnung	Größe	ABMESSUNGEN-SPEZIFIKATIONEN (mm)													
				C		M		A	B	Ø G	Bohrungen	D	E	F	H	I	L	N
50Hz	60Hz			50Hz	60Hz	50Hz	60Hz											
MVE 60/3E-10A0	MVE 60/36E-10A0	A1	10A0	213		45		Variables Lochbild 62-74 33	106 83-102	9 7	4	130	135	11	50	96	107	85
MVE 100/3E-10A0	MVE 100/36E-10A0	A1	10A0	213		45		Variables Lochbild 62-74 33	106 83-102	9 7	4	130	135	11	50	96	107	85
MVE 200/3E-20A0	MVE 200/36E-20A0	B1	20A0	233		54		62-74	106	9	4	130	154	15	65	125	120	112
MVE 200/3E-23A0	MVE 200/36E-23A0	G	23A0	222		55		Variables Lochbild 62-74 65 115 135	106 140 135 115	9 13 11 11	4	164	140	25	82	116	159	110
MVE 300/3E-30A0	MVE 300/36E-30A0	C1	30A0	254		42		Variables Lochbild 80 90 124 135	110 125 110 115	11 13 11 11	4	150	173	15	79	150	166	134
MVE 400/3E-30A0	MVE 400/36E-30A0	C1	30A0	274		52		Variables Lochbild 80 90 124 135	110 125 110 115	11 13 11 11	4	150	173	15	79	150	166	134
MVE 500/3E-40A0	MVE 500/36E-40A0	D1	40A0	330		78		105	140	13	4	170	196	20	92	169	166	158
MVE 700/3E-40A0	MVE 700/36E-40A0	D1	40A0	330		78		105	140	13	4	170	196	20	92	169	166	158
MVE 800/3E-50A0	MVE 800/36E-50A0	D1	50A0	321		62		120	170	17	4	208	210	22	96	185	192	170

Hinweis: Abmessungen mit Genauigkeitsgrad gemäß UNI 22768/1

"Diese Information erfolgt ohne Garantie , Zusicherung, Veranlassung oder Lizenz jeglicher Art. Sie erfolgt nach bestem Wissen und Gewissen von OLI oder bezieht sich auf Quellen , die für zuverlässig gehalten werden. OLI übernimmt daher keine rechtliche Verantwortung". Die neuesten und aktuellsten Informationen sind online verfügbar.

» Class II Div.2 Group F, G T4
» Erfüllt die Anforderungen von UL 1004-1,UL 1004-3, UL60079-31, UL60079-0, CSA 60079-0, CSA 60079- 31, CSA 22.2 N°100, CSA 22.2 N°77

MVE - 2 polige elektrische Vibrationsmotoren - Einphasig

Wenn kein dreiphasiger Strom zur Verfügung steht, kann ein bestimmter Typ eines einphasigen elektrischen Vibrationsmotors in Betracht gezogen werden.
Sie entwickeln eine Zentrifugalkraft bis zu 323 kg.

Class II Div.2: Temp. Class **T4**
ExII 2D Temp. Class: ● 100 °C

Wm (Kgcm)		Modell		Zentrifugalkraft (kg)		Gewicht (kg)		ELEKTRISCHE SPEZIFIKATIONEN Leistung (kW)		Nennstrom		Kabeldurch-führung	Kondensator*		
50Hz	60Hz	50Hz	60Hz	50Hz	60Hz	50Hz	60Hz	50Hz	60Hz	50Hz (230V)	60Hz (115V)	Metric	50Hz (230V)	60Hz (115V)	
1,3	1,0	MVE 60/3E-10A0-M	MVE 60/36E-10A0-M	66	71	4		0,08	0,09	0,43	1,03	M16	3,0	6,3	●
2,0	1,3	MVE 100/3E-10A0-M	MVE 100/36E-10A0-M	98	95	5		0,10	0,11	0,54	1,30	M16	4,0	8,0	●
3,7	2,6	MVE 200/3E-20A0-M	MVE 200/36E-20A0-M	187	189	7		0,18	0,21	1,14	2,62	M20	8,0	16,0	●
3,7	2,6	MVE 200/3E-23A0-M	MVE 200/36E-23A0-M	187	189	7		0,18	0,21	1,14	2,62	M20	8,0	16,0	●
6,4	4,5	MVE 300/3E-30A0-M	MVE 300/36E-30A0-M	321	323	10		0,27	0,28	1,58	3,43	M20	12,5	25,0	●

** HINWEIS: Kondensator nicht im Lieferumfang des Vibrators enthalten (muss separat bestellt werden)*

MVE - 2-POLIGE ELEKTRISCHE VIBRATIONSMOTOREN - EINPHASIG

ANWENDUNGEN	Trichter und Silos - Zuführrinnen - Siebe
PULVER	Fein - trocken oder granuliert
PROBLEMLÖSUNG	Brücken- und Schachtbildung

EIGENSCHAFTEN

ARBEITSZYKLUS	Dauerbetrieb - S1
FREQUENZBEREICH	Von 20Hz bis 60Hz (mit Frequenzumrichter)
UMGEBUNGSTEMPERATUR	Von -20 °C bis 40 °C (von -4 °F bis 104 °F)
MAX. GERÄUSCHPEGEL	76 dB(a)
ATEX	II3D Ex tc IIIC Tx IP66
MATERIAL	Aluminiumgehäuse; pulverbeschichtete Aluminiumunwuchtabdeckung

OPTIONEN

KONDENSATOR	Verfügbar

Hinweis: Abmessungen mit Genauigkeitsgrad gemäß UNI 22768/1

"Diese Information erfolgt ohne Garantie , Zusicherung, Veranlassung oder Lizenz jeglicher Art. Sie erfolgt nach bestem Wissen und Gewissen von OLI oder bezieht sich auf Quellen , die für zuverlässig gehalten werden. OLI übernimmt daher keine rechtliche Verantwortung". Die neuesten und aktuellsten Informationen sind online verfügbar.

- II2D Ex tb IIIC Tx Db IP66
- Ausrüstung und Sicherheitseinrichtungen für den Gebrauch in potentiell explosionsfähigen Atmosphären (Bereich 21) - Richtlinie 2014/34/UE
- Übereinstimmung mit den wichtigsten Gesundheits- und Sicherheitsanforderungen
- IEC 60034-1, IEC EN 60079-0, IEC EN 60079-31

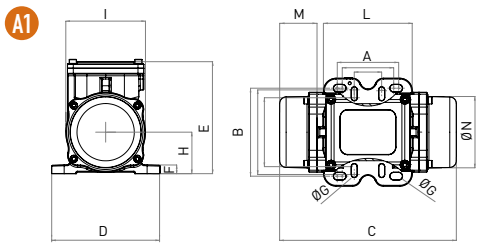

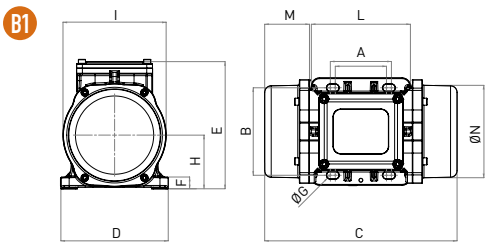

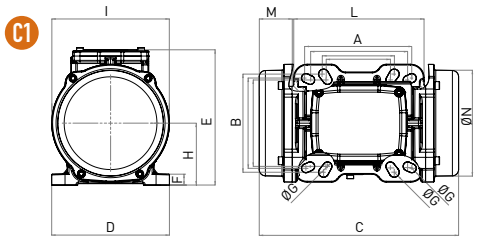

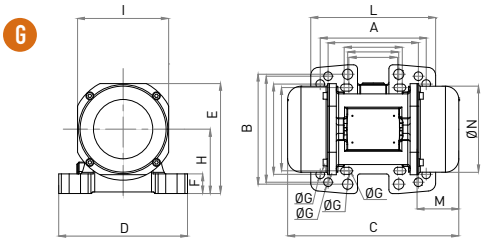

Modell		Zeichnung	Größe	ABMESSUNGEN-SPEZIFIKATIONEN (mm)													
				C		M		A	B	Ø G	Bohrungen	D	E	F	H	I	L	N
50Hz	60Hz			50Hz	60Hz	50Hz	60Hz											
MVE 60/3E-10A0-M	MVE 60/36E-10A0-M	A1	10A0	213		45		Variables Lochbild			4	130	135	11	50	96	107	85
								62-74	106	9								
								33	83-102	7								
MVE 100/3E-10A0-M	MVE 100/36E-10A0-M	A1	10A0	213		45		Variables Lochbild			4	130	135	11	50	96	107	85
								62-74	106	9								
								33	83-102	7								
MVE 200/3E-20A0-M	MVE 200/36E-20A0-M	B1	20A0	233		54		62-74	106	9	4	130	154	15	65	125	120	112
MVE 200/3E-23A0-M	MVE 200/36E-23A0-M	G	23A0	222		55		Variables Lochbild			4	164	140	25	82	116	159	110
								62-74	106	9								
								65	140	13								
								115	135	11								
								135	115	11								
MVE 300/3E-30A0-M	MVE 300/36E-30A0-M	C1	30A0	254		42		Variables Lochbild			4	154	173	15	79	150	166	134
								80	110	11								
								90	125	13								
								124	110	11								
								135	115	11								

Hinweis: Abmessungen mit Genauigkeitsgrad gemäß UNI 22768/1

"Diese Information erfolgt ohne Garantie , Zusicherung, Veranlassung oder Lizenz jeglicher Art. Sie erfolgt nach bestem Wissen und Gewissen von OLI oder bezieht sich auf Quellen , die für zuverlässig gehalten werden. OLI übernimmt daher keine rechtliche Verantwortung". Die neuesten und aktuellsten Informationen sind online verfügbar.

» Class II Div.2 Group F, G T4
» Erfüllt die Anforderungen von UL 1004-1,UL 1004-3, UL60079-31, UL60079-0, CSA 60079-0, CSA 60079- 31, CSA 22.2 N°100, CSA 22.2 N°77

MVE-MICRO - 2 polige elektrische Vibrationsmotoren

Die elektrischen Außenvibratoren MVE-MICRO zeichnen sich durch ihre geringe Größe aus und bestehen aus einem Elektromotor, der in einem robusten Aluminiumgehäuse untergebracht ist, wobei an beiden Enden der Welle Exzentergewichte angebracht sind.
Sie passen in kleine Vibrationsgeräte oder Trichter, wobei sie eine beträchtliche Zentrifugalkraft gewährleisten.

Class II Div.2: Temp. Class **T4**
II 3D Temp. Class: ● 100 °C
* Anschlüsse: **Y** Hochspannung

3 PHASIGE

Wm (kgcm)		Modell		Zentrifugalkraft (kg)		Gewicht (kg)		ELEKTRISCHE SPEZIFIKATIONEN							
								Leistung (kW)		Nennstrom A max			* Anschlüsse	Kabeldurch-führung	
50Hz	60Hz	50Hz	60Hz	50Hz	60Hz	50Hz	60Hz	50Hz	60Hz	50Hz (230V)	50Hz (400V)	60Hz (460V)		Metrik	
0,4	0,4	MVE 21/3E-MICRO	MVE 21/36E-MICRO	20	29	2		0,04	0,04	0,21	0,12	0,12	Y	M16	●
0,9	0,9	MVE 41/3E-MICRO	MVE41/36E-MICRO	45	65	2		0,06	0,06	0,30	0,18	0,18	Y	M16	●

1 PHASIGE

Wm (kgcm)		Modell		Zentrifugalkraft (kg)		Gewicht (kg)		ELEKTRISCHE SPEZIFIKATIONEN					
								Leistung (kW)		Nennstrom A max		Kabeldurch-führung	
50Hz	60Hz	50Hz	60Hz	50Hz	60Hz	50Hz	60Hz	50Hz	60Hz	50Hz (230V)	60Hz (115V)	Metrik	
0,1	0,1	MVE 3/3E-MICRO-M	MVE 3/36E-MICRO-M	4	6	1,6		0,03	0,04	0,30	0,80	M16	●
0,1	0,1	MVE 6/3E-MICRO-M	MVE 6/36E-MICRO-M	6	9	1,6		0,03	0,04	0,30	0,80	M16	●
0,4	0,4	MVE 21/3E-MICRO-M	MVE 21/36E-MICRO-M	20	29	2		0,04	0,07	0,20	0,80	M16	●
0,9	0,9	MVE 41/3E-MICRO-M	MVE 41/36E-MICRO-M	45	65	2,4		0,05	0,07	0,25	0,80	M16	●

MVE-MICRO - 2 POLIGE ELEKTRISCHE VIBRATIONSMOTOREN

ANWENDUNGEN	Kleine Trichter - kleine Siebe - Schurren - Vibrationszuführrinnen - Rütteltische
PULVER	Fein - trocken
PROBLEMLÖSUNG	Brücken- und Schachtbildung

EIGENSCHAFTEN

ARBEITSZYKLUS	Dauerbetrieb - S1
UMGEBUNGSTEMPERATUR	Von -20 °C bis 40 °C (von -4 °F bis 104 °F)
MAX. GERÄUSCHPEGEL	76 dB(A)
ATEX	II3D Ex tc IIIC Tx IP 66
MATERIAL	Aluminiumgehäuse - Edelstahlunwuchtabdeckungen
KONDENSATOR	Enthalten (bei 1ph-Modellen)

Hinweis: Abmessungen mit Genauigkeitsgrad gemäß UNI 22768/1

"Diese Information erfolgt ohne Garantie , Zusicherung, Veranlassung oder Lizenz jeglicher Art. Sie erfolgt nach bestem Wissen und Gewissen von OLI oder bezieht sich auf Quellen , die für zuverlässig gehalten werden. OLI übernimmt daher keine rechtliche Verantwortung". Die neuesten und aktuellsten Informationen sind online verfügbar.

- II2D Ex tb IIIC Tx Db IP66
- Ausrüstung und Sicherheitseinrichtungen für den Gebrauch in potentiell explosionsfähigen Atmosphären (Bereich 21) - Richtlinie 2014/34/UE
- Übereinstimmung mit den wichtigsten Gesundheits- und Sicherheitsanforderungen
- IEC 60034-1, IEC EN 60079-0, IEC EN 60079-31

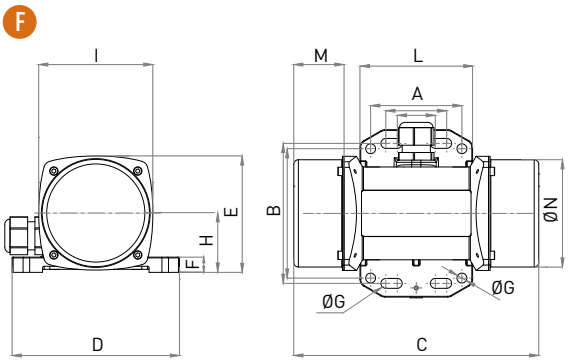

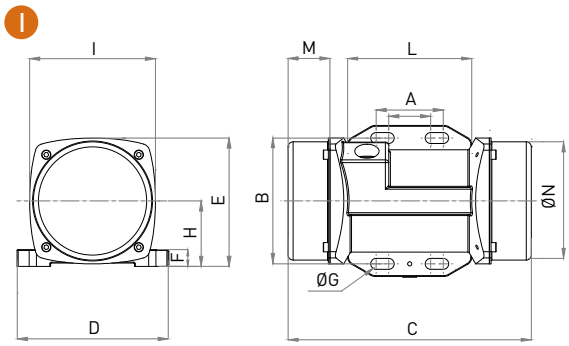

3 PHASIGE

Modell 50Hz	Modell 60Hz	Zeichnung	C 50Hz	M 50Hz	A	B	Ø G	Bohrungen	D	E	F	H	I	L	N
			ABMESSUNGEN-SPEZIFIKATIONEN (mm)												
MVE 21/3E-MICRO	MVE21/36E-MICRO	F	145	25	Variables Lochbild			4	110	76	10	39	75	74	70
					25-40	92	6.5								
					60	85	6.5								
MVE 41/3E-MICRO	MVE 41/36E-MICRO	F	161	33	Variables Lochbild			4	110	76	10	39	75	74	70
					25-40	92	6.5								
					60	85	6.5								

1 PHASIGE

Modell 50Hz	Modell 60Hz	Zeichnung	C 50Hz	M 50Hz	A	B	Ø G	Bohrungen	D	E	F	H	I	L	N
			ABMESSUNGEN-SPEZIFIKATIONEN (mm)												
MVE 3/3E-MICRO-M	MVE 3/36E-MICRO-M	F	145	25	Variables Lochbild			4	110	76	10	39	75	74	70
					25-40	92	6.5								
					60	85	6.5								
MVE 6/3E-MICRO-M	MVE 6/36E-MICRO-M	I	145	25	Variables Lochbild			4	90	76	10	39	75	74	70
					25-40	75	6.5								
					-	-	-								
MVE 21/3E-MICRO-M	MVE 21/36E-MICRO-M	F	145	25	Variables Lochbild			4	110	76	10	39	75	74	70
					25-40	92	6.5								
					60	85	6.5								
MVE 41/3E-MICRO-M	MVE 41/36E-MICRO-M	F	161	25	Variables Lochbild			4	110	76	10	39	75	74	70
					25-40	92	6.5								
					60	85	6.5								

Hinweis: Abmessungen mit Genauigkeitsgrad gemäß UNI 22768/1

"Diese Information erfolgt ohne Garantie , Zusicherung, Veranlassung oder Lizenz jeglicher Art. Sie erfolgt nach bestem Wissen und Gewissen von OLI oder bezieht sich auf Quellen , die für zuverlässig gehalten werden. OLI übernimmt daher keine rechtliche Verantwortung". Die neuesten und aktuellsten Informationen sind online verfügbar.

» Class II Div.2 Group F, G T4
» Erfüllt die Anforderungen von UL 1004-1,UL 1004-3, UL60079-31, UL60079-0, CSA 60079-0, CSA 60079- 31, CSA 22.2 N°100, CSA 22.2 N°77

MVO - Hydraulischer Vibrationsmotor

Der MVO-Vibrator erzeugt dank eines Hydrauliksystems, das eine exzentrische Masse betätigt, eine hochfrequente Drehschwingung.

Sie sind sehr widerstandsfähig und einfach zu installieren, sie benötigen keinen elektrischen oder pneumatischen Anschluss, sondern nur den hydraulischen.

MVO - HYDRAULISCHER VIBRATIONSMOTOR

ANWENDUNGEN	Muldenkipper - landwirtschaftliche Machinen
PULVER	Feuchtigkeitsbindend - naß, klebrig oder granuliert
PROBLEMLÖSUNG	Lockern und Lösen

EIGENSCHAFTEN

ARBEITSZYKLUS	Dauerbetrieb - S1
ARBEITSDRUCK	Von 70 bar bis 120 bar (von 1,015 psi bis 4.350 psi)
HYDRAULISCHER SCHALTKREIS	Regler + Filter (Maschenweite 30-60 micron)
HUBRAUM	3,12 cm³/Runde
UMGEBUNGSTEMPERATUR	Von -20 °C bis 60 °C (von -4 °F bis 140 °F)
ÖLVISKOSITÄT	Von 20mm²/sec bis 100mm²/sec
ÖL-ART	HLP HV (D in 51524) Hydraulisches Mineralöl
DURCHFLUSSMENGE	2,24 l/min (700 rpm) - 9,6 l/min (3.000 rpm) - 19,2 l/min (6.000 rpm)
MAX. GERÄUSCHPEGEL	80 dB(a)
MOTOR-TYPE	XV-1M/3.2
TECHNOLOGIE	Hydraulischer Kreisschwinger
MATERIAL	Graugussgehäuse (pulverbeschichtet in RAL 2004)

Hinweis: Abmessungen mit Genauigkeitsgrad gemäß UNI 22768/1

"Diese Information erfolgt ohne Garantie , Zusicherung, Veranlassung oder Lizenz jeglicher Art. Sie erfolgt nach bestem Wissen und Gewissen von OLI oder bezieht sich auf Quellen , die für zuverlässig gehalten werden. OLI übernimmt daher keine rechtliche Verantwortung". Die neuesten und aktuellsten Informationen sind online verfügbar.

» Konformität mit der Europäischen Richtlinie

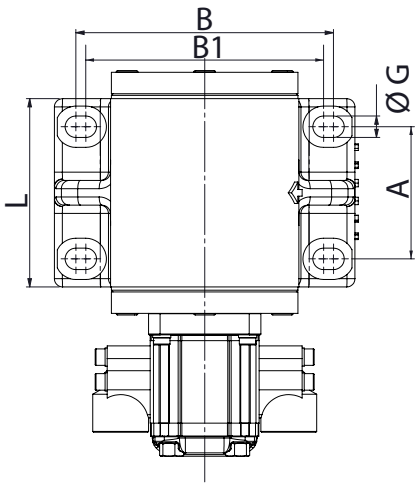

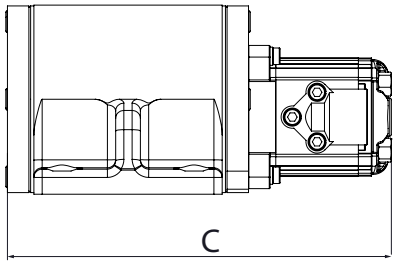

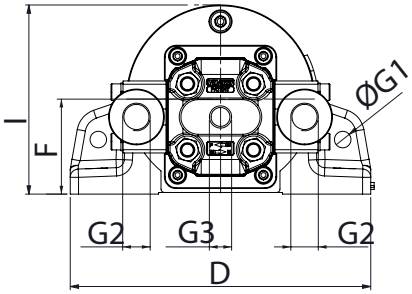

ABMESSUNGEN-SPEZIFIKATIONEN																							
A		B		B1		C		D		L		F		G		G1		G2	G3	I		Gewicht	
mm	in	mm	in	mm	in	mm	in	mm	in	mm	in	mm	in	mm	in	mm	in	BSPP	BSPP	mm	in	kg	lb
80	3,2	156	6,1	144	5,7	233	9,2	182	7,2	115	4,5	58	2,3	13	0,5	10	0,4	3/8¨	1/4¨	114,5	4,50	11	24

	SPEZIFIKATIONEN									
Modell	Zentrifugalkraft				Arbeitsmoment		Statisches Moment		Arbeitsdruck	max. Druck
	3000 rpm		6000 rpm		kgcm	inlb	kgcm	inlb	bar	bar
	kg	lb	kg	lb					3000 rpm	6000 rpm
MVO 850	208	459	830	1830	4,12	3,57	2,06	1,78	70	120

LAGERLEBENSZEIT			
RPM	Zentrifugalkraft		Lagerlebenszeit
	kg	lb	hrs
3000	208	459	>10.000
6000	830	1830	6.826

Hinweis: Abmessungen mit Genauigkeitsgrad gemäß UNI 22768/1

"Diese Information erfolgt ohne Garantie , Zusicherung, Veranlassung oder Lizenz jeglicher Art. Sie erfolgt nach bestem Wissen und Gewissen von OLI oder bezieht sich auf Quellen , die für zuverlässig gehalten werden. OLI übernimmt daher keine rechtliche Verantwortung". Die neuesten und aktuellsten Informationen sind online verfügbar.

» Konformität mit der Europäischen Richtlinie

Notes:

Notes:

WHEN YOU NEED IT, WHERE YOU NEED IT.

THE WORLDWIDE LEADER IN VIBRATION TECHNOLOGY

www.olivibra.com

OLI Headquarters

VIA SPARATO, 14
41036 MEDOLLA (MO) - ITALY

+39 0535 41 06 11

INFO@OLIVIBRA.COM

OLI Vibrationstechnik GmbH

LONDONER STRASSE 22
65552 LIMBURG - DEUTSCHLAND

+49 (0) 6431 97136 0

OLI@OLIGMBH.DE

OLI worldwide

OLI Australia
OLI Brazil
OLI China
OLI France
OLI Germany
OLI India
OLI Indonesia
OLI Italy
OLI Korea
OLI Malaysia
OLI Malta
OLI Mexico
OLI Middle East
OLI Nordic
OLI Poland
OLI Russia
OLI South Africa
OLI Spain
OLI Thailand
OLI Turkey
OLI UK
OLI USA
OLI Vietnam

OLI