OLI

# VIBRATEURS INDUSTRIELS

## VIBRATEURS ÉLECTRIQUES POUR APPLICATIONS INDUSTRIELLES

**Profil société** 4
**Caractéristiques techniques** 6

## MVE Gamme Standard

2 pôles 12
4 pôles 14
6 pôles 16
8 pôles 18
2 pôles monophasés 20
MICRO 22
MVE DC courant continu 24

## MVE-Exe Sécurité Accrue

2 pôles 26
4 pôles 28
6 pôles 30
8 pôles 32

## MVE-Exd Antidéflagrant

2 and 4 pôles 34
6 and 8 pôles 36

## MVE-Milling Minoterie

6, 8, 10, 12 pôles 38

## MVE-SV Spécial Crible

4 pôles 40

## MVE-SS Tout Inox

2, 4, 6, 8 pôles 42

## MVE-FD Flanged Drive

6, 8 pôles 44

**Installation** 48
**Dessins Techniques** pagina extra

# Leader mondial des technologies de la vibration

## NOS 3 DIVISIONS

**FOURNISSENT DES SOLUTIONS OPTIMALES POUR TOUTES LES EXIGENCES DES CLIENTS ET DES APPLICATIONS**

| VIBRATEURS INDUSTRIELS | AIDES À L'ÉCOULEMENT | CONSOLIDATION DU BÉTON |
|---|---|---|
| | | |
| Vibreurs électriques et supports oscillants pour les équipements vibrants. | Vibrateurs électriques et pneumatiques pour résoudre tous problème de fluidité. | Vibrateurs haute fréquence, convertisseurs et accessoires pour le compactage du béton. |

Fondée en 1960 à Milan, OLI a connu une évolution remarquable, consolidant sa position de **plus grand fabricant mondial de vibrateurs industriels.** La société a étendu sa présence à travers le monde avec **24 filiales commerciales**, plus de **70 entrepôts locaux** et **4 usines de fabrication.**

Initialement concentré sur les aiguilles vibrantes pour la consolidation du béton, OLI s'est imposé au fil du temps comme un leader mondial des technologies de vibration industrielle. Proposant une large gamme de **vibrateurs industriels électriques** et **pneumatiques, internes** et **externes**, OLI intègre parfaitement performance et fiabilité pour s'adapter aux besoins du marché.

OLI a développé sa stratégie commerciale prioritairement sur **une livraison rapide** et un **support technique** sans égales, garantissant ainsi aux clients partout à travers le monde **un accès express à nos produits et conseils**.
Un service client exceptionnel est le pilier des opérations d'OLI, caractérisé par une gestion efficace et universelle du traitement des commandes, de la fabrication des produits et du service après vente.
L'entreprise dispose d'une **équipe d'ingénieurs spécialisés** s'appuyant sur une organisation interne mondialement certifiée, prête à offrir l'expertise nécessaire pour répondre aux exigences des clients de manière fiable et efficace.

OLI s'engage non seulement à fournir des équipements de pointe, mais est également à l'avant-garde **du développement de produits innovants**, visant à maintenir son leadership dans l'industrie des technologies de vibration et à établir continuellement de nouveaux standards.

# CARACTÉRISTIQUES TECHNIQUES

## QUALITÉ

Matériaux de classe mondiale
Isolation classe F
Étanchéité durable
Roulements de qualité Premium
Conception robuste conçue FEM
Isolation sous vide
Analyse FMEA
Contrôle qualité 3D

## RENDEMENT

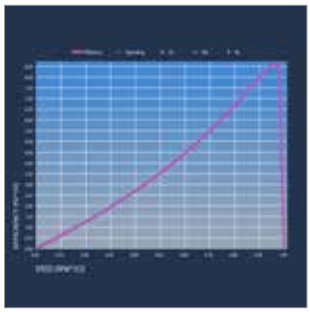

Rapport puissance/poids optimisé
Service continu S1
Conception électrique optimisée

## FIABILITÉ

Thermistance 130 °C
Dispositif de séparation de la graisse
Tropicalisation standard
Protection IP66
Isolation classe F

## FLEXIBILITÉ

Réglage facile de la masse
Différentes tensions et fréquences disponibles
Accès facile à la boîte de jonction
Anneaux de levage multiples

# Spécifications standards

| | GAMME | | | | | |
|---|---|---|---|---|---|---|
| Spécification | Standard | Sécurité accrue | Antidéflagrant | Minoterie | Spécial Crible | Tout Inox |
| **Alimentation électrique:** | Triphasé de 12V à 690V, 50Hz or 60Hz; Monophasé 110V 60Hz et 220V 50Hz. Les moteurs triphasés sont conçus pour les applications avec convertisseur. | Triphasés de 230 V à 500 V. 50 Hz à 60 Hz. Tous les moteurs sont conçus pour une application de type convertisseur de 20 Hz à la fréquence nominale. | Triphasés de 220 V à 575 V. 50 Hz à 60 Hz. Tous les moteurs sont conçus pour une application de type convertisseur de 20 Hz à la fréquence nominale. | | Triphasés de 220 V à 575 V. 50 Hz à 60 Hz. Tous les moteurs sont conçus pour une application de type convertisseur de 20 Hz à la fréquence nominale. | |
| **Temporisation** | Service continu (S1). | | | | | |
| **Structure de protection** | Protection mécanique IP66 selon CEI 60529. | | | | | |
| **Paliers** | Roulements à billes de la taille MICRO à 50. Roulements à rouleaux de la taille 60 à 110. | Roulements à billes de la taille 10 à 50. Roulements à rouleaux de la taille 60 à 90. | Roulements à rouleaux. | | | Roulements à billes de la taille 10 à 50 * Roulement à rouleaux pour taille 60. |
| **Couleur revêtement** | Revêtement en poudre polyester. Couleur standard RAL 2009. Peinture spéciale anticorrosion disponible sur demande sur la gamme Standard uniquement. | | | | | AISI 316 CORPS Sans revêtement |
| **Fixation** | Compatibilité avec les fixations des marques les plus connus, à la demande | | | | | / |
| **Installation et environnement de fonctionnement** | Pour utilisation à l'abri et en plein air | | | | | |
| | Température environnementale: -20 °C à +40 °C. Jusqu'à +55 ° C disponible sur demande. | Température environnementale: -20 °C à +40 °C. | Température environnementale: -20 °C à +60 °C. | Température environnementale: -20 °C à +40 °C. | Température environnementale: -20 °C à +40 °C. | Température environnementale: -20 °C à +40 °C. |
| **Normes respectées** | Conformité avec la Directive européenne, Basse tension 2014/35/UE Directive Machines 2006/42/EC, ATEX 2014/34/UE | | | | | |
| **Couvercles masses** | Aluminium, pour vibrateurs de taille 10 à taille 50 et taille 100, 105, 110. Acier doux, de la taille 60 à la taille 91. Acier inoxydable AISI 304, pour motovibrateurs à courant continu. | Aluminium, pour vibrateurs de la taille 10 à la taille 50. Acier doux, de la taille 60 à la taille 91. | Acier inoxydable AISI 304 . | Acier. | Aluminium. | Acier inoxydable AISI 304 . |
| **Enroulements** | moteur asynchrone 2, 4, 6 et 8 pôles triphasés de taille 10 à 110; 2 pôles monophasé de taille 10 à 30. | moteur asynchrone 2, 4, 6 et 8 pôles triphasés. | | 6, 8 et 10 pôles moteur asynchrone triphasé. | 4 pôles. | moteur asynchrone 2, 4, 6 et 8 pôles triphasés. |
| | Matériaux d'isolement classe F (155 °C). Enroulements imprégnés sous vide; Thermistance 130 °C standard de taille 60. | | Interrupteur thermique 130 °C standard à partir de la taille 60. | Matériaux d'isolement classe F (155 °C). Enroulements imprégnés sous vide; Thermistance 130 °C standard de taille 60. | Interrupteur thermique 130 °C. | Matériaux d'isolement classe F (155 °C). Enroulements imprégnés sous vide. |
| **Brides** | Boîtier en fonte jusqu'à la taille 80 (y compris), fonte sphéroïdale à partir de la taille 100. | | | | Fonte sphéroïdale. | AISI 316 |
| **Cadre** | En aluminium jusqu'à la taille 50, fonte à partir de la taille 60. | | | | Aluminium. | AISI 316 |
| **Arbre** | Alliage d'acier hautement résistant au stress. | | | | | |
| **Masses excentriques** | Complètement réglable. | | | | | |

* Sauf pour MVE 710/15N-50A0 et MVE 510/1N-50A0

# La gamme des vibrateurs OLI

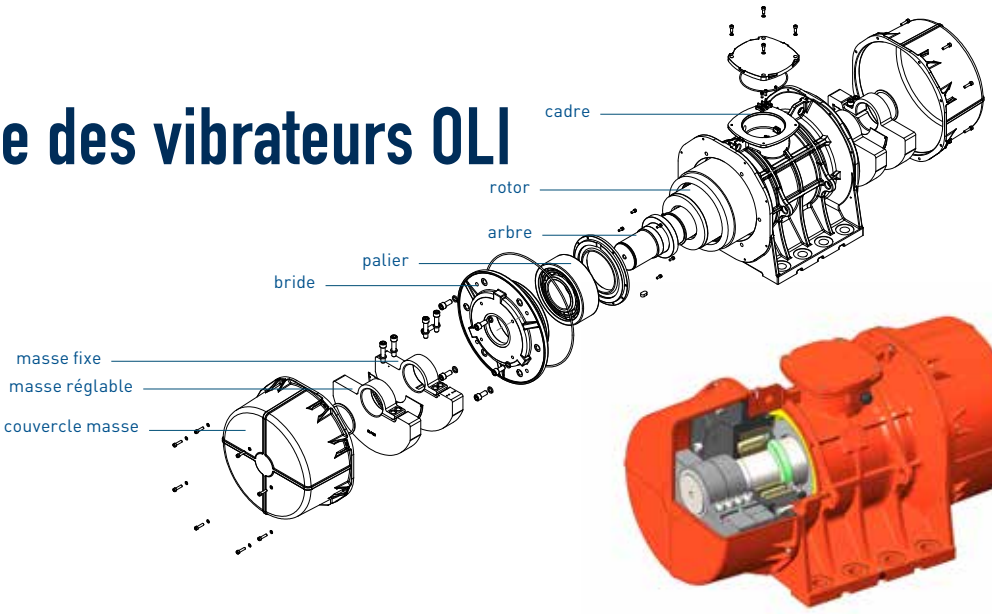


Fournissant une force centrifuge allant jusqu'a 26 000 kg et plusieurs tension d'alimentation possible, la gamme des moto-vibrateurs électriques OLI couvre plusieurs domaines d'application dans tous les pays et dans tous les secteurs industriels: des aliments aux minéraux, de la fonderie au recyclage et bien plus encore.
Les moto vibrateurs électriques OLI sont conçus et fabriqués en utilisant les dernières technologies et des matériaux et des composants haut de gamme.
Les corps des moteurs, les brides et les arbres de support sont conçus et fabriqués FMEA en alliage d'aluminium de première qualité, fonte et alliage d'acier pour résister aux applications lourdes et garantir un fonctionnement sans danger dans toutes les conditions.

Les enroulements imprégnés sous vide et les matériaux d'isolement classe F améliorent la fiabilité et la longévité.
Les roulements de qualité supérieure et le système de répartition de la graisse assurent une performance et une fiabilité sur le long terme.

Les masses excentriques réglables permettent un réglage facile de la force centrifuge fournie par le moteur.
Plusieurs certifications pour l'utilisation dans des environnements dangereux sont disponibles dans la gamme OLI afin de correspondre à la spécification plus exigeante dans le monde entier.

## ZONES ATEX

- RISQUE TRÈS OCCASIONEL
- RISQUE OCCASIONEL
- RISQUE CONSTANT

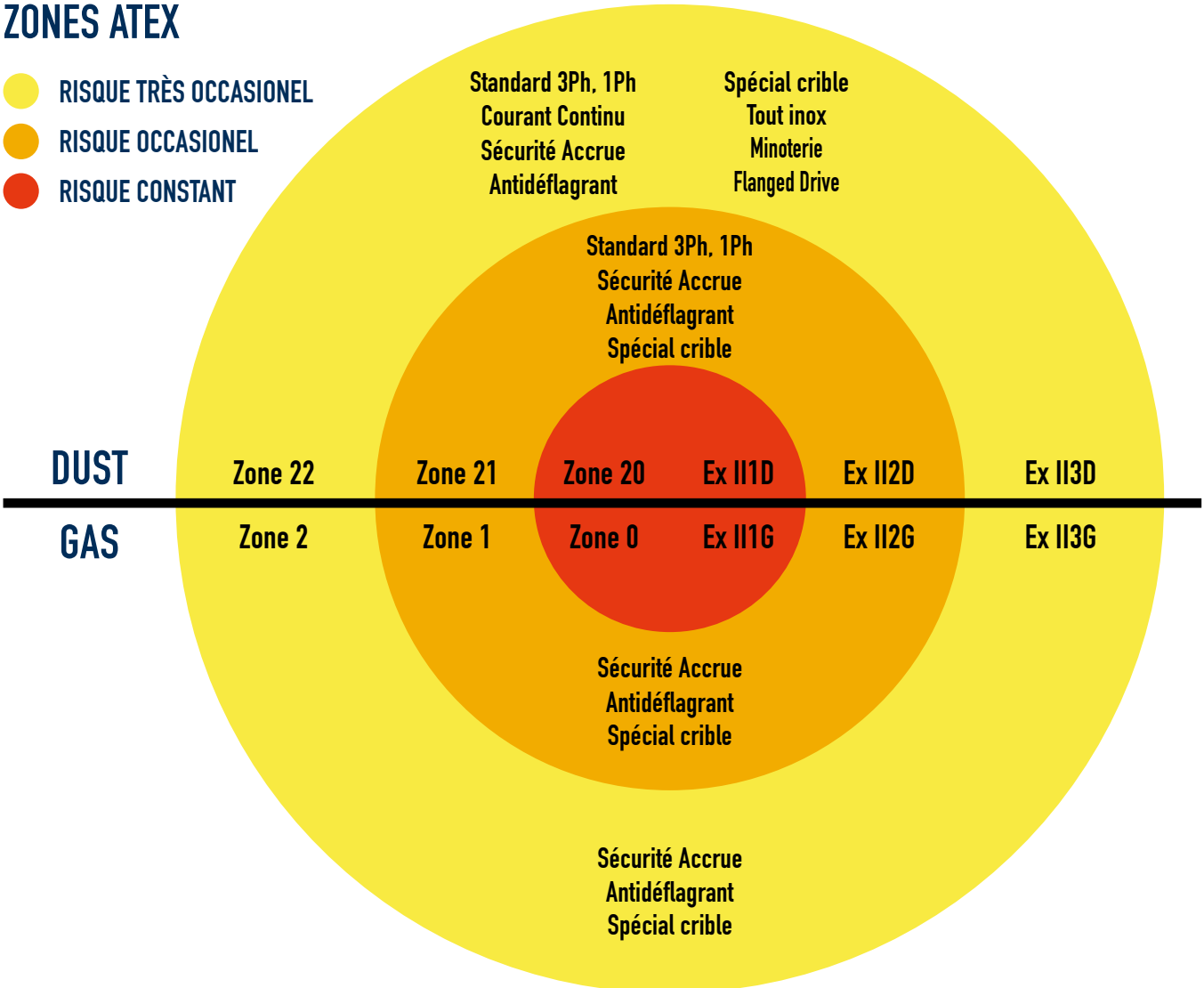

# Certifications

## Standard

Confirmité avec la directive Européene - Basse tension 2014/35/UE;Directive machine 2006/42/EC; ATEX 2014/34/UE - UL 1836. UL 1004-1 - SAC22.2 NO 25. 100. 145

| CATÉGORIE | CERTIFICATIONS | DIRECTIVE | GAZ | POUSSIÈRE |
|---|---|---|---|---|
| **ATEX zone 21**<br>Class II Div.2<br>Température nominale<br>-20/+40 °C * | | EN 60079-0, EN 60079-31 | n/a | II2D Ex tb IIIC Tx Db IP66 |
| | | IEC 60079-0, IEC 60079-31 | n/a | Ex tb IIIC Tx Db IP66 |
| | | UL 1004-1, UL 60079-0, UL 60079-31<br>CSA 22.2 100, CSA 22.2 60079-0,<br>CSA 22.2 60079-31 | n/a | Class II Div.2 Groups F, G T4 |

*Température ambiante de 55°C disponible à la demande

**Gamme MVE DC:** II3D Ex tc IIIC T100 IP69K

Tx = T100°C jusqu'à la taille 30 inclus
Tx = T135°C à partir de la taille 40 et suppérieur"

## Traitement du grain, acier inoxydable, vibrateur à tamis et Flanged Drive

Confirmité avec la directive Européene - Basse tension 2014/35/UE; Directive machine 2006/42/EC; ATEX 2014/34/UE

| CATÉGORIE | CERTIFICATIONS | DIRECTIVE | GAZ | POUSSIÈRE |
|---|---|---|---|---|
| **ATEX zone 22**<br>Température nominale<br>-20/+40 °C | | EN 60079-0, EN 60079-31 | n/a | II3D Ex tc IIIC T100 IP66 |
| | | UL 1446, CSA C22.2 NO 0-10 | n/a | n/a |

## Sécurité Accrue

Confirmité avec la directive Européene - Basse tension 2014/35/UE; Directive machine 2006/42/EC; ATEX 2014/34/UE - UL 1836. UL 1004-1 - SAC22.2 NO 25. 100. 145

| CATÉGORIE | CERTIFICATIONS | DIRECTIVE | GAZ | POUSSIÈRE |
|---|---|---|---|---|
| **ATEX zone 1-21**<br>Class II Div.2 (dust)<br>Class I Div.2 (gas)<br>Température nominale<br>-20/+40 °C | | EN 60079-0, EN 60079-7 | II 2G Ex eb IIC T3 Gb | II2D Ex tb IIIC Tx Db IP66 |
| | | IEC 60079-0, IEC 60079-7 | Ex eb IIC T3 Gb | Ex tb IIIC Tx Db IP66 |
| | | UL 1004-1, UL 60079-0, UL 60079-7<br>CSA 22.2 100, CSA 22.2 60079-0,<br>CSA 22.2 60079-7 | Class I Div.2<br>Group A, B, C, D T3 | Class II Div.2 Groups F, G T4 |

Tx = T100°C jusqu'à la taille 30 inclus
Tx = T135°C à partir de la taille 40 et suppérieur"

## Antidéflagrant et vibrateur tamis

Confirmité avec la directive Européene - Basse tension 2014/35/UE; Directive machine 2006/42/EC; ATEX 2014/34/UE- UL 1836. UL 1004-1. UL 674 - CSAC22.2 NO 25. 100. 145

| CATÉGORIE | CERTIFICATIONS | DIRECTIVE | GAZ | POUSSIÈRE |
|---|---|---|---|---|
| **ATEX zone 1-21**<br>Class I Div.1<br>Class II Div.1 **<br>Température<br>nominale<br>-20/+60 °C | | EN 60079-0, EN 60079-31, EN 60079-1 | ATEX II 2G Ex db IIB T4 Gb | ATEX II 2D Ex tb IIIC T135°C Db |
| | | IEC 60079-0, IEC 60079-31,<br>IEC 60079-1 | IECEx Ex db IIB T4 Gb | IECEX Ex tb IIIC T135°C Db |
| | E488916 CLASS I DIV.1 GROUP C,D T4 | UL 1004-1,<br>UL 1004-3,UL1203;UL674,<br>CSA C22.2 No.145,<br>CSA C22.2 No.30-M1986. | CLASS I Div.1<br>Group C, D T4 IP66 | CLASS II Div.1 GROUP E,F,G** |

* Le vibrateur à tamis est également disponible avec les mêmes certifications que la gamme standard, non antidéflagrante, mentionnée dans le premier tableau de cette page.
** Bientôt disponible.

# Comment choisir un motovibrateur

## 1.

Choisissez tr/min et l'amplitude "e" (max. 0) adapté à votre application :

Vibration circulaire

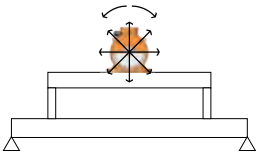

Vibration linéaire

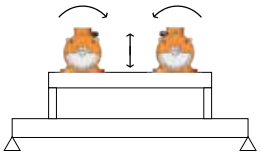

| Procédés d'application | Vibration | | Tours par minute | | | | | |
|---|---|---|---|---|---|---|---|---|
| | | | 50Hz | 750 | 1000 | 1500 | 3000 | 6000 |
| | Circulaire | Linéaire | 60Hz | 900 | 1200 | 1800 | 3600 | - |
| Transport | | ✓ | | | ✓ | ✓ | | |
| Séparation / Dégrillage / Dimensionnement | | ✓ | | ✓ | ✓ | ✓ | | |
| Positionnement / Dosage | | ✓ | | ✓ | ✓ | ✓ | | |
| Nettoyage filtre | ✓ | | | | | | ✓ | |
| Déchargement silo/ trémie | ✓ | | | | | | ✓ | |
| Lits fluidisés | | ✓ | | ✓ | ✓ | | | |
| Fonds vibrants | ✓ | | | | | ✓ | ✓ | |
| Compactage | | ✓ | | | | | ✓ | ✓ |
| Consolidation du béton | ✓ | | | | | | ✓ | ✓ |

| rpm | e (mm) | |
|---|---|---|
| | Min. | Max. |
| 3.600 | 0,3 | 0,6 |
| 3.000 | 0,3 | 0,8 |
| 1.800 | 1,2 | 2,2 |
| 1.500 | 1,4 | 2,6 |
| 1.200 | 2,5 | 4,0 |
| 1.000 | 3,0 | 5,2 |
| 9.00 | 3,5 | 5,5 |
| 750 | 3,5 | 6,0 |

## 2.

Choisissez un vibrateur MVE des tableaux des pages suivantes et utiliser son Wm dans cette formule:

$$e = 5 \times \frac{n \times Wm}{n \times M_{mot} + M_{vm}}$$

e = amplitude de vibration 0-pic (mm)

n = nombre de moteurs de vibration

Wm = moment dynamique (kgcm)

$M_{mot}$ = poids moteur (kg)

$M_{vm}$ = poids de la machine vibrante (sans matériel et moteurs)

## 3.

Vérifiez la valeur obtenue “e”:

- Si elle est similaire à celle nécessaire (étape 1) ➡ le modèle MVE est le bon.
- Si elle n’est pas similaire à celle nécessaire (étape 1) ➡ répétez le processus (étape 2) avec un modèle différent de MVE.

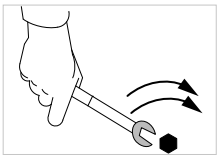

Pour obtenir des informations sur l’installation, voir annexe.

# Tensions nominales standard

| | Voltzahlen | Hz |
|---|---|---|
| | 200-230/345-400 V | 50/60 |
| | 220-240/380-415 V | 50 |
| | 380-415 V (Delta) * | 50 |
| | 230/460 V * | 60 |
| | 460 V (Delta)* | 60 |
| | 330/575 V* | 60 |
| | 575 V (Delta) * | 60 |
| | 460 V (Delta)* | 60 |
| | 290-300/500-525 V | 50 |
| | 500-525 V (Delta) | 50 |
| | 207-253/414-480 V | 60 |
| | 220-240/380-415 V | 50 |
| | 220-277/380-480 V | 60 |
| | 380/415 V (Delta) | 50 |
| | 460 V (Delta)* | 60 |

*** Tolérance de tension ± 10%**

Plusieurs tensions sont disponibles pour correspondre aux spécifications électriques locales
dans le monde entier à 50 Hz et 60 Hz.

Tous les vibrateurs OLI peuvent fonctionner avec une double tension en changeant simplement les connexions à l'intérieur de la boîte à bornes de **Star** à **Delta** ou vice-versa.

**En règle générale, les MVE avec une puissance nominale > 4,3kW ont une connexion de boîte à bornes Delta standard** , à la seule exception du MVE 5000/3E-75A1. **Les MVE plus petits ont une connexion de boîte à bornes Star standard.** Se référer aux tableaux de spécifications du produit pour voir le réglage d'usine de chaque modèle.
*Pour plus de détails sur les connexions « Star » et « Delta », voir page 45.*

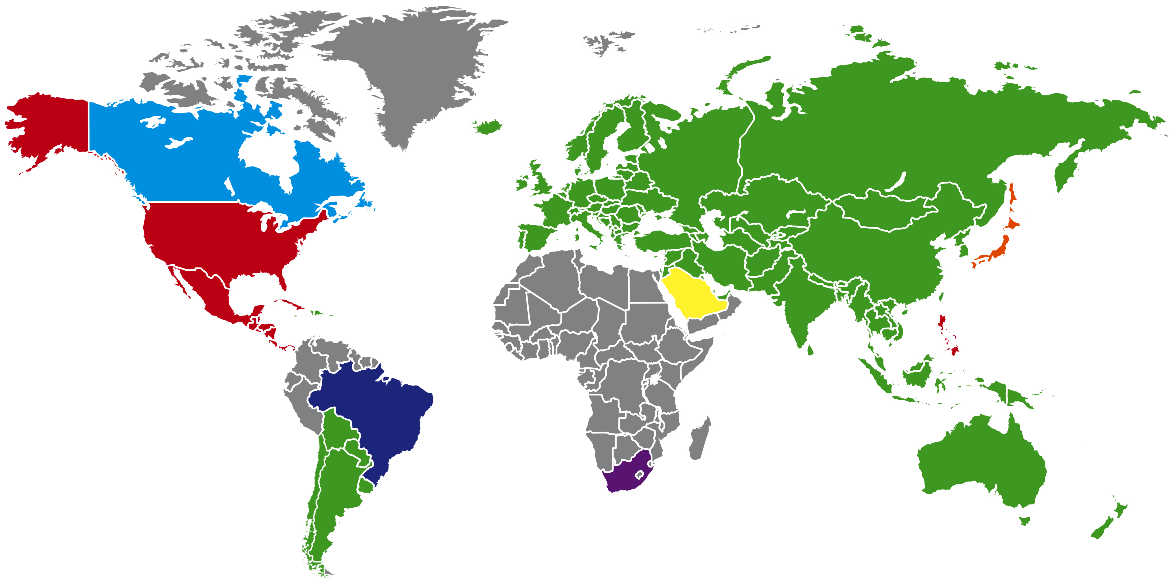

# Options

**ACIER-IT**
Spécialement développé pour les applications alimentaires avec un revêtement spécial contenant de l'acier inoxydable AiSi 316L.

**ARBRES ALLONGÉS**
Conçus pour l'utilisation de plusieurs vibrateurs. Disponibles sur demande.

**COUVERCLES EN ACIER INOXYDABLE**
Disponibles avec une finition propre. Couvercles de masse en acier inoxydable AiSi 304 (sur demande) pour les applications les plus exigeantes. Disponibles jusqu'à la taille 91.

**CHAUFFAGE**
À utiliser dans un environnement très froid.

**COUVERCLES FENDUS**
Développés pour les applications peu encombrantes. Disponibles à partir de la taille 60 et au-delà.

**EMPREINTE**
Empreinte du concurrent disponible sur demande.

**IMPORTANT:**
La tension nominale peut varier en fonction du niveau de certification admis lorsque certaines options sont choisies.

# MVE GAMME STANDARD

## 2 PÔLES – 3000/3600 rpm

Class II Div.2: Temp. Class **T4**
ExII 2D Temp. Class: ● 100 °C ● 135 °C

* Raccordements des bornes : **Y** Haute tension ; **Δ** Basse tension

| Wm (kgcm) | | Modèle | | Force centrifuge (kg) | | Poids (kg) | | SPÉCIFICATIONS ÉLECTRIQUES | | | | | | | | |
|---|---|---|---|---|---|---|---|---|---|---|---|---|---|---|---|---|
| | | | | | | | | Puissance d'entrée (kW) | | Courant nominal | | * Raccordements des bornes | Ia/In | | Presse-étoupe | |
| 50Hz | 60Hz | 50Hz | 60Hz | 50Hz | 60Hz | 50Hz | 60Hz | 50Hz | 60Hz | 50Hz (400V) | 60Hz (460V) | | 50Hz | 60Hz | Metrico | |
| 1,3 | 1,0 | MVE 60/3E-10A0 | MVE 60/36E-10A0 | 66 | 71 | 4 | | 0,09 | 0,09 | 0,25 | 0,23 | Y | 3,2 | 3,2 | M16 | ● |
| 2,0 | 1,3 | MVE 100/3E-10A0 | MVE 100/36E-10A0 | 98 | 95 | 5 | | 0,09 | 0,09 | 0,25 | 0,23 | Y | 3,2 | 3,2 | M16 | ● |
| 3,7 | 2,6 | MVE 200/3E-20A0 | MVE 200/36E-20A0 | 187 | 189 | 7 | | 0,15 | 0,18 | 0,35 | 0,30 | Y | 3,5 | 3,5 | M20 | ● |
| 3,7 | 2,6 | MVE 200/3E-23A0 | MVE 200/36E-23A0 | 187 | 189 | 7 | | 0,15 | 0,18 | 0,35 | 0,30 | Y | 3,5 | 3,5 | M20 | ● |
| 6,4 | 4,5 | MVE 300/3E-30A0 | MVE 300/36E-30A0 | 321 | 323 | 10 | | 0,25 | 0,28 | 0,52 | 0,45 | Y | 3,8 | 3,7 | M20 | ● |
| 8,0 | 5,7 | MVE 400/3E-30A0 | MVE 400/36E-30A0 | 407 | 411 | 10 | | 0,27 | 0,33 | 0,58 | 0,60 | Y | 3,7 | 3,7 | M20 | ● |
| 10,3 | 7,4 | MVE 500/3E-40A0 | MVE 500/36E-40A0 | 530 | 534 | 16 | | 0,50 | 0,58 | 0,96 | 0,97 | Y | 4,2 | 4,4 | M20 | ● |
| 14,9 | 10,6 | MVE 700/3E-40A0 | MVE 700/36E-40A0 | 758 | 765 | 17 | | 0,59 | 0,61 | 1,25 | 1,24 | Y | 4,5 | 5,2 | M20 | ● |
| 15,7 | 11,1 | MVE 800/3E-50A0 | MVE 800/36E-50A0 | 794 | 800 | 20 | | 0,70 | 0,84 | 1,45 | 1,50 | Y | 4,0 | 4,0 | M20 | ● |
| 20,3 | 14,0 | MVE 1200/3E-50A0 | MVE 1200/36E-50A0 | 1.005 | 1.013 | 21 | | 0,95 | 1,15 | 1,85 | 1,95 | Y | 4,6 | 4,7 | M20 | ● |
| 26,6 | 18,6 | MVE 1300/3E-50A0 | MVE 1300/36E-50A0 | 1.355 | 1.365 | 22 | | 1,30 | 1,38 | 2,44 | 2,25 | Y | 5,4 | 5,2 | M20 | ● |
| 31,3 | 22,2 | MVE 1600/3E-60A0 | MVE 1600/36E-60A0 | 1.601 | 1.608 | 51 | 50 | 1,54 | 1,60 | 2,94 | 2,61 | Y | 6,1 | 6,4 | M25 | ● |
| 36,8 | 27,6 | MVE 2000/3E-60A0 | MVE 2000/36E-60A0 | 2.027 | 1.997 | 52 | 50 | 2,10 | 2,10 | 3,75 | 3,42 | Y | 6,7 | 6,6 | M25 | ● |
| 46,0 | 31,9 | MVE 2300/3E-60A0 | MVE 2300/36E-60A0 | 2.302 | 2.306 | 53 | 51 | 2,40 | 2,45 | 4,44 | 3,45 | Y | 6,2 | 6,5 | M25 | ● |
| 68,1 | 43,9 | MVE 3200/3E-75A1 | MVE 3200/36E-75A1 | 3.252 | 3.176 | 103 | 101 | 2,76 | 2,90 | 5,30 | 4,61 | Y | 8,5 | 8,4 | M32 | ● |
| 79,4 | 56,0 | MVE 4000/3E-75A1 | MVE 4000/36E-75A1 | 4.033 | 4.052 | 107 | 104 | 2,90 | 2,90 | 5,30 | 4,61 | Y | 8,7 | 9,9 | M32 | ● |
| 103,2 | 69,8 | MVE 5000/3E-75A1 | MVE 5000/36E-75A1 | 5.009 | 5.048 | 111 | 106 | 4,00 | 4,00 | 7,22 | 6,28 | Y | 8,7 | 10,0 | M32 | ● |
| 129,6 | 90,5 | MVE 6500/3E-85A0 | MVE 6500/36E-85A0 | 6.510 | 6.552 | 228 | 230 | 5,23 | 5,50 | 9,43 | 8,20 | Δ | 8,7 | 9,0 | M32 | ● |
| 179,6 | 129,6 | MVE 9000/3E-85A0 | MVE 9000/36E-85A0 | 9.025 | 9.375 | 240 | 235 | 9,50 | 9,30 | 17,80 | 14,40 | Δ | 8,6 | 8,8 | M32 | ● |
| 129,6 | 90,5 | MVE 6500/3E-86A0 | MVE 6500/36E-86A0 | 6.510 | 6.552 | 228 | 230 | 5,50 | 6,30 | 9,50 | 9,50 | Δ | 8,2 | 7,7 | M32 | ● |
| 179,6 | 129,6 | MVE 9000/3E-86A0 | MVE 9000/36E-86A0 | 9.025 | 9.375 | 240 | 235 | 6,60 | 7,70 | 11,50 | 11,50 | Δ | 8,2 | 8,2 | M32 | ● |

*Taille 10A0*

*Taille 60A0*

*Taille 105A0*

JUSQU'À LA TAILLE 60 (NON COMPRIS)
60Hz masses = 50Hz masses ajustées à 70%

SUPÉRIEUR À LA TAILLE 60 (Y COMPRIS)
Masses spécifiques pour 60Hz

Pour convertir les kg en Newton: N = 9.81 · kg

- II2D Ex tb IIIC Tx Db IP66
- Équipement et système de protection destinés pour l'utilisation en atmosphères explosibles (Zone 21) - Directive 2014/34/UE
- Conformité avec les Exigences Essentielles de Santé et de Sécurité
- IEC 60034-1, IEC EN 60079-0, IEC EN 60079-31

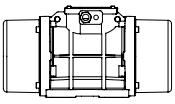

Dessins techniques sur la dernière page



| Modèle | | Dessein | Taille | SPÉCIFICATIONS DIMENSIONNELLES (mm) | | | | | | | | | | | | | | |
|---|---|---|---|---|---|---|---|---|---|---|---|---|---|---|---|---|---|---|
| | | | | C | | M | | A | B | Ø G | Trous | D | E | F | H | I | L | N |
| 50Hz | 60Hz | | | 50Hz | 60Hz | 50Hz | 60Hz | | | | N° | | | | | | | |
| MVE 60/3E-10A0 | MVE 60/36E-10A0 | A1 | 10A0 | 213 | | 45 | | Empreinte multiple | | | 4 | 130 | 135 | 11 | 50 | 96 | 107 | 85 |
| | | | | | | | | 62-74 | 106 | 9 | | | | | | | | |
| | | | | | | | | 33 | 83-102 | 7 | | | | | | | | |
| MVE 100/3E-10A0 | MVE 100/36E-10A0 | A1 | 10A0 | 213 | | 45 | | Empreinte multiple | | | 4 | 130 | 135 | 11 | 50 | 96 | 107 | 85 |
| | | | | | | | | 62-74 | 106 | 9 | | | | | | | | |
| | | | | | | | | 33 | 83-102 | 7 | | | | | | | | |
| MVE 200/3E-20A0 | MVE 200/36E-20A0 | B1 | 20A0 | 233 | | 54 | | 62-74 | 106 | 9 | 4 | 130 | 154 | 15 | 65 | 125 | 120 | 112 |
| MVE 200/3E-23A0 | MVE 200/36E-23A0 | G | 23A0 | 222 | | 55 | | Empreinte multiple | | | 4 | 164 | 140 | 25 | 82 | 116 | 159 | 110 |
| | | | | | | | | 62-74 | 106 | 9 | | | | | | | | |
| | | | | | | | | 65 | 140 | 13 | | | | | | | | |
| | | | | | | | | 115 | 135 | 11 | | | | | | | | |
| | | | | | | | | 135 | 115 | 11 | | | | | | | | |
| MVE 300/3E-30A0 | MVE 300/36E-30A0 | C1 | 30A0 | 254 | | 42 | | Empreinte multiple | | | 4 | 150 | 173 | 15 | 79 | 150 | 166 | 134 |
| | | | | | | | | 80 | 110 | 11 | | | | | | | | |
| | | | | | | | | 90 | 125 | 13 | | | | | | | | |
| | | | | | | | | 124 | 110 | 11 | | | | | | | | |
| | | | | | | | | 135 | 115 | 11 | | | | | | | | |
| MVE 400/3E-30A0 | MVE 400/36E-30A0 | C1 | 30A0 | 274 | | 52 | | Empreinte multiple | | | 4 | 150 | 173 | 15 | 79 | 150 | 166 | 134 |
| | | | | | | | | 80 | 110 | 11 | | | | | | | | |
| | | | | | | | | 90 | 125 | 13 | | | | | | | | |
| | | | | | | | | 124 | 110 | 11 | | | | | | | | |
| | | | | | | | | 135 | 115 | 11 | | | | | | | | |
| MVE 500/3E-40A0 | MVE 500/36E-40A0 | D1 | 40A0 | 330 | | 78 | | 105 | 140 | 13 | 4 | 170 | 196 | 20 | 92 | 169 | 166 | 158 |
| MVE 700/3E-40A0 | MVE 700/36E-40A0 | D1 | 40A0 | 330 | | 78 | | 105 | 140 | 13 | 4 | 170 | 196 | 20 | 92 | 169 | 166 | 158 |
| MVE 800/3E-50A0 | MVE 800/36E-50A0 | D1 | 50A0 | 321 | | 62 | | 120 | 170 | 17 | 4 | 208 | 210 | 22 | 96 | 185 | 192 | 170 |
| MVE 1200/3E-50A0 | MVE 1200/36E-50A0 | D1 | 50A0 | 321 | | 62 | | 120 | 170 | 17 | 4 | 208 | 210 | 22 | 96 | 185 | 192 | 170 |
| MVE 1300/3E-50A0 | MVE 1300/36E-50A0 | D1 | 50A0 | 321 | | 62 | | 120 | 170 | 17 | 4 | 208 | 210 | 22 | 96 | 185 | 192 | 170 |
| MVE 1600/3E-60A0 | MVE 1600/36E-60A0 | D1 | 60A0 | 402 | | 90 | | 140 | 190 | 17 | 4 | 230 | 260 | 26 | 124 | 240 | 218 | 222 |
| MVE 2000/3E-60A0 | MVE 2000/36E-60A0 | D1 | 60A0 | 402 | | 90 | | 140 | 190 | 17 | 4 | 230 | 260 | 26 | 124 | 240 | 218 | 222 |
| MVE 2300/3E-60A0 | MVE 2300/36E-60A0 | D1 | 60A0 | 402 | | 90 | | 140 | 190 | 17 | 4 | 230 | 260 | 26 | 124 | 240 | 218 | 222 |
| MVE 3200/3E-75A1 | MVE 3200/36E-75A1 | D1 | 75A1 | 516 | | 117 | | 155 | 255 | 25 | 4 | 304 | 314 | 30 | 147 | 285 | 277 | 265 |
| MVE 4000/3E-75A1 | MVE 4000/36E-75A1 | D1 | 75A1 | 516 | | 117 | | 155 | 255 | 25 | 4 | 304 | 314 | 30 | 147 | 285 | 277 | 265 |
| MVE 5000/3E-75A1 | MVE 5000/36E-75A1 | D1 | 75A1 | 564 | 516 | 141 | 117 | 155 | 255 | 25 | 4 | 304 | 314 | 30 | 147 | 285 | 277 | 265 |
| MVE 6500/3E-85A0 | MVE 6500/36E-85A0 | D1 | 85A0 | 624 | | 130 | | 200 | 320 | 28 | 4 | 385 | 402 | 40 | 203 | 394 | 360 | 378 |
| MVE 9000/3E-85A0 | MVE 9000/36E-85A0 | D1 | 85A0 | 624 | | 130 | | 200 | 320 | 28 | 4 | 385 | 402 | 40 | 203 | 394 | 360 | 378 |
| MVE 6500/3E-86A0 | MVE 6500/36E-86A0 | D1 | 86A0 | 624 | | 130 | | 200 | 320 | 28 | 4 | 385 | 402 | 40 | 203 | 394 | 360 | 378 |
| MVE 9000/3E-86A0 | MVE 9000/36E-86A0 | D1 | 86A0 | 624 | | 130 | | 200 | 320 | 28 | 4 | 385 | 402 | 40 | 203 | 394 | 360 | 378 |

## Note:

REMARQUE: Dimensions avec précision grossière conformément à UNI 22768/1

Ces informations sont fournies sans garantie, représentation, incitation ou licence d'aucune sorte. Les informations sont précises selon la connaissance de OLI ou sont obtenues de sources considérées comme exactes. OLI n'assume donc aucune responsabilité légale.
La dernière version du catalogue mis à jour est disponible en ligne.

» Class II Div.2 Group F, G T4
» Conforme à UL 1004-1,UL 1004-3, UL60079-31, UL60079-0, CSA 60079-0, CSA 60079- 31, CSA 22.2 N°100, CSA 22.2 N°77

# MVE GAMME STANDARD

## 4 PÔLES – 1500/1800 rpm

Class II Div.2: Temp. Class **T4**
ExII 2D Temp. Class: ● 100 °C ● 135 °C

* Raccordements des bornes : **Y** Haute tension ; **Δ** Basse tension

| Wm (Kgcm) | | Modèle | | Force centrifuge (kg) | | Poids (kg) | | SPÉCIFICATIONS ÉLECTRIQUES | | | | | | | | |
|---|---|---|---|---|---|---|---|---|---|---|---|---|---|---|---|---|
| | | | | | | | | Puissance d'entrée (kW) | | Courant nominal | | * Raccordements des bornes | Ia/In | | Presse-étoupe | |
| 50Hz | 60Hz | 50 Hz | 60 Hz | 50Hz | 60Hz | 50Hz | 60Hz | 50Hz | 60Hz | 50Hz (400V) | 60Hz (460V) | | 50Hz | 60Hz | Metrico | |
| 2.0 | 2.0 | MVE 40/15E-10A0 | MVE 40/18E-10A0 | 25 | 36 | 5 | | 0,05 | 0,04 | 0,31 | 0,31 | Y | 2,2 | 2,2 | M16 | ● |
| 6.0 | 4.2 | MVE 90/15E-20A0 | MVE 90/18E-20A0 | 75 | 76 | 7 | | 0,07 | 0,08 | 0,31 | 0,25 | Y | 2,2 | 2,2 | M20 | ● |
| 7.7 | 5,4 | MVE 100/15E-20A0 | MVE 100/18E-20A0 | 97 | 98 | 7 | | 0.07 | 0.08 | 0.31 | 0.25 | Y | 2.2 | 2.2 | M20 | ● |
| 15.4 | 10.8 | MVE 200/15E-30A0 | MVE 200/18E-30A0 | 194 | 196 | 12 | | 0,12 | 0,15 | 0,49 | 0,50 | Y | 2,2 | 2,2 | M20 | ● |
| 33.4 | 23.4 | MVE 400/15E-40A0 | MVE 400/18E-40A0 | 420 | 423 | 20 | | 0,27 | 0,32 | 0,84 | 0,86 | Y | 2,7 | 2,7 | M20 | ● |
| 40.1 | 28.1 | MVE 500/15E-40A0 | MVE 500/18E-40A0 | 504 | 508 | 21 | | 0,35 | 0,40 | 1,06 | 1,09 | Y | 3,0 | 2,9 | M20 | ● |
| 26.6 | 18.6 | MVE 300/15E-50A0 | MVE 300/18E-50A0 | 334 | 336 | 22 | | 0,62 | 0,73 | 1,32 | 1,20 | Y | 3,2 | 3,4 | M20 | ● |
| 56.8 | 39.4 | MVE 700/15E-50A0 | MVE 700/18E-50A0 | 714 | 712 | 27 | | 0,62 | 0,73 | 1,32 | 1,20 | Y | 3,2 | 3,4 | M20 | ● |
| 56.8 | 39.4 | MVE 710/15E-50A0 | MVE 710/18E-50A0 | 714 | 712 | 27 | | 0,62 | 0,73 | 1,32 | 1,20 | Y | 3,2 | 3,4 | M20 | ● |
| 75.6 | 52.9 | MVE 950/15E-50A0 | MVE 950/18E-50A0 | 950 | 957 | 33 | | 0,64 | 0,77 | 1,40 | 1,35 | Y | 4,2 | 4,2 | M20 | ● |
| 87.7 | 61.4 | MVE 1100/15E-51A0 | MVE 1100/18E-51A0 | 1.102 | 1.110 | 35 | 28,5 | 0,64 | 0,77 | 1,40 | 1,35 | Y | 4,0 | 4,0 | M20 | ● |
| 108.6 | 76.7 | MVE 1400/15E-60A0 | MVE 1400/18E-60A0 | 1.364 | 1.388 | 63,5 | 60,5 | 0,70 | 0,84 | 1,78 | 1,78 | Y | 4,2 | 4,2 | M25 | ● |
| 137.3 | 92.0 | MVE 1700/15E-60A0 | MVE 1700/18E-60A0 | 1.725 | 1.664 | 67,5 | 64 | 1,13 | 1,30 | 2,16 | 2,09 | Y | 4,9 | 4,7 | M25 | ● |
| 187.7 | 137.4 | MVE 2400/15E-60A0 | MVE 2400/18E-60A0 | 2.358 | 2.485 | 77 | 69.5 | 1,57 | 1,88 | 3,20 | 3,20 | Y | 5,1 | 5,1 | M25 | ● |
| 203.5 | 135.6 | MVE 2500/15E-70A0 | MVE 2500/18E-70A0 | 2.557 | 2.454 | 85 | 74,4 | 1,76 | 2,00 | 3,08 | 3,00 | Y | 6,2 | 6,3 | M25 | ● |
| 248.7 | 169.8 | MVE 3000/15E-70A0 | MVE 3000/18E-70A0 | 3.124 | 3.071 | 83,5 | 78 | 1,90 | 2,30 | 3,68 | 3,30 | Y | 6,7 | 6,8 | M25 | ● |
| 306.7 | 204.7 | MVE 3800/15E-75A0 | MVE 3800/18E-75A0 | 3.853 | 3.704 | 125 | 113 | 2,20 | 2,60 | 4,15 | 4,15 | Y | 7,0 | 7,0 | M32 | ● |
| 343.2 | 240.9 | MVE 4300/15E-75A0 | MVE 4300/18E-75A0 | 4.312 | 4.359 | 136 | 120 | 2,50 | 3,00 | 4,50 | 4,60 | Y | 7,2 | 7,4 | M32 | ● |
| 437.4 | 303.7 | MVE 5500/15E-80A0 | MVE 5500/18E-80A0 | 5.495 | 5.495 | 181 | 169 | 2,88 | 3,45 | 6,50 | 5,50 | Y | 7,3 | 7,2 | M32 | ● |
| 576.8 | 397.3 | MVE 7200/15E-85A0 | MVE 7200/18E-85A0 | 7.246 | 7.188 | 237 | 231 | 4,00 | 4,80 | 8,50 | 8,70 | Δ | 7,0 | 7,1 | M32 | ● |
| 718.0 | 498.8 | MVE 9000/15E-85A0 | MVE 9000/18E-85A0 | 9.020 | 9.023 | 252 | 241 | 7,35 | 8,50 | 13,40 | 12,00 | Δ | 7,2 | 7,2 | M32 | ● |
| 579.9 | 406.0 | MVE 7200/15E-86A0 | MVE 7200/18E-86A0 | 7.286 | 7.345 | 237 | 231 | 6,00 | 6,50 | 11,00 | 10,80 | Δ | 4,7 | 4,5 | M32 | ● |
| 724.8 | 507.0 | MVE 9000/15E-86A0 | MVE 9000/18E-86A0 | 9.106 | 9.172 | 252 | 241 | 6,00 | 6,50 | 11,00 | 10,80 | Δ | 4,7 | 4,5 | M32 | ● |
| 800.1 | 588.3 | MVE 10000/15E-90A0 | MVE 10000/18E-90A0 | 10.052 | 10.643 | 300 | 286 | 5,40 | 7,00 | 13,00 | 13,00 | Δ | 6,7 | 6,6 | M32 | ● |
| 835.7 | 581.3 | MVE 10000/15E-91A0 | MVE 10000/18E-91A0 | 10.499 | 10.517 | 300 | 286 | 7,00 | 8,20 | 13,10 | 13,10 | Δ | 7,2 | 7,7 | M32 | ● |
| 939 | 655 | MVE 11500/15E-100A0 | MVE 11500/18E-100A0 | 11.779 | 11.853 | 445 | 422 | 9,00 | 10,00 | 15,50 | 15,50 | Δ | 7,0 | 7,0 | M32 | ● |
| 1.142 | 838 | MVE 14500/15E-100A0 | MVE 14500/18E-100A0 | 14.352 | 15.153 | 460 | 442 | 11,00 | 13,00 | 18,50 | 18,50 | Δ | 8,0 | 8,0 | M32 | ● |

JUSQU'À LA TAILLE 60 (NON COMPRIS)
60Hz masses = 50Hz masses ajustées à 70%

Ausgenommen Type MVE 1100/15 - 1100/18

SUPÉRIEUR À LA TAILLE 60 (Y COMPRIS)
Masses spécifiques pour 60Hz

Pour convertir les kg en Newton: N = 9.81 · kg

- II2D Ex tb IIIC Tx Db IP66
- Équipement et système de protection destinés pour l'utilisation en atmosphères explosibles (Zone 21) - Directive 2014/34/UE
- Conformité avec les Exigences Essentielles de Santé et de Sécurité
- IEC 60034-1, IEC EN 60079-0, IEC EN 60079-31

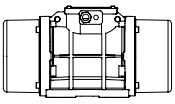

Dessins techniques sur la dernière page



| Modèle | | Dessein | Taille | SPÉCIFICATIONS DIMENSIONNELLES (mm) | | | | | | | | | | | | | | |
|---|---|---|---|---|---|---|---|---|---|---|---|---|---|---|---|---|---|---|
| | | | | C | | M | | A | B | Ø G | Trous | D | E | F | H | I | L | N |
| 50 Hz | 60 Hz | | | 50Hz | 60Hz | 50Hz | 60Hz | | | | N° | | | | | | | |
| MVE 40/15E-10A0 | MVE 40/18E-10A0 | A | 10A0 | 213 | | 45 | | Empreinte multiple 62-74 / 33 | 106 / 83-102 | 9 / 7 | 4 | 130 | 135 | 11 | 50 | 96 | 107 | 85 |
| MVE 90/15E-20A0 | MVE 90/18E-20A0 | B | 20A0 | 233 | | 54 | | 62-74 | 106 | 9 | 4 | 130 | 154 | 15 | 65 | 125 | 120 | 112 |
| MVE 100/15E-20A0 | MVE 100/18E-20A0 | B | 20A0 | 233 | | 54 | | 62-74 | 106 | 9 | 4 | 130 | 154 | 15 | 65 | 125 | 120 | 112 |
| MVE 200/15E-30A0 | MVE 200/18E-30A0 | C | 30A0 | 274 | | 52 | | Empreinte multiple 80 / 90 / 124 / 135 | 110 / 125 / 110 / 115 | 11 / 13 / 11 / 11 | 4 | 150 | 173 | 15 | 79 | 150 | 166 | 134 |
| MVE 400/15E-40A0 | MVE 400/18E-40A0 | D1 | 40A0 | 330 | | 78 | | 105 | 140 | 13 | 4 | 170 | 196 | 20 | 92 | 174 | 166 | 160 |
| MVE 500/15E-40A0 | MVE 500/18E-40A0 | D1 | 40A0 | 330 | | 78 | | 105 | 140 | 13 | 4 | 170 | 196 | 20 | 92 | 174 | 166 | 160 |
| MVE 300/15E-50A0 | MVE 300/18E-50A0 | D1 | 50A0 | 321 | | 62 | | 120 | 170 | 17 | 4 | 208 | 210 | 22 | 96 | 185 | 192 | 170 |
| MVE 700/15E-50A0 | MVE 700/18E-50A0 | D1 | 50A0 | 391 | | 97 | | 120 | 170 | 17 | 4 | 208 | 210 | 22 | 96 | 185 | 192 | 170 |
| MVE 710/15E-50A0 | MVE 710/18E-50A0 | D1 | 50A0 | 391 | | 97 | | 120 | 170 | 17 | 4 | 208 | 210 | 22 | 96 | 185 | 192 | 170 |
| MVE 950/15E-50A0 | MVE 950/18E-50A0 | D1 | 50A0 | 455 | | 129 | | 120 | 170 | 17 | 4 | 208 | 210 | 22 | 96 | 185 | 192 | 170 |
| MVE 1100/15E-51A0 | MVE 1100/18E-51A0 | D1 | 51A0 | 414 | | 106 | | 120 | 170 | 17 | 4 | 208 | 220 | 25 | 105 | 202 | 192 | 187 |
| MVE 1400/15E-60A0 | MVE 1400/18E-60A0 | D1 | 60A0 | 446 | | 112 | | 140 | 190 | 17 | 4 | 230 | 260 | 26 | 124 | 240 | 218 | 222 |
| MVE 1700/15E-60A0 | MVE 1700/18E-60A0 | D1 | 60A0 | 446 | | 112 | | 140 | 190 | 17 | 4 | 230 | 260 | 26 | 124 | 240 | 218 | 222 |
| MVE 2400/15E-60A0 | MVE 2400/18E-60A0 | D1 | 60A0 | 490 | 446 | 134 | 112 | 140 | 190 | 17 | 4 | 230 | 260 | 26 | 124 | 240 | 218 | 222 |
| MVE 2500/15E-70A0 | MVE 2500/18E-70A0 | D1 | 70A0 | 501 | | 123 | | 155 | 225 | 22 | 4 | 275 | 290 | 30 | 140 | 256 | 250 | 236 |
| MVE 3000/15E-70A0 | MVE 3000/18E-70A0 | D1 | 70A0 | 535 | 501 | 140 | 123 | 155 | 225 | 22 | 4 | 275 | 290 | 30 | 140 | 256 | 250 | 236 |
| MVE 3800/15E-75A0 | MVE 3800/18E-75A0 | D1 | 75A0 | 564 | 536 | 151 | 117 | 155 | 255 | 23.5 | 4 | 304 | 314 | 30 | 147 | 285 | 277 | 265 |
| MVE 4300/15E-75A0 | MVE 4300/18E-75A0 | D1 | 75A0 | 584 | 564 | 151 | 141 | 155 | 255 | 23.5 | 4 | 304 | 314 | 30 | 147 | 285 | 277 | 265 |
| MVE 5500/15E-80A0 | MVE 5500/18E-80A0 | D1 | 80A0 | 603 | | 143 | | 180 | 280 | 26 | 4 | 332 | 354 | 32 | 170 | 330 | 312 | 311 |
| MVE 7200/15E-85A0 | MVE 7200/18E-85A0 | D1 | 85A0 | 624 | | 130 | | 200 | 320 | 28 | 4 | 385 | 402 | 40 | 203 | 394 | 360 | 378 |
| MVE 9000/15E-85A0 | MVE 9000/18E-85A0 | D1 | 85A0 | 624 | | 130 | | 200 | 320 | 28 | 4 | 385 | 402 | 40 | 203 | 394 | 360 | 378 |
| MVE 7200/15E-86A0 | MVE 7200/18E-86A0 | D1 | 86A0 | 624 | | 130 | | 200 | 320 | 28 | 4 | 385 | 402 | 40 | 203 | 394 | 360 | 378 |
| MVE 9000/15E-86A0 | MVE 9000/18E-86A0 | D1 | 86A0 | 624 | | 130 | | 200 | 320 | 28 | 4 | 385 | 402 | 40 | 203 | 394 | 360 | 378 |
| MVE 10000/15E-90A0 | MVE 10000/18E-90A0 | E1 | 90A0 | 728 | | 170 | | 125 | 380 | 39 | 6 | 452 | 415 | 40 | 205 | 394 | 380 | 378 |
| MVE 10000/15E-91A0 | MVE 10000/18E-91A0 | E1 | 91A0 | 728 | | 170 | | 125 | 380 | 39 | 6 | 452 | 415 | 40 | 205 | 394 | 380 | 378 |
| MVE 11500/15E-100A0 | MVE 11500/18E-100A0 | E | 100 | 890 | | 210 | | 140 | 440 | 45 | 6 | 530 | 484 | 37 | 232 | 446 | 470 | 424 |
| MVE 14500/15E-100A0 | MVE 14500/18E-100A0 | E | 100 | 890 | | 210 | | 140 | 440 | 45 | 6 | 530 | 484 | 37 | 232 | 446 | 470 | 424 |

REMARQUE: Dimensions avec précision grossière conformément à UNI 22768/1

Ces informations sont fournies sans garantie, représentation, incitation ou licence d'aucune sorte. Les informations sont précises selon la connaissance de OLI ou sont obtenues de sources considérées comme exactes. OLI n'assume donc aucune responsabilité légale.
La dernière version du catalogue mis à jour est disponible en ligne.

» Class II Div.2 Group F, G T4
» Conforme à UL 1004-1,UL 1004-3, UL60079-31, UL60079-0, CSA 60079-0, CSA 60079- 31, CSA 22.2 N°100, CSA 22.2 N°77

# MVE GAMME STANDARD

## 6 PÔLES – 1000/1200 rpm

Class II Div.2: Temp. Class **T4**
ExII 2D Temp. Class: 100 °C 135 °C

* Raccordements des bornes : **Y** Haute tension ; **Δ** Basse tension

| Wm (Kgcm) | | Modèle | | Force centrifuge (kg) | | Poids (kg) | | SPÉCIFICATIONS ÉLECTRIQUES | | | | | | | | |
|---|---|---|---|---|---|---|---|---|---|---|---|---|---|---|---|---|
| | | | | | | | | Puissance d'entrée (kW) | | Courant nominal | | * Raccordements des bornes | Ia/In | | Presse-étoupe | |
| 50Hz | 60Hz | 50Hz | 60Hz | 50Hz | 60Hz | 50Hz | 60Hz | 50Hz | 60Hz | 50Hz (400V) | 60Hz (460V) | | 50Hz | 60Hz | Metrico | |
| 9,5 | 6,6 | MVE 50/1E-30A0 | MVE 50/12E-30A0 | 53 | 53 | 10 | | 0,12 | 0,14 | 0,30 | 0,40 | Y | 2,2 | 2,2 | M20 | ● |
| 18,8 | 13,2 | MVE 100/1E-30A0 | MVE 100/12E-30A0 | 105 | 106 | 11 | | 0,12 | 0,14 | 0,30 | 0,40 | Y | 2,2 | 2,2 | M20 | ● |
| 33,5 | 23,4 | MVE 200/1E-40A0 | MVE 200/12E-40A0 | 187 | 188 | 19 | | 0,15 | 0,18 | 0,65 | 0,63 | Y | 2,2 | 2,2 | M20 | ● |
| 56,9 | 39,9 | MVE 300/1E-50A0 | MVE 300/12E-50A0 | 318 | 320 | 26 | | 0,25 | 0,30 | 0,67 | 0,64 | Y | 2,7 | 2,7 | M20 | ● |
| 91,9 | 64,3 | MVE 500/1E-50A0 | MVE 500/12E-50A0 | 513 | 517 | 34 | | 0,55 | 0,40 | 1,22 | 1,15 | Y | 3,0 | 2,9 | M20 | ● |
| 91,9 | 91,9 | MVE 510/1E-51A0 | MVE 510/12E-51A0 | 513 | 739 | 35 | | 0,55 | 0,40 | 1,22 | 1,15 | Y | 3,0 | 2,9 | M20 | ● |
| 137,4 | 108,6 | MVE 800/1E-60A0 | MVE 800/12E-60A0 | 767 | 873 | 65 | 62 | 0,75 | 0,80 | 1,42 | 1,32 | Y | 3,4 | 3,3 | M25 | ● |
| 187,7 | 137,3 | MVE 1100/1E-60A0 | MVE 1100/12E-60A0 | 1.048 | 1.104 | 70 | 65 | 0,75 | 0,80 | 1,42 | 1,32 | Y | 3,4 | 3,3 | M25 | ● |
| 284,8 | 196,5 | MVE 1500/1E-60A0 | MVE 1500/12E-60A0 | 1.590 | 1.580 | 84 | 73 | 0,90 | 1,08 | 1,80 | 2,00 | Y | 3,5 | 3,5 | M25 | ● |
| 299,6 | 203,5 | MVE 1600/1E-70A0 | MVE 1600/12E-70A0 | 1.673 | 1.636 | 90 | 79 | 0,90 | 1,08 | 2,40 | 2,30 | Y | 3,9 | 3,8 | M25 | ● |
| 373,1 | 248,7 | MVE 2100/1E-70A0 | MVE 2100/12E-70A0 | 2.083 | 2.000 | 105 | 91 | 1,50 | 1,80 | 3,00 | 3,20 | Y | 4,5 | 4,6 | M25 | ● |
| 467,4 | 306,7 | MVE 2600/1E-75A0 | MVE 2600/12E-75A0 | 2.610 | 2.466 | 146.5 | 126.5 | 1,96 | 2,10 | 4,10 | 4,00 | Y | 5,0 | 5,0 | M32 | ● |
| 540,3 | 379,7 | MVE 3000/1E-75A0 | MVE 3000/12E-75A0 | 3.017 | 3.053 | 155 | 138 | 2,20 | 2,40 | 4,50 | 4,30 | Y | 5,2 | 5,2 | M32 | ● |
| 702,5 | 465,6 | MVE 3700/1E-75A0 | MVE 3700/12E-75A0 | 3.797 | 3.744 | 159 | 142 | 2,20 | 2,40 | 4,50 | 4,30 | Y | 5,2 | 5,2 | M32 | ● |
| 680,4 | 437,4 | MVE 3800/1E-80A0 | MVE 3800/12E-80A0 | 3.799 | 3.517 | 216 | 195 | 2,50 | 3,00 | 5,50 | 5,30 | Y | 6,1 | 6,2 | M32 | ● |
| 838,3 | 584,2 | MVE 4700/1E-80A0 | MVE 4700/12E-80A0 | 4.681 | 4.697 | 220 | 201 | 3,20 | 3,90 | 6,50 | 6,95 | Y | 5,7 | 5,9 | M32 | ● |
| 936,4 | / | MVE 5200/1E-80A0 | / | 5.228 | / | 236 | / | 3,20 | / | 6,50 | / | Y | 5,7 | / | M32 | ● |
| 929,9 | 654,6 | MVE 5200/1E-85A0 | MVE 5200/12E-85A0 | 5.192 | 5.263 | 264 | 248 | 3,80 | 4,00 | 6,92 | 6,36 | Y | 5,7 | 5,7 | M32 | ● |
| 1.165,2 | 824,0 | MVE 6500/1E-85A0 | MVE 6500/12E-85A0 | 6.506 | 6.625 | 288 | 265 | 4,30 | 5,00 | 7,76 | 7,81 | Y | 6,4 | 6,2 | M32 | ● |
| 1.436,0 | 929,8 | MVE 8000/1E-85A0 | MVE 8000/12E-85A0 | 8.018 | 7.476 | 309 | 274 | 5,50 | 6,60 | 12,60 | 11,60 | Δ | 6,2 | 6,4 | M32 | ● |
| 1.600,4 | 1.165,2 | MVE 9000/1E-85A0 | MVE 9000/12E-85A0 | 8.936 | 9.369 | 322 | 291 | 6,20 | 7,45 | 13,20 | 12,60 | Δ | 6,5 | 6,4 | M32 | ● |
| 1.434,0 | 929,8 | MVE 8000/1E-86A0 | MVE 8000/12E-86A0 | 8.007 | 7.476 | 309 | 274 | 4,60 | 5,50 | 9,00 | 10,00 | Δ | 6,0 | 6,2 | M32 | ● |
| 1.598,0 | 1.165,2 | MVE 9000/1E-86A0 | MVE 9000/12E-86A0 | 8.923 | 9.369 | 322 | 291 | 4,60 | 5,50 | 9,00 | 10,00 | Δ | 6,0 | 6,2 | M32 | ● |
| 1.788,4 | 1.240,0 | MVE 10000/1E-90A0 | MVE 10000/12E-90A0 | 9.986 | 9.970 | 374 | 348 | 6,10 | 6,40 | 14,00 | 12,70 | Δ | 6,6 | 6,6 | M32 | ● |
| 2.329,8 | 1.647,4 | MVE 13000/1E-90A0 | MVE 13000/12E-90A0 | 13.009 | 13.246 | 411 | 364 | 7,50 | 8,30 | 16,40 | 16,00 | Δ | 6,4 | 6,5 | M32 | ● |
| 1.802,9 | 1.240,0 | MVE 10000/1E-91A0 | MVE 10000/12E-91A0 | 10.067 | 9.970 | 373 | 348 | 6,40 | 7,70 | 13,00 | 14,50 | Δ | 6,0 | 6,0 | M32 | ● |
| 2.056,9 | 1.433,0 | MVE 11400/1E-91A0 | MVE 11400/12E-91A0 | 11.485 | 11.522 | 404 | 361 | 6,40 | 7,70 | 13,00 | 14,50 | Δ | 6,0 | 6,0 | M32 | ● |
| 2.311,0 | 1.647,4 | MVE 13000/1E-91A0 | MVE 13000/12E-91A0 | 12.904 | 13.246 | 440 | 393 | 8,00 | 8,90 | 17,20 | 18,10 | Δ | 5,6 | 6,3 | M32 | ● |
| 2.253 | 1.550 | MVE 12000/1E-100A0 | MVE 12000/12E-100A0 | 12.580 | 12.466 | 522 | 476 | 8,00 | 9,50 | 15,00 | 15,00 | Δ | 5,0 | 5,5 | M32 | ● |
| 2.634 | 1.856 | MVE 15000/1E-105A0 | MVE 15000/12E-105A0 | 14.706 | 14.923 | 672 | 630 | 10,10 | 12,00 | 18,00 | 18,00 | Δ | 5,8 | 5,8 | M32 | ● |
| 3.220 | 2.147 | MVE 17500/1E-105A0 | MVE 17500/12E-105A0 | 17.980 | 17.264 | 744 | 684 | 11,90 | 14,20 | 21,00 | 21,00 | Δ | 5,6 | 5,9 | M32 | ● |
| 3.632 | 2.525 | MVE 19500/1E-105A0 | MVE 19500/12E-105A0 | 20.285 | 20.299 | 768 | 728 | 12,00 | 14,50 | 24,00 | 24,00 | Δ | 5,4 | 5,6 | M32 | ● |
| 4.067 | 2.622 | MVE 22000/1E-110A0 | MVE 22000/12E-110A0 | 22.711 | 21.079 | 916 | 868 | 13,90 | 17,00 | 28,00 | 28,00 | Δ | 4,8 | 5,3 | M32 | ● |
| 4.572 | 3.163 | MVE 25000/1E-110A0 | MVE 25000/12E-110A0 | 25.532 | 25.432 | 994 | 937 | 13,90 | 17,00 | 28,00 | 28,00 | Δ | 4,8 | 5,3 | M32 | ● |

JUSQU'À LA TAILLE 60 (NON COMPRIS)
60Hz masses = 50Hz masses ajustées à 70%

SUPÉRIEUR À LA TAILLE 60 (Y COMPRIS)
Masses spécifiques pour 60Hz

Pour convertir les kg en Newton: N = 9.81 · kg

- II2D Ex tb IIIC Tx Db IP66
- Équipement et système de protection destinés pour l'utilisation en atmosphères explosibles (Zone 21) - Directive 2014/34/UE
- Conformité avec les Exigences Essentielles de Santé et de Sécurité
- IEC 60034-1, IEC EN 60079-0, IEC EN 60079-31

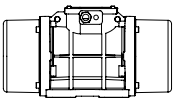

Dessins techniques sur la dernière page



| Modèle | | Dessein | Taille | SPÉCIFICATIONS DIMENSIONNELLES (mm) | | | | | | | | | | | | | | | |
|---|---|---|---|---|---|---|---|---|---|---|---|---|---|---|---|---|---|---|---|
| | | | | C | | M | | A | B | ØG | Trous | D | E | F | H | I | L | N |
| 50Hz | 60Hz | | | 50Hz | 60Hz | 50Hz | 60Hz | | | | N° | | | | | | | |
| MVE 50/1E-30A0 | MVE 50/12E-30A0 | C | 30A0 | 274 | | 52 | | Empreinte multiple<br>80 / 90 / 124 / 135 | 110 / 125 / 110 / 115 | 11 / 13 / 11 / 11 | 4 | 150 | 173 | 15 | 79 | 150 | 166 | 134 |
| MVE 100/1E-30A0 | MVE 100/12E-30A0 | C | 30A0 | 304 | | 67 | | Empreinte multiple<br>80 / 90 / 124 / 135 | 110 / 125 / 110 / 115 | 11 / 13 / 11 / 11 | 4 | 150 | 173 | 15 | 79 | 150 | 166 | 134 |
| MVE 200/1E-40A0 | MVE 200/12E-40A0 | D1 | 40A0 | 330 | | 78 | | 105 | 140 | 13 | 4 | 170 | 196 | 20 | 92 | 174 | 166 | 160 |
| MVE 300/1E-50A0 | MVE 300/12E-50A0 | D1 | 50A0 | 391 | | 97 | | 120 | 170 | 17 | 4 | 208 | 210 | 22 | 96 | 185 | 192 | 170 |
| MVE 500/1E-50A0 | MVE 500/12E-50A0 | D1 | 50A0 | 455 | | 129 | | 120 | 170 | 17 | 4 | 208 | 210 | 22 | 96 | 185 | 192 | 170 |
| MVE 510/1E-51A0 | MVE 510/12E-51A0 | D1 | 51A0 | 455 | | 129 | | 120 | 170 | 17 | 4 | 208 | 210 | 22 | 96 | 185 | 192 | 170 |
| MVE 800/1E-60A0 | MVE 800/12E-60A0 | D1 | 60A0 | 446 | | 112 | | 140 | 190 | 17 | 4 | 230 | 260 | 26 | 124 | 240 | 218 | 222 |
| MVE 1100/1E-60A0 | MVE 1100/12E-60A0 | D1 | 60A0 | 490 | 446 | 134 | 112 | 140 | 190 | 17 | 4 | 230 | 260 | 26 | 124 | 240 | 218 | 222 |
| MVE 1500/1E-60A0 | MVE 1500/12E-60A0 | D1 | 60A0 | 566 | 490.0 | 172 | 134 | 140 | 190 | 17 | 4 | 230 | 260 | 26 | 124 | 240 | 218 | 222 |
| MVE 1600/1E-70A0 | MVE 1600/12E-70A0 | D1 | 70A0 | 563 | 501 | 154 | 123 | 155 | 225 | 22 | 4 | 275 | 290 | 30 | 140 | 256 | 250 | 236 |
| MVE 2100/1E-70A0 | MVE 2100/12E-70A0 | D1 | 70A0 | 623 | 563 | 184 | 154 | 155 | 225 | 22 | 4 | 275 | 290 | 30 | 140 | 256 | 250 | 236 |
| MVE 2600/1E-75A0 | MVE 2600/12E-75A0 | D1 | 75A0 | 692 | 584 | 205 | 151 | 155 | 255 | 23.5 | 4 | 304 | 314 | 30 | 147 | 285 | 277 | 265 |
| MVE 3000/1E-75A0 | MVE 3000/12E-75A0 | D1 | 75A0 | 692 | | 205 | | 155 | 255 | 23.5 | 4 | 304 | 314 | 30 | 147 | 285 | 277 | 265 |
| MVE 3700/1E-75A0 | MVE 3700/12E-75A0 | D1 | 75A0 | 734 | 692 | 226 | 205 | 155 | 255 | 23.5 | 4 | 304 | 314 | 30 | 147 | 285 | 277 | 265 |
| MVE 3800/1E-80A0 | MVE 3800/12E-80A0 | D1 | 80A0 | 683 | 603 | 183 | 143 | 180 | 280 | 26 | 4 | 332 | 354 | 32 | 170 | 330 | 312 | 311 |
| MVE 4700/1E-80A0 | MVE 4700/12E-80A0 | D1 | 80A0 | 733 | 683 | 208 | 183 | 180 | 280 | 26 | 4 | 332 | 354 | 32 | 170 | 330 | 312 | 311 |
| MVE 5200/1E-80A0 | / | D1 | 80A0 | 733 | / | 208 | / | 180 | 280 | 26 | 4 | 332 | 354 | 32 | 170 | 330 | 312 | 311 |
| MVE 5200/1E-85A0 | MVE 5200/12E-85A0 | D1 | 85A0 | 704 | 624 | 170.0 | 130.0 | 200 | 320 | 28 | 4 | 385 | 402 | 40 | 203 | 394 | 360 | 378 |
| MVE 6500/1E-85A0 | MVE 6500/12E-85A0 | D1 | 85A0 | 704 | | 170 | | 200 | 320 | 28 | 4 | 385 | 402 | 40 | 203 | 394 | 360 | 378 |
| MVE 8000/1E-85A0 | MVE 8000/12E-85A0 | D1 | 85A0 | 774 | 704 | 205 | 170 | 200 | 320 | 28 | 4 | 385 | 402 | 40 | 203 | 394 | 360 | 378 |
| MVE 9000/1E-85A0 | MVE 9000/12E-85A0 | D1 | 85A0 | 774 | 704 | 205 | 170 | 200 | 320 | 28 | 4 | 385 | 402 | 40 | 203 | 394 | 360 | 378 |
| MVE 8000/1E-86A0 | MVE 8000/12E-86A0 | D1 | 86A0 | 774 | | 205 | | 200 | 320 | 28 | 4 | 385 | 402 | 40 | 203 | 394 | 360 | 378 |
| MVE 9000/1E-86A0 | MVE 9000/12E-86A0 | D1 | 86A0 | 774 | | 205 | | 200 | 320 | 28 | 4 | 385 | 402 | 40 | 203 | 394 | 360 | 378 |
| MVE 10000/1E-90A0 | MVE 10000/12E-90A0 | E1 | 90A0 | 908 | 798 | 260 | 205 | 125 | 380 | 39 | 6 | 452 | 415 | 40 | 205 | 394 | 380 | 378 |
| MVE 13000/1E-90A0 | MVE 13000/12E-90A0 | E1 | 90A0 | 948 | 798 | 280 | 205 | 125 | 380 | 39 | 6 | 452 | 415 | 40 | 205 | 394 | 380 | 378 |
| MVE 10000/1E-91A0 | MVE 10000/12E-91A0 | E1 | 91A0 | 908 | | 260 | | 125 | 380 | 39 | 6 | 452 | 415 | 40 | 205 | 394 | 380 | 378 |
| MVE 11400/1E-91A0 | MVE 11400/12E-91A0 | E1 | 91A0 | 908 | | 260 | | 125 | 380 | 39 | 6 | 452 | 415 | 40 | 205 | 394 | 380 | 378 |
| MVE 13000/1E-91A0 | MVE 13000/12E-91A0 | E1 | 91A0 | 948 | | 280 | | 125 | 380 | 39 | 6 | 452 | 415 | 40 | 205 | 394 | 380 | 378 |
| MVE 12000/1E-100A0 | MVE 12000/12E-100A0 | E | 100 | 1,020 | | 275 | | 140 | 440 | 45 | 6 | 530 | 484 | 37 | 232 | 446 | 470 | 424 |
| MVE 15000/1E-105A0 | MVE 15000/12E-105A0 | H | 105 | 980 | | 210 | | 140 | 480 | 45 | 8 | 570 | 542 | 48 | 268 | 510 | 560 | 490 |
| MVE 17500/1E-105A0 | MVE 17500/12E-105A0 | H | 105 | 1,060 | | 250 | | 140 | 480 | 45 | 8 | 570 | 542 | 48 | 268 | 510 | 560 | 490 |
| MVE 19500/1E-105A0 | MVE 19500/12E-105A0 | H | 105 | 1,060 | | 250 | | 140 | 480 | 45 | 8 | 570 | 542 | 48 | 268 | 510 | 560 | 490 |
| MVE 22000/1E-110A0 | MVE 22000/12E-110A0 | H | 110 | 1,130 | | 285 | | 140 | 520 | 45 | 8 | 610 | 594 | 42 | 297 | 560 | 560 | 530 |
| MVE 25000/1E-110A0 | MVE 25000/12E-110A0 | H | 110 | 1,130 | | 285 | | 140 | 520 | 45 | 8 | 610 | 594 | 42 | 297 | 560 | 560 | 530 |

REMARQUE: Dimensions avec précision grossière conformément à UNI 22768/1

Ces informations sont fournies sans garantie, représentation, incitation ou licence d'aucune sorte. Les informations sont précises selon la connaissance de OLI ou sont obtenues de sources considérées comme exactes. OLI n'assume donc aucune responsabilité légale.
La dernière version du catalogue mis à jour est disponible en ligne.

» Class II Div.2 Group F, G T4
» Conforme à UL 1004-1,UL 1004-3, UL60079-31, UL60079-0, CSA 60079-0, CSA 60079- 31, CSA 22.2 N°100, CSA 22.2 N°77

# MVE GAMME STANDARD

## 8 PÔLES – 750/900 rpm

Class II Div.2: Temp. Class **T4**
ExII 2D Temp. Class: ● 100 °C ● 135 °C

* Raccordements des bornes : **Y** Haute tension ; **Δ** Basse tension

| Wm (Kgcm) | | Modèle | | Force centrifuge (kg) | | Poids (kg) | | SPÉCIFICATIONS ÉLECTRIQUES | | | | | | | | |
|---|---|---|---|---|---|---|---|---|---|---|---|---|---|---|---|---|
| | | | | | | | | Puissance d'entrée (kW) | | Courant nominal | | * Raccordements des bornes | Ia/In | | Presse-étoupe | |
| 50Hz | 60Hz | 50Hz | 60Hz | 50Hz | 60Hz | 50Hz | 60Hz | 50Hz | 60Hz | 50Hz (400V) | 60Hz (460V) | | 50Hz | 60Hz | Metrico | |
| 33,4 | | MVE 150/075E-40A0 | MVE 150/090E-40A0 | 105 | 151 | 21 | | 0,23 | 0,25 | 1,14 | 1,14 | Y | 1,7 | 1,7 | M20 | ● |
| 56,9 | | MVE 250/075E-50A0 | MVE 250/090E-50A0 | 179 | 257 | 29 | | 0,25 | 0,30 | 0,90 | 0,89 | Y | 1,9 | 1,9 | M20 | ● |
| 84,0 | | MVE 400/075E-50A0 | MVE 400/090E-50A0 | 264 | 380 | 34 | | 0,25 | 0,30 | 0,90 | 0,89 | Y | 2,1 | 2,1 | M20 | ● |
| 137,3 | | MVE 650/075E-60A0 | MVE 650/090E-60A0 | 431 | 621 | 63 | | 0,37 | 0,45 | 1,20 | 1,20 | Y | 2,4 | 2,4 | M25 | ● |
| 187,7 | | MVE 900/075E-60A0 | MVE 900/090E-60A0 | 589 | 849 | 70 | | 0,55 | 0,54 | 1,23 | 1,29 | Y | 2,7 | 2,7 | M25 | ● |
| 299,6 | | MVE 1300/075E-70A0 | MVE 1300/090E-70A0 | 941 | 1.355 | 90 | | 0,75 | 0,90 | 2,20 | 2,20 | Y | 3,2 | 3,2 | M25 | ● |
| 467,4 | | MVE 2100/075E-75A0 | MVE 2100/090E-75A0 | 1.468 | 2.114 | 150 | | 1,00 | 1,20 | 2,81 | 2,89 | Y | 4,4 | 4,3 | M32 | ● |
| 680,3 | | MVE 3100/075E-80A0 | MVE 3100/090E-80A0 | 2.137 | 3.077 | 201 | | 2,00 | 2,30 | 4,50 | 4,40 | Y | 4,2 | 4,2 | M32 | ● |
| 838,4 | | MVE 3800/075E-80A0 | MVE 3800/090E-80A0 | 2.633 | 3.792 | 219 | | 2,50 | 3,00 | 6,00 | 6,00 | Y | 4,1 | 4,2 | M32 | ● |
| 929,7 | | MVE 4200/075E-85A0 | MVE 4200/090E-85A0 | 2.920 | 4.205 | 268 | | 2,90 | 3,40 | 6,50 | 6,50 | Y | 4,0 | 3,9 | M32 | ● |
| 1.165,2 | | MVE 5300/075E-85A0 | MVE 5300/090E-85A0 | 3.660 | 5.270 | 289 | | 3,70 | 4,30 | 8,00 | 8,20 | Y | 4,0 | 4,4 | M32 | ● |
| 1.435,9 | | MVE 6500/075E-85A0 | MVE 6500/090E-85A0 | 4.510 | 6.494 | 308 | | 3,80 | 4,20 | 8,78 | 8,30 | Y | 3,8 | 4,2 | M32 | ● |
| 2.200,4 | | MVE 10000/075E-90A0 | MVE 10000/090E-90A0 | 6.911 | 9.952 | 422 | | 6,80 | 7,50 | 13,50 | 12,50 | Δ | 3,7 | 4,4 | M32 | ● |
| 2.311,0 | | MVE 10000/075E-91A0 | MVE 10000/090E-91A0 | 7.258 | 10.452 | 422 | | 6,00 | 7,00 | 14,40 | 14,00 | Δ | 4,7 | 4,7 | M32 | ● |
| 2.835 | 2.553 | MVE 12000/075E-100A0 | MVE 12000/090E-100A0 | 8.904 | 11.546 | 571 | 553 | 7,50 | 8,00 | 13,50 | 13,50 | Δ | 3,8 | 4,0 | M32 | ● |
| 3.713 | 3.220 | MVE 14000/075E-105A0 | MVE 14000/090E-105A0 | 11.661 | 14.563 | 751 | 725 | 9,00 | 10,60 | 19,00 | 19,00 | Δ | 4,5 | 5,0 | M32 | ● |
| 4.401 | 3.920 | MVE 17000/075E-105A0 | MVE 17000/090E-105A0 | 13.822 | 17.729 | 812 | 792 | 9,10 | 11,00 | 20,00 | 20,00 | Δ | 5,3 | 5,8 | M32 | ● |
| 5.857 | 4.999 | MVE 22000/075E-110A0 | MVE 22000/090E-110A0 | 18.395 | 22.610 | 982 | 937 | 13,80 | 16,50 | 28,00 | 28,00 | Δ | 5,6 | 5,2 | M32 | ● |
| 6.662 | 5.857 | MVE 26000/075E-110A0 | MVE 26000/090E-110A0 | 20.924 | 26.489 | 1.016 | 982 | 13,80 | 16,50 | 28,00 | 28,00 | Δ | 5,6 | 5,2 | M32 | ● |

*Taille 40A0*

*Taille 50A0*

*Taille 60A0*

AB GRÖSSE 90 (EINSCHLIESSLICH)
60Hz Masse= 50Hz Massen auf 100% angepasst

BIS ZUR GRÖSSE 90 (NICHT EINGESCHLOSSEN)
Spezifische Massen für 60Hz

Pour convertir les kg en Newton: N = 9.81 · kg

- II2D Ex tb IIIC Tx Db IP66
- Équipement et système de protection destinés pour l'utilisation en atmosphères explosibles (Zone 21) - Directive 2014/34/UE
- Conformité avec les Exigences Essentielles de Santé et de Sécurité
- IEC 60034-1, IEC EN 60079-0, IEC EN 60079-31

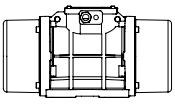

Dessins techniques sur la dernière page

| Modèle | | Dessein | Taille | SPÉCIFICATIONS DIMENSIONNELLES (mm) | | | | | | | | | | | | |
|---|---|---|---|---|---|---|---|---|---|---|---|---|---|---|---|---|
| | | | | C | M | A | B | Ø G | Trous | D | E | F | H | I | L | N |
| 50Hz | 60Hz | | | 50Hz-60Hz | 50Hz-60Hz | | | | N° | | | | | | | |
| MVE 150/075E-40A0 | MVE 150/090E-40A0 | D1 | 40A0 | 330 | 78 | 105 | 140 | 13 | 4 | 170 | 196 | 20 | 92 | 174 | 166 | 160 |
| MVE 250/075E-50A0 | MVE 250/090E-50A0 | D1 | 50A0 | 391 | 97 | 120 | 170 | 17 | 4 | 208 | 210 | 22 | 96 | 185 | 192 | 170 |
| MVE 400/075E-50A0 | MVE 400/090E-50A0 | D1 | 50A0 | 455 | 129 | 120 | 170 | 17 | 4 | 208 | 210 | 22 | 96 | 185 | 192 | 170 |
| MVE 650/075E-60A0 | MVE 650/090E-60A0 | D1 | 60A0 | 446 | 112 | 140 | 190 | 17 | 4 | 230 | 260 | 26 | 124 | 240 | 218 | 222 |
| MVE 900/075E-60A0 | MVE 900/090E-60A0 | D1 | 60A0 | 490 | 134 | 140 | 190 | 17 | 4 | 230 | 260 | 26 | 124 | 240 | 218 | 222 |
| MVE 1300/075E-70A0 | MVE 1300/090E-70A0 | D1 | 70A0 | 563 | 154 | 155 | 225 | 22 | 4 | 275 | 290 | 30 | 140 | 256 | 250 | 236 |
| MVE 2100/075E-75A0 | MVE 2100/090E-75A0 | D1 | 75A0 | 692 | 205 | 155 | 255 | 23.5 | 4 | 304 | 314 | 30 | 147 | 285 | 277 | 265 |
| MVE 3100/075E-80A0 | MVE 3100/090E-80A0 | D1 | 80A0 | 683 | 183 | 180 | 280 | 26 | 4 | 332 | 354 | 32 | 170 | 330 | 312 | 311 |
| MVE 3800/075E-80A0 | MVE 3800/090E-80A0 | D1 | 80A0 | 733 | 208 | 180 | 280 | 26 | 4 | 332 | 354 | 32 | 170 | 330 | 312 | 311 |
| MVE 4200/075E-85A0 | MVE 4200/090E-85A0 | D1 | 85A0 | 704 | 170 | 200 | 320 | 28 | 4 | 385 | 402 | 40 | 203 | 394 | 360 | 378 |
| MVE 5300/075E-85A0 | MVE 5300/090E-85A0 | D1 | 85A0 | 704 | 170 | 200 | 320 | 28 | 4 | 385 | 402 | 40 | 203 | 394 | 360 | 378 |
| MVE 6500/075E-85A0 | MVE 6500/090E-85A0 | D1 | 85A0 | 774 | 205 | 200 | 320 | 28 | 4 | 385 | 402 | 40 | 203 | 394 | 360 | 378 |
| MVE 10000/075E-90A0 | MVE 10000/090E-90A0 | E1 | 90A0 | 948 | 280 | 125 | 380 | 39 | 6 | 452 | 415 | 40 | 205 | 394 | 380 | 378 |
| MVE 10000/075E-91A0 | MVE 10000/090E-91A0 | E1 | 91A0 | 948 | 280 | 125 | 380 | 39 | 6 | 452 | 415 | 40 | 205 | 394 | 380 | 378 |
| MVE 12000/075E-100A0 | MVE 12000/090E-100A0 | E | 100 | 1,020 | 275 | 140 | 440 | 45 | 6 | 530 | 484 | 37 | 232 | 446 | 470 | 424 |
| MVE 14000/075E-105A0 | MVE 14000/090E-105A0 | H | 105 | 1,060 | 250 | 140 | 480 | 45 | 8 | 570 | 542 | 48 | 268 | 510 | 560 | 490 |
| MVE 17000/075E-105A0 | MVE 17000/090E-105A0 | H | 105 | 1,120 | 280 | 140 | 480 | 45 | 8 | 570 | 542 | 48 | 268 | 510 | 560 | 490 |
| MVE 22000/075E-110A0 | MVE 22000/090E-110A0 | H | 110 | 1,130 | 285 | 140 | 520 | 45 | 8 | 610 | 594 | 42 | 297 | 560 | 560 | 530 |
| MVE 26000/075E-110A0 | MVE 26000/090E-110A0 | H | 110 | 1,130 | 285 | 140 | 520 | 45 | 8 | 610 | 594 | 42 | 297 | 560 | 560 | 530 |

## Note:

REMARQUE: Dimensions avec précision grossière conformément à UNI 22768/1

Ces informations sont fournies sans garantie, représentation, incitation ou licence d'aucune sorte. Les informations sont précises selon la connaissance de OLI ou sont obtenues de sources considérées comme exactes. OLI n'assume donc aucune responsabilité légale.
La dernière version du catalogue mis à jour est disponible en ligne.

» Class II Div.2 Group F, G T4
» Conforme à UL 1004-1,UL 1004-3, UL60079-31, UL60079-0, CSA 60079-0, CSA 60079- 31, CSA 22.2 N°100, CSA 22.2 N°77

# MVE GAMME STANDARD

## 2 PÔLES MONOPHASÉ – 3000/3600 rpm

Class II Div.2: Temp. Class **T4**
ExII 2D Temp. Class: ● 100 °C ● 135 °C

* Terminal Connections: **Y** High Voltage; **Δ** Low Voltage

| Wm (Kgcm) | | Modèle | | Force centrifuge (kg) | | Poids (kg) | | SPÉCIFICATIONS ÉLECTRIQUES | | | | | | | |
|---|---|---|---|---|---|---|---|---|---|---|---|---|---|---|---|
| | | | | | | | | Puissance d'entrée (kW) | | Courant nominal A Max | | Presse-étoupe | Condensateur * | | |
| 50Hz | 60Hz | 50Hz | 60Hz | 50Hz | 60Hz | 50Hz | 60Hz | 50Hz | 60Hz | 50Hz (230V ) | 60Hz (115V) | Metrico | 50Hz (230V) | 60Hz (115V) | |
| 1,3 | 1,0 | MVE 60/3E-10A0-M | MVE 60/36E-10A0-M | 66 | 71 | 4 | | 0,08 | 0,09 | 0,43 | 1,03 | M16 | 3,0 | 6,3 | ● |
| 2,0 | 1,3 | MVE 100/3E-10A0-M | MVE 100/36E-10A0-M | 98 | 95 | 5 | | 0,10 | 0,11 | 0,54 | 1,30 | M16 | 4,0 | 8,0 | ● |
| 3,7 | 2,6 | MVE 200/3E-20A0-M | MVE 200/36E-20A0-M | 187 | 189 | 7 | | 0,18 | 0,21 | 1,14 | 2,62 | M20 | 8,0 | 16,0 | ● |
| 3,7 | 2,6 | MVE 200/3E-23A0-M | MVE 200/36E-23A0-M | 187 | 189 | 7 | | 0,18 | 0,21 | 1,14 | 2,62 | M20 | 8,0 | 16,0 | ● |
| 6,4 | 4,5 | MVE 300/3E-30A0-M | MVE 300/36E-30A0-M | 321 | 323 | 10 | | 0,27 | 0,28 | 1,58 | 3,43 | M20 | 12,5 | 25,0 | ● |

** REMARQUE: Condensateur non fourni avec vibrateur (à commander séparément)*

*Taille 10A0*

*Taille 20A0*

*Taille 30A0*

Pour convertir les kg en Newton: N = 9.81 · kg

» II2D Ex tb IIIC Tx Db IP66
» Équipement et système de protection destinés pour l'utilisation en atmosphères explosibles (Zone 21) - Directive 2014/34/UE
» Conformité avec les Exigences Essentielles de Santé et de Sécurité
» IEC 60034-1, IEC EN 60079-0, IEC EN 60079-31

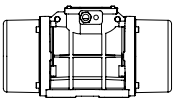

Dessins techniques sur la dernière page



| Modèle | | Dessein | Taille | SPÉCIFICATIONS DIMENSIONNELLES (mm) | | | | | | | | | | | | | | |
|---|---|---|---|---|---|---|---|---|---|---|---|---|---|---|---|---|---|---|
| | | | | C | | M | | A | B | Ø G | Trous | D | E | F | H | I | L | N |
| 50Hz | 60Hz | | | 50Hz | 60Hz | 50Hz | 60Hz | | | | N° | | | | | | | |
| MVE 60/3E-10A0-M | MVE 60/36E-10A0-M | A1 | 10A0 | 213 | | 45 | | Empreinte multiple<br>62-74<br>33 | 106<br>83-102 | 9<br>7 | 4 | 130 | 135 | 11 | 50 | 96 | 107 | 85 |
| MVE 100/3E-10A0-M | MVE 100/36E-10A0-M | A1 | 10A0 | 213 | | 45 | | Empreinte multiple<br>62-74<br>33 | 106<br>83-102 | 9<br>7 | 4 | 130 | 135 | 11 | 50 | 96 | 107 | 85 |
| MVE 200/3E-20A0-M | MVE 200/36E-20A0-M | B1 | 20A0 | 233 | | 54 | | 62-74 | 106 | 9 | 4 | 130 | 154 | 15 | 65 | 125 | 120 | 112 |
| MVE 200/3E-23A0-M | MVE 200/36E-23A0-M | G | 23A0 | 222 | | 55 | | Empreinte multiple<br>62-74<br>65<br>115<br>135 | 106<br>140<br>135<br>115 | 9<br>13<br>11<br>11 | 4 | 164 | 140 | 25 | 82 | 116 | 159 | 110 |
| MVE 300/3E-30A0-M | MVE 300/36E-30A0-M | C1 | 30A0 | 254 | | 42 | | Empreinte multiple<br>80<br>90<br>124<br>135 | 110<br>125<br>110<br>115 | 11<br>13<br>11<br>11 | 4 | 154 | 173 | 15 | 79 | 150 | 166 | 134 |

## Note:

REMARQUE: Dimensions avec précision grossière conformément à UNI 22768/1

Ces informations sont fournies sans garantie, représentation, incitation ou licence d'aucune sorte. Les informations sont précises selon la connaissance de OLI ou sont obtenues de sources considérées comme exactes. OLI n'assume donc aucune responsabilité légale.
La dernière version du catalogue mis à jour est disponible en ligne.

# MVE GAMME STANDARD

## MVE-MICRO - 3000/3600 rpm

Class II Div.2: Temp. Class **T4**
II 3D Temp. Class: ● 100 °C ● 135 °C

* Terminal Connections: **Y** High Voltage; **Δ** Low Voltage

## TRIPHASÉ

| Wm (kgcm) | | Modèle | | Force centrifuge (kg) | | Poids (kg) | | SPÉCIFICATIONS ÉLECTRIQUES | | | | | | | |
|---|---|---|---|---|---|---|---|---|---|---|---|---|---|---|---|
| | | | | | | | | Puissance d'entrée (kW) | | Courant nominal A Max | | | * Raccordements des bornes | Presse-étoupe | |
| 50Hz | 60Hz | 50Hz | 60Hz | 50Hz | 60Hz | 50Hz | 60Hz | 50Hz | 60Hz | 50Hz (230V) | 50Hz (400V) | 60Hz (460V) | | Metrico | |
| 0,4 | 0,4 | MVE 21/3E-MICRO | MVE 21/36E-MICRO | 20 | 29 | 2 | | 0,04 | 0,04 | 0,21 | 0,12 | 0,12 | Y | M16 | ● |
| 0,9 | 0,9 | MVE 41/3E-MICRO | MVE41/36E-MICRO | 45 | 65 | 2 | | 0,06 | 0,06 | 0,30 | 0,18 | 0,18 | Y | M16 | ● |

## MONOPHASÉ

| Wm (kgcm) | | Modèle | | Force centrifuge (kg) | | Poids (kg) | | SPÉCIFICATIONS ÉLECTRIQUES | | | | | |
|---|---|---|---|---|---|---|---|---|---|---|---|---|---|
| | | | | | | | | Puissance d'entrée (kW) | | Courant nominal A Max | | Presse-étoupe * | |
| 50Hz | 60Hz | 50Hz | 60Hz | 50Hz | 60Hz | 50Hz | 60Hz | 50Hz | 60Hz | 50Hz (230V) | 60Hz (115V) | Metrico | |
| 0,1 | 0,1 | MVE 3/3E-MICRO-M | MVE 3/36E-MICRO-M | 4 | 6 | 1,6 | | 0,03 | 0,04 | 0,30 | 0,80 | M16 | ● |
| 0,1 | 0,1 | MVE 6/3E-MICRO-M | MVE 6/36E-MICRO-M | 6 | 9 | 1,6 | | 0,03 | 0,04 | 0,30 | 0,80 | M16 | ● |
| 0,4 | 0,4 | MVE 21/3E-MICRO-M | MVE 21/36E-MICRO-M | 20 | 29 | 2 | | 0,04 | 0,07 | 0,20 | 0,80 | M16 | ● |
| 0,9 | 0,9 | MVE 41/3E-MICRO-M | MVE 41/36E-MICRO-M | 45 | 65 | 2,4 | | 0,05 | 0,07 | 0,25 | 0,80 | M16 | ● |

*MICRO*

*REMARQUE: Condensateur intégré dans le câble*

Pour convertir les kg en Newton: N = 9.81 · kg

- II2D Ex tb IIIC Tx Db IP66
- Équipement et système de protection destinés pour l'utilisation en atmosphères explosibles (Zone 21) - Directive 2014/34/UE
- Conformité avec les Exigences Essentielles de Santé et de Sécurité
- IEC 60034-1, IEC EN 60079-0, IEC EN 60079-31

**F**

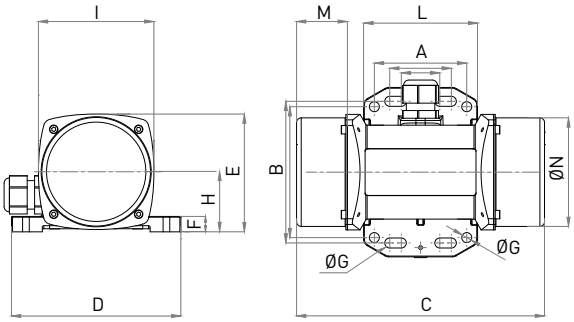


**I**

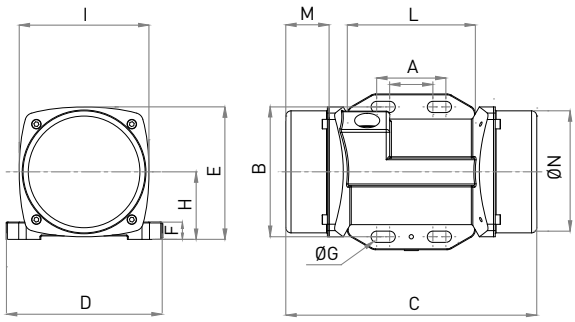


| Modèle | | Dessein | SPÉCIFICATIONS DIMENSIONNELLES (mm) | | | | | | | | | | | | | |
|---|---|---|---|---|---|---|---|---|---|---|---|---|---|---|---|---|
| | | | C | M | A | B | Ø G | Trous | D | E | F | H | I | L | N |
| 50Hz | 60Hz | | 50Hz | 50Hz | | | | N° | | | | | | | |
| MVE 21/3E-MICRO | MVE21/36E-MICRO | F | 145 | 25 | Empreinte multiple: 25-40 / 92 / 6.5; 60 / 85 / 6.5 | | | 4 | 110 | 76 | 10 | 39 | 75 | 74 | 70 |
| MVE 41/3E-MICRO | MVE 41/36E-MICRO | F | 161 | 33 | Empreinte multiple: 25-40 / 92 / 6.5; 60 / 85 / 6.5 | | | 4 | 110 | 76 | 10 | 39 | 75 | 74 | 70 |

| Modèle | | Dessein | SPÉCIFICATIONS DIMENSIONNELLES (mm) | | | | | | | | | | | | | |
|---|---|---|---|---|---|---|---|---|---|---|---|---|---|---|---|---|
| | | | C | M | A | B | Ø G | Trous | D | E | F | H | I | L | N |
| 50Hz | 60Hz | | 50Hz | 50Hz | | | | N° | | | | | | | |
| MVE 3/3E-MICRO-M | MVE 3/36E-MICRO-M | F | 145 | 25 | Empreinte multiple: 25-40 / 92 / 6.5; 60 / 85 / 6.5 | | | 4 | 110 | 76 | 10 | 39 | 75 | 74 | 70 |
| MVE 6/3E-MICRO-M | MVE 6/36E-MICRO-M | I | 145 | 25 | Empreinte multiple: 25-40 / 75 / 6.5; - / - / - | | | 4 | 90 | 76 | 10 | 39 | 75 | 74 | 70 |
| MVE 21/3E-MICRO-M | MVE 21/36E-MICRO-M | F | 145 | 25 | Empreinte multiple: 25-40 / 92 / 6.5; 60 / 85 / 6.5 | | | 4 | 110 | 76 | 10 | 39 | 75 | 74 | 70 |
| MVE 41/3E-MICRO-M | MVE 41/36E-MICRO-M | F | 161 | 25 | Empreinte multiple: 25-40 / 92 / 6.5; 60 / 85 / 6.5 | | | 4 | 110 | 76 | 10 | 39 | 75 | 74 | 70 |

## Note:

REMARQUE: Dimensions avec précision grossière conformément à UNI 22768/1

Ces informations sont fournies sans garantie, représentation, incitation ou licence d'aucune sorte. Les informations sont précises selon la connaissance de OLI ou sont obtenues de sources considérées comme exactes. OLI n'assume donc aucune responsabilité légale.
La dernière version du catalogue mis à jour est disponible en ligne.

» Class II Div.2 Group F, G T4
» Conforme à UL 1004-1,UL 1004-3, UL60079-31, UL60079-0, CSA 60079-0, CSA 60079- 31, CSA 22.2 N°100, CSA 22.2 N°77

# MVE GAMME STANDARD

## MVE-DC COURANT CONTINU – 3000 rpm

II 3D Temp. Class: ● 100 °C

| | | | | | SPÉCIFICATIONS ÉLECTRIQUES | | | |
|---|---|---|---|---|---|---|---|---|
| Wm (kgcm) | Modèle | rpm | Force centrifuge (kg) | Poids (kg) | Puissance d'entrée (kW) | Courant nominal A Max | Presse-étoupe | |
| 1,0 | MVE 50/3N-DC-10A0-12V | 3,000 | 50 | 4,4 | 0,08 | 6,60 | M16 | ● |
| 1,0 | MVE 50/3N-DC-10A0-24V | 3,000 | 50 | 4,4 | 0,08 | 3,30 | M16 | ● |
| 1,1 | MVE 120/3N-DC-23A0-12V | 3,000 | 117 | 5,9 | 0,12 | 9,50 | M20 | ● |
| 1,1 | MVE 120/3N-DC-23A0-24V | 3,000 | 117 | 5,9 | 0,12 | 4,80 | M20 | ● |
| 4,2 | MVE 200/3N-DC-23A0-12V | 3,000 | 200 | 6,3 | 0,16 | 13,30 | M20 | ● |
| 4,2 | MVE 200/3N-DC-23A0-24V | 3,000 | 200 | 6,3 | 0,16 | 6,70 | M20 | ● |
| 10,4 | MVE 500/3N-DC-40A0-24V | 3,000 | 530 | 15,8 | 0,26 | 11,00 | M20 | ● |
| 22,4 | MVE 1500/3N-DC-50A0-24V | 3,000 | 1.616 | 23 | 0,52 | 21,50 | M20 | ● |

*Taille 23A0*

*Taille 40A0*

*Taille 50A0*

Pour convertir les kg en Newton: N = 9.81 · kg

- II3D Ex tc IIIC Tx IP69K
- Équipement et système de protection destinés pour l'utilisation en atmosphères explosibles (Zone 22) - Directive 2014/34/UE
- Conformité avec les Exigences Essentielles de Santé et de Sécurité
- EN 60079-0, EN 60079-31

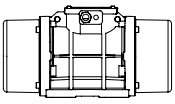

Dessins techniques sur la dernière page



| Modèle | Dessein | Taille | SPÉCIFICATIONS DIMENSIONNELLES (mm) | | | | | | | | | | | | |
|---|---|---|---|---|---|---|---|---|---|---|---|---|---|---|---|
| | | | C | M | A | B | Ø G | Trous N° | D | E | F | H | I | L | N |
| MVE 50/3N-DC-10A0-12V | A | 10A0 | 213 | 45 | Empreinte multiple: 62-74 / 106 / 9; 33 / 83-102 / 7 | | | 4 | 130 | 136 | 12 | 48 | 94 | 121 | 85 |
| MVE 50/3N-DC-10A0-24V | A | 10A0 | 213 | 45 | | | | 4 | 130 | 136 | 12 | 48 | 94 | 121 | 85 |
| MVE 120/3N-DC-23A0-12V | G | 23A0 | 218 | 53 | Empreinte multiple: 62-74 / 106 / 9; 65 / 140 / 13; 115 / 135 / 11; 135 / 115 / 11 | | | 4 | 164 | 140 | 25 | 82 | 116 | 159 | 110 |
| MVE 120/3N-DC-23A0-24V | G | 23A0 | 218 | 53 | | | | 4 | 164 | 140 | 25 | 82 | 116 | 159 | 110 |
| MVE 200/3N-DC-23A0-12V | G | 23A0 | 218 | 53 | | | | 4 | 164 | 140 | 25 | 82 | 116 | 159 | 110 |
| MVE 200/3N-DC-23A0-24V | G | 23A0 | 218 | 53 | | | | 4 | 164 | 140 | 25 | 82 | 116 | 159 | 110 |
| MVE 500/3N-DC-40A0-24V | D1 | 40A0 | 330 | 78 | 105 | 140 | 13 | 4 | 170 | 195 | 15 | 92 | 174 | 166 | 160 |
| MVE 1500/3N-DC-50A0-24V | D1 | 50A0 | 324 | 63 | 120 | 170 | 18 | 4 | 208 | 210 | 18 | 96 | 185 | 192 | 165 |

## Note:

REMARQUE: Dimensions avec précision grossière conformément à UNI 22768/1

Ces informations sont fournies sans garantie, représentation, incitation ou licence d'aucune sorte. Les informations sont précises selon la connaissance de OLI ou sont obtenues de sources considérées comme exactes. OLI n'assume donc aucune responsabilité légale.
La dernière version du catalogue mis à jour est disponible en ligne.

# MVE-Exe SÉCURITÉ ACCRUE

## 2 PÔLES – 3000/3600 rpm

Ex II 2G: Temp. Class **T3** - ExII 2D Temp. Class: ● 100 °C ● 135 °C
Class II Div.2: Temp. Class **T4**
EX e, tE: **5**

* Terminal Connections: **Y** High Voltage; **Δ** Low Voltage

| Wm (kgcm) | | Modèle | | Force centrifuge (kg) | | Poids (kg) | | SPÉCIFICATIONS ÉLECTRIQUES | | | | | | | | |
|---|---|---|---|---|---|---|---|---|---|---|---|---|---|---|---|---|
| | | | | | | | | Puissance d'entrée (kW) | | Courant nominal | | * Raccordements des bornes | Ia/In | | Presse-étoupe | |
| 50Hz | 60Hz | 50Hz | 60Hz | 50Hz | 60Hz | 50Hz | 60Hz | 50 Hz | 60 Hz | 50Hz (400V) | 60Hz (460V) | | 50Hz | 60Hz | Metrico | |
| 3,7 | 2,6 | MVE 200/3X-20A0 | MVE 200/36X-20A0 | 187 | 189 | 7 | | 0,15 | 0,18 | 0,35 | 0,30 | Y | 3,0 | 3,5 | M20 | ● |
| 3,7 | 2,6 | MVE 200/3X-23A0 | MVE 200/36X-23A0 | 187 | 189 | 7 | | 0,15 | 0,18 | 0,35 | 0,30 | Y | 3,5 | 3,5 | M20 | ● |
| 6,4 | 4,5 | MVE 300/3X-30A0 | MVE 300/36X-30A0 | 321 | 323 | 10 | | 0,25 | 0,28 | 0,52 | 0,45 | Y | 3,8 | 3,7 | M20 | ● |
| 8,0 | 5,7 | MVE 400/3X-30A0 | MVE 400/36X-30A0 | 407 | 411 | 10 | | 0,27 | 0,33 | 0,58 | 0,60 | Y | 3,7 | 3,7 | M20 | ● |
| 10,3 | 7,4 | MVE 500/3X-40A0 | MVE 500/36X-40A0 | 530 | 534 | 16 | | 0,50 | 0,58 | 0,96 | 0,97 | Y | 4,2 | 4,4 | M20 | ● |
| 14,9 | 10,6 | MVE 700/3X-40A0 | MVE 700/36X-40A0 | 758 | 765 | 17 | | 0,59 | 0,61 | 1,25 | 1,24 | Y | 4,5 | 5,2 | M20 | ● |
| 15,7 | 11,1 | MVE 800/3X-50A0 | MVE 800/36X-50A0 | 794 | 800 | 20 | | 0,70 | 0,84 | 1,45 | 1,50 | Y | 4,0 | 4,0 | M20 | ● |
| 20,3 | 14,0 | MVE 1200/3X-50A0 | MVE 1200/36X-50A0 | 1.005 | 1.013 | 21 | | 0,95 | 1,15 | 1,85 | 1,95 | Y | 4,6 | 4,7 | M20 | ● |
| 26,6 | 18,6 | MVE 1300/3X-50A0 | MVE 1300/36X-50A0 | 1.355 | 1.365 | 22 | | 1,30 | 1,38 | 2,44 | 2,25 | Y | 5,4 | 5,2 | M20 | ● |
| 31,3 | 22,2 | MVE 1600/3X-60A0 | MVE 1600/36X-60A0 | 1.601 | 1.608 | 51 | 50 | 1,54 | 1,60 | 2,94 | 2,61 | Y | 6,1 | 6,4 | M25 | ● |
| 36,8 | 27,6 | MVE 2000/3X-60A0 | MVE 2000/36X-60A0 | 2.027 | 1.997 | 52 | 50 | 2,10 | 2,10 | 3,75 | 3,42 | Y | 6,7 | 6,6 | M25 | ● |
| 46,0 | 31,9 | MVE 2300/3X-60A0 | MVE 2300/36X-60A0 | 2.302 | 2.306 | 53 | 51 | 2,40 | 2,45 | 4,44 | 3,45 | Y | 6,2 | 6,5 | M25 | ● |
| 68,1 | 43,9 | MVE 3200/3X-75A1 | MVE 3200/36X-75A1 | 3.252 | 3.176 | 103 | 101 | 2,76 | 2,90 | 5,30 | 4,61 | Y | 8,5 | 8,4 | M32 | ● |
| 79,4 | 56,0 | MVE 4000/3X-75A1 | MVE 4000/36X-75A1 | 4.033 | 4.052 | 107 | 104 | 2,90 | 2,90 | 5,30 | 4,61 | Y | 8,7 | 9,9 | M32 | ● |

*Taille 40A0*

*Taille 50A0*

*Taille 60A0*

JUSQU'À LA TAILLE 60 (NON COMPRIS)
60Hz masses = 50Hz masses ajustées à 70%

SUPÉRIEUR À LA TAILLE 60 (Y COMPRIS)
Masses spécifiques pour 60Hz

Pour convertir les kg en Newton: N = 9.81 · kg

- II 2D Ex tb IIIC Tx Db IP66
- II 2G Ex eb IIC T3 Gb
- Équipement et système de protection destinés pour l'utilisation en atmosphères explosibles (Zone 21) - Directive 2014/34/UE
- Conformité avec les Exigences Essentielles de Santé et de Sécurité
- IEC 60034-1, IEC EN 60079-0, IEC EN 60079-31, IEC EN 60079-7

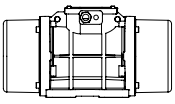

Dessins techniques sur la dernière page

| Modèle | | Dessein | Taille | SPÉCIFICATIONS DIMENSIONNELLES (mm) | | | | | | | | | | | | | | |
|---|---|---|---|---|---|---|---|---|---|---|---|---|---|---|---|---|---|---|
| | | | | C | | M | | A | B | Ø G | Trous | D | E | F | H | I | L | N |
| 50Hz | 60Hz | | | 50Hz | 60Hz | 50Hz | 60Hz | | | | N° | | | | | | | |
| MVE 200/3X-20A0 | MVE 200/36X-20A0 | B1 | 20A0 | 233 | | 54 | | 62-74 | 106 | 9 | 4 | 130 | 154 | 15 | 65 | 125 | 120 | 112 |
| MVE 200/3X-23A0 | MVE 200/36X-23A0 | G | 23A0 | 222 | | 55 | | Empreinte multiple<br>62-74<br>65<br>115<br>135 | 106<br>140<br>135<br>115 | 9<br>13<br>11<br>11 | 4 | 164 | 140 | 25 | 82 | 116 | 159 | 110 |
| MVE 300/3X-30A0 | MVE 300/36X-30A0 | C1 | 30A0 | 254 | | 42 | | Empreinte multiple<br>80<br>90<br>124<br>135 | 110<br>125<br>110<br>115 | 11<br>13<br>11<br>11 | 4 | 150 | 173 | 15 | 79 | 150 | 166 | 134 |
| MVE 400/3X-30A0 | MVE 400/36X-30A0 | C1 | 30A0 | 274 | | 52 | | Empreinte multiple<br>80<br>90<br>124<br>135 | 110<br>125<br>110<br>115 | 11<br>13<br>11<br>11 | 4 | 150 | 173 | 15 | 79 | 150 | 166 | 134 |
| MVE 500/3X-40A0 | MVE 500/36X-40A0 | D1 | 40A0 | 330 | | 78 | | 105 | 140 | 13 | 4 | 170 | 196 | 20 | 92 | 169 | 166 | 158 |
| MVE 700/3X-40A0 | MVE 700/36X-40A0 | D1 | 40A0 | 330 | | 78 | | 105 | 140 | 13 | 4 | 170 | 196 | 20 | 92 | 169 | 166 | 158 |
| MVE 800/3X-50A0 | MVE 800/36X-50A0 | D1 | 50A0 | 321 | | 62 | | 120 | 170 | 17 | 4 | 208 | 210 | 22 | 96 | 185 | 192 | 170 |
| MVE 1200/3X-50A0 | MVE 1200/36X-50A0 | D1 | 50A0 | 321 | | 62 | | 120 | 170 | 17 | 4 | 208 | 210 | 22 | 96 | 185 | 192 | 170 |
| MVE 1300/3X-50A0 | MVE 1300/36X-50A0 | D1 | 50A0 | 321 | | 62 | | 120 | 170 | 17 | 4 | 208 | 210 | 22 | 96 | 185 | 192 | 170 |
| MVE 1600/3X-60A0 | MVE 1600/36X-60A0 | D1 | 60A0 | 402 | | 90 | | 140 | 190 | 17 | 4 | 230 | 260 | 26 | 124 | 240 | 218 | 222 |
| MVE 2000/3X-60A0 | MVE 2000/36X-60A0 | D1 | 60A0 | 402 | | 90 | | 140 | 190 | 17 | 4 | 230 | 260 | 26 | 124 | 240 | 218 | 222 |
| MVE 2300/3X-60A0 | MVE 2300/36X-60A0 | D1 | 60A0 | 402 | | 90 | | 140 | 190 | 17 | 4 | 230 | 260 | 26 | 124 | 240 | 218 | 222 |
| MVE 3200/3X-75A1 | MVE 3200/36X-75A1 | D1 | 75A1 | 516 | | 117 | | 155 | 255 | 25 | 4 | 304 | 314 | 30 | 147 | 285 | 277 | 265 |
| MVE 4000/3X-75A1 | MVE 4000/36X-75A1 | D1 | 75A1 | 516 | | 117 | | 155 | 255 | 25 | 4 | 304 | 314 | 30 | 147 | 285 | 277 | 265 |

## Note:

REMARQUE: Dimensions avec précision grossière conformément à UNI 22768/1

Ces informations sont fournies sans garantie, représentation, incitation ou licence d'aucune sorte. Les informations sont précises selon la connaissance de OLI ou sont obtenues de sources considérées comme exactes. OLI n'assume donc aucune responsabilité légale.
La dernière version du catalogue mis à jour est disponible en ligne.

- Class I, Div.2 Group A, B, C, D T3
- Class II Div.2 Group F, G T4
- Conforme à UL 1004-1,UL 1004-3, UL60079-31, UL60079-0, CSA 60079-0, CSA 60079-31, CSA 22.2 N°100, CSA 22.2 N°77, CSA 22.2 N°60079-7

# MVE-Exe SÉCURITÉ ACCRUE

## 4 PÔLES – 1500/1800 rpm

Ex II 2G: Temp. Class **T3** - ExII 2D Temp. Class: ● 100 °C ● 135 °C
Class II Div.2: Temp. Class **T4**
EX e, tE: **5**

* Raccordements des bornes : **Y** Haute tension ; **Δ** Basse tension

| Wm (kgcm) | | Modèle | | Force centrifuge (kg) | | Poids (kg) | | SPÉCIFICATIONS ÉLECTRIQUES | | | | | | | | |
|---|---|---|---|---|---|---|---|---|---|---|---|---|---|---|---|---|
| | | | | | | | | Puissance d'entrée (kW) | | Courant nominal | | * Raccordements des bornes | Ia / In | | Presse-étoupe | |
| 50Hz | 60Hz | 50Hz | 60Hz | 50Hz | 60Hz | 50Hz | 60Hz | 50Hz | 60Hz | 50Hz (400V) | 60Hz (460V) | | 50Hz | 60Hz | Metrico | |
| 15,4 | 10,8 | MVE 200/15X-30A0 | MVE 200/18X-30A0 | 194 | 196 | 12 | | 0,12 | 0,15 | 0,49 | 0,50 | Y | 2,2 | 2,2 | M20 | ● |
| 33,4 | 23,4 | MVE 400/15X-40A0 | MVE 400/18X-40A0 | 420 | 423 | 20 | | 0,27 | 0,32 | 0,84 | 0,86 | Y | 2,7 | 2,7 | M20 | ● |
| 40,1 | 28,1 | MVE 500/15X-40A0 | MVE 500/18X-40A0 | 504 | 508 | 21 | | 0,35 | 0,40 | 1,06 | 1,09 | Y | 3,0 | 2,9 | M20 | ● |
| 26,6 | 18,6 | MVE 300/15X-50A0 | MVE 300/18X-50A0 | 334 | 336 | 22 | | 0,62 | 0,73 | 1,32 | 1,20 | Y | 3,2 | 3,4 | M20 | ● |
| 56,8 | 39,4 | MVE 700/15X-50A0 | MVE 700/18X-50A0 | 714 | 712 | 27 | | 0,62 | 0,73 | 1,32 | 1,20 | Y | 3,2 | 3,4 | M20 | ● |
| 56,8 | 39,4 | MVE 710/15X-50A0 | MVE 710/18X-50A0 | 714 | 712 | 27 | | 0,62 | 0,73 | 1,32 | 1,20 | Y | 3,2 | 3,4 | M20 | ● |
| 75,6 | 52,9 | MVE 950/15X-50A0 | MVE 950/18X-50A0 | 950 | 957 | 33 | | 0,64 | 0,77 | 1,40 | 1,35 | Y | 4,2 | 4,2 | M20 | ● |
| 87,7 | 61,4 | MVE 1100/15X-51A0 | MVE 1100/18X-51A0 | 1.102 | 1.110 | 35 | 28,5 | 0,64 | 0,77 | 1,40 | 1,35 | Y | 4,0 | 4,0 | M20 | ● |
| 108,6 | 76,7 | MVE 1400/15X-60A0 | MVE 1400/18X-60A0 | 1.364 | 1.388 | 63 | 60 | 0,70 | 0,84 | 1,78 | 1,78 | Y | 4,2 | 4,2 | M25 | ● |
| 137,3 | 92,0 | MVE 1700/15X-60A0 | MVE 1700/18X-60A0 | 1.725 | 1.664 | 62 | 59 | 1,13 | 1,30 | 2,16 | 2,09 | Y | 4,9 | 4,7 | M25 | ● |
| 187,7 | 137,4 | MVE 2400/15X-60A0 | MVE 2400/18X-60A0 | 2.358 | 2.485 | 77 | 69.5 | 1,57 | 1,88 | 3,20 | 3,20 | Y | 5,1 | 5,1 | M25 | ● |
| 203,5 | 135,6 | MVE 2500/15X-70A0 | MVE 2500/18X-70A0 | 2.557 | 2.454 | 80 | 74 | 1,76 | 2,00 | 3,08 | 3,00 | Y | 6,2 | 6,3 | M25 | ● |
| 248,7 | 169,8 | MVE 3000/15X-70A0 | MVE 3000/18X-70A0 | 3.124 | 3.071 | 94 | 87 | 1,90 | 2,30 | 3,68 | 3,30 | Y | 6,7 | 6,8 | M25 | ● |
| 306,7 | 204,7 | MVE 3800/15X-75A0 | MVE 3800/18X-75A0 | 3.853 | 3.704 | 146 | | 2,20 | 2,60 | 4,15 | 4,15 | Y | 7,0 | 7,0 | M32 | ● |
| 343,2 | 240,9 | MVE 4300/15X-75A0 | MVE 4300/18X-75A0 | 4.312 | 4.359 | 136 | 125 | 2,50 | 3,00 | 4,50 | 4,60 | Y | 7,2 | 7,4 | M32 | ● |
| 437,4 | 303,7 | MVE 5500/15X-80A0 | MVE 5500/18X-80A0 | 5.495 | 5.495 | 181 | 169 | 2,88 | 3,45 | 6,50 | 5,50 | Y | 7,3 | 7,2 | M32 | ● |
| 576,8 | 397,3 | MVE 7200/15X-85A0 | MVE 7200/18X-85A0 | 7.246 | 7.188 | 237 | 231 | 4,00 | 4,80 | 8,50 | 8,70 | Δ | 7,0 | 7,1 | M32 | ● |
| 718,0 | 498,8 | MVE 9000/15X-85A0 | MVE 9000/18X-85A0 | 9.020 | 9.023 | 252 | 241 | 7,35 | 8,50 | 13,40 | 12,00 | Δ | 7,2 | 7,2 | M32 | ● |
| 579,9 | 406,0 | MVE 7200/15X-86A0 | MVE 7200/18X-86A0 | 7.286 | 7.345 | 237 | 231 | 6,00 | 6,50 | 11,00 | 10,80 | Δ | 4,7 | 4,5 | M32 | ● |
| 724,8 | 507,0 | MVE 9000/15X-86A0 | MVE 9000/18X-86A0 | 9.106 | 9.172 | 252 | 241 | 6,00 | 6,50 | 11,00 | 10,80 | Δ | Δ | 4,5 | M32 | ● |
| 800,1 | 588,3 | MVE 10000/15X-90A0 | MVE 10000/18X-90A0 | 10.052 | 10.643 | 300 | 286 | 5,40 | 7,00 | 13,00 | 13,00 | Δ | 6,7 | 6,6 | M32 | ● |
| 835,7 | 581,3 | MVE 10000/15X-91A0 | MVE 10000/18X-91A0 | 10.499 | 10.517 | 300 | 286 | 7,00 | 8,20 | 13,10 | 13,10 | Δ | 7,2 | 7,7 | M32 | ● |

*Taille 70A0*

*Taille 75A0*

*Taille 80A0*

JUSQU'À LA TAILLE 60 (NON COMPRIS)
60Hz masses = 50Hz masses ajustées à 70%

Ausgenommen Type MVE 1100/15E - 1100/18E

SUPÉRIEUR À LA TAILLE 60 (Y COMPRIS)
Masses spécifiques pour 60Hz

Pour convertir les kg en Newton: N = 9.81 · kg

- II 2D Ex tb IIIC Tx Db IP66
- II 2G Ex eb IIC T3 Gb
- Équipement et système de protection destinés pour l'utilisation en atmosphères explosibles (Zone 21) - Directive 2014/34/UE
- Conformité avec les Exigences Essentielles de Santé et de Sécurité
- IEC 60034-1, IEC EN 60079-0, IEC EN 60079-31, IEC EN 60079-7

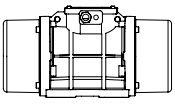

Dessins techniques sur la dernière page

| Modèle | | Dessein | Taille | SPÉCIFICATIONS DIMENSIONNELLES (mm) | | | | | | | | | | | | | | |
|---|---|---|---|---|---|---|---|---|---|---|---|---|---|---|---|---|---|---|
| | | | | C | | M | | A | B | Ø G | Trous | D | E | F | H | I | L | N |
| 50Hz | 60Hz | | | 50Hz | 60Hz | 50Hz | 60Hz | | | | N° | | | | | | | |
| MVE 200/15X-30A0 | MVE 200/18X-30A0 | C | 30A0 | 274 | | 52 | | Empreinte multiple<br>80<br>90<br>124<br>135 | 110<br>125<br>110<br>115 | 11<br>13<br>11<br>11 | 4 | 150 | 173 | 15 | 79 | 150 | 166 | 134 |
| MVE 400/15X-40A0 | MVE 400/18X-40A0 | D1 | 40A0 | 330 | | 78 | | 105 | 140 | 13 | 4 | 170 | 196 | 20 | 92 | 174 | 166 | 160 |
| MVE 500/15X-40A0 | MVE 500/18X-40A0 | D1 | 40A0 | 330 | | 78 | | 105 | 140 | 13 | 4 | 170 | 196 | 20 | 92 | 174 | 166 | 160 |
| MVE 300/15X-50A0 | MVE 300/18X-50A0 | D1 | 50A0 | 321 | | 62 | | 120 | 170 | 17 | 4 | 208 | 210 | 22 | 96 | 185 | 192 | 170 |
| MVE 700/15X-50A0 | MVE 700/18X-50A0 | D1 | 50A0 | 391 | | 97 | | 120 | 170 | 17 | 4 | 208 | 210 | 22 | 96 | 185 | 192 | 170 |
| MVE 710/15X-50A0 | MVE 710/18X-50A0 | D1 | 50A0 | 391 | | 97 | | 120 | 170 | 17 | 4 | 208 | 210 | 22 | 96 | 185 | 192 | 170 |
| MVE 950/15X-50A0 | MVE 950/18X-50A0 | D1 | 50A0 | 455 | | 129 | | 120 | 170 | 17 | 4 | 208 | 210 | 22 | 96 | 185 | 192 | 170 |
| MVE 1100/15X-51A0 | MVE 1100/18X-51A0 | D1 | 51A0 | 414 | | 106 | | 120 | 170 | 17 | 4 | 208 | 220 | 25 | 105 | 202 | 192 | 187 |
| MVE 1400/15X-60A0 | MVE 1400/18X-60A0 | D1 | 60A0 | 446 | | 112 | | 140 | 190 | 17 | 4 | 230 | 260 | 26 | 124 | 240 | 218 | 222 |
| MVE 1700/15X-60A0 | MVE 1700/18X-60A0 | D1 | 60A0 | 446 | | 112 | | 140 | 190 | 17 | 4 | 230 | 260 | 26 | 124 | 240 | 218 | 222 |
| MVE 2400/15X-60A0 | MVE 2400/18X-60A0 | D1 | 60A0 | 490 | 446 | 134 | 112 | 140 | 190 | 17 | 4 | 230 | 260 | 26 | 124 | 240 | 218 | 222 |
| MVE 2500/15X-70A0 | MVE 2500/18X-70A0 | D1 | 70A0 | 501 | | 123 | | 155 | 225 | 22 | 4 | 275 | 290 | 30 | 140 | 256 | 250 | 236 |
| MVE 3000/15X-70A0 | MVE 3000/18X-70A0 | D1 | 70A0 | 535 | 501 | 140 | 123 | 155 | 225 | 22 | 4 | 275 | 290 | 30 | 140 | 256 | 250 | 236 |
| MVE 3800/15X-75A0 | MVE 3800/18X-75A0 | D1 | 75A0 | 564 | 536 | 151 | 117 | 155 | 255 | 23.5 | 4 | 304 | 314 | 30 | 147 | 285 | 277 | 265 |
| MVE 4300/15X-75A0 | MVE 4300/18X-75A0 | D1 | 75A0 | 584 | 564 | 151 | 141 | 155 | 255 | 23.5 | 4 | 304 | 314 | 30 | 147 | 285 | 277 | 265 |
| MVE 5500/15X-80A0 | MVE 5500/18X-80A0 | E1 | 80A0 | 603 | | 143 | | 180 | 280 | 26 | 4 | 332 | 360 | 37 | 167 | 345 | 304 | 310 |
| MVE 7200/15X-85A0 | MVE 7200/18X-85A0 | D1 | 85A0 | 624 | | 130 | | 200 | 320 | 28 | 4 | 385 | 402 | 40 | 203 | 394 | 360 | 378 |
| MVE 9000/15X-85A0 | MVE 9000/18X-85A0 | D1 | 85A0 | 624 | | 130 | | 200 | 320 | 28 | 4 | 385 | 402 | 40 | 203 | 394 | 360 | 378 |
| MVE 7200/15X-86A0 | MVE 7200/18X-86A0 | D1 | 86A0 | 624 | | 130 | | 200 | 320 | 28 | 4 | 385 | 402 | 40 | 203 | 394 | 360 | 378 |
| MVE 9000/15X-86A0 | MVE 9000/18X-86A0 | D1 | 86A0 | 624 | | 130 | | 200 | 320 | 28 | 4 | 385 | 402 | 40 | 203 | 394 | 360 | 378 |
| MVE 10000/15X-90A0 | MVE 10000/18X-90A0 | E1 | 90A0 | 728 | | 170 | | 125 | 380 | 39 | 6 | 452 | 415 | 40 | 205 | 394 | 380 | 378 |
| MVE 10000/15X-91A0 | MVE 10000/18X-91A0 | E1 | 91A0 | 728 | | 170 | | 125 | 380 | 39 | 6 | 452 | 415 | 40 | 205 | 394 | 380 | 378 |

## Note:

REMARQUE: Dimensions avec précision grossière conformément à UNI 22768/1

Ces informations sont fournies sans garantie, représentation, incitation ou licence d'aucune sorte. Les informations sont précises selon la connaissance de OLI ou sont obtenues de sources considérées comme exactes. OLI n'assume donc aucune responsabilité légale.
La dernière version du catalogue mis à jour est disponible en ligne.

- Class I, Div.2 Group A, B, C, D T3
- Class II Div.2 Group F, G T4
- Conforme à UL 1004-1,UL 1004-3, UL60079-31, UL60079-0, CSA 60079-0, CSA 60079-31, CSA 22.2 N°100, CSA 22.2 N°77, CSA 22.2 N°60079-7

# MVE-Exe SÉCURITÉ ACCRUE

## 6 PÔLES – 1000/1200 rpm

Ex II 2G: Temp. Class **T3** - ExII 2D Temp. Class: ● 100 °C ● 135 °C
Class II Div.2: Temp. Class **T4**
EX e, tE: **5**

* Raccordements des bornes : **Y** Haute tension ; **Δ** Basse tension

| Wm (kgcm) | | Modèle | | Force centrifuge (kg) | | Poids (kg) | | SPÉCIFICATIONS ÉLECTRIQUES | | | | | | | | |
|---|---|---|---|---|---|---|---|---|---|---|---|---|---|---|---|---|
| | | | | | | | | Puissance d'entrée (kW) | | Courant nominal | | * Raccordements des bornes | Ia / In | | Presse-étoupe | |
| 50Hz | 60Hz | 50Hz | 60Hz | 50Hz | 60Hz | 50Hz | 60Hz | 50Hz | 60Hz | 50Hz (400V) | 60Hz (460V) | | 50Hz | 60Hz | Metrico | |
| 9,5 | 6,6 | MVE 50/1X-30A0 | MVE 50/12X-30A0 | 53 | 53 | 10 | | 0,12 | 0,14 | 0,30 | 0,40 | Y | 2,2 | 2,2 | M20 | ● |
| 18,8 | 13,2 | MVE 100/1X-30A0 | MVE 100/12X-30A0 | 105 | 106 | 11 | | 0,12 | 0,14 | 0,30 | 0,40 | Y | 2,2 | 2,2 | M20 | ● |
| 33,5 | 23,4 | MVE 200/1X-40A0 | MVE 200/12X-40A0 | 187 | 188 | 19 | | 0,15 | 0,18 | 0,65 | 0,63 | Y | 2,2 | 2,2 | M20 | ● |
| 56,9 | 39,9 | MVE 300/1X-50A0 | MVE 300/12X-50A0 | 318 | 320 | 26 | | 0,25 | 0,30 | 0,67 | 0,64 | Y | 2,7 | 2,7 | M20 | ● |
| 91,9 | 64,3 | MVE 500/1X-50A0 | MVE 500/12X-50A0 | 513 | 517 | 34 | | 0,55 | 0,40 | 1,22 | 1,15 | Y | 3,0 | 2,9 | M20 | ● |
| 91,9 | 91,9 | MVE 510/1X-51A0 | MVE 510/12X-51A0 | 513 | 739 | 34 | | 0,55 | 0,40 | 1,20 | 1,15 | Y | 3,0 | 2,9 | M20 | ● |
| 137,4 | 108,6 | MVE 800/1X-60A0 | MVE 800/12X-60A0 | 767 | 873 | 65 | 62 | 0,75 | 0,80 | 1,42 | 1,32 | Y | 3,4 | 3,3 | M25 | ● |
| 187,7 | 137,3 | MVE 1100/1X-60A0 | MVE 1100/12X-60A0 | 1.048 | 1.104 | 70 | 65 | 0,75 | 0,80 | 1,42 | 1,32 | Y | 3,4 | 3,3 | M25 | ● |
| 284,8 | 196,5 | MVE 1500/1X-60A0 | MVE 1500/12X-60A0 | 1.590 | 1.580 | 84 | 73 | 0,90 | 1,08 | 1,80 | 2,00 | Y | 3,5 | 3,5 | M25 | ● |
| 299,6 | 203,5 | MVE 1600/1X-70A0 | MVE 1600/12X-70A0 | 1.673 | 1.636 | 90 | 79 | 0,90 | 1,08 | 2,40 | 2,30 | Y | 3,9 | 3,8 | M25 | ● |
| 373,1 | 248,7 | MVE 2100/1X-70A0 | MVE 2100/12X-70A0 | 2.083 | 2.000 | 105 | 91 | 1,50 | 1,80 | 3,00 | 3,20 | Y | 4,5 | 4,6 | M25 | ● |
| 467,4 | 306,7 | MVE 2600/1X-75A0 | MVE 2600/12X-75A0 | 2.610 | 2.466 | 146,5 | 126,5 | 1,96 | 2,10 | 4,10 | 4,00 | Y | 5,0 | 5,0 | M32 | ● |
| 540,3 | 379,7 | MVE 3000/1X-75A0 | MVE 3000/12X-75A0 | 3.017 | 3.053 | 155 | 138 | 2,20 | 2,40 | 4,50 | 4,30 | Y | 5,2 | 5,2 | M32 | ● |
| 702,5 | 465,6 | MVE 3700/1X-75A0 | MVE 3700/12X-75A0 | 3.797 | 3.744 | 159 | 142 | 2,20 | 2,40 | 4,50 | 4,30 | Y | 5,2 | 5,2 | M32 | ● |
| 680,4 | 437,4 | MVE 3800/1X-80A0 | MVE 3800/12X-80A0 | 3.799 | 3.517 | 216 | 195 | 2,50 | 3,00 | 5,50 | 5,30 | Y | 6,1 | 6,2 | M32 | ● |
| 838,3 | 584,2 | MVE 4700/1X-80A0 | MVE 4700/12X-80A0 | 4.681 | 4.697 | 220 | 201 | 3,20 | 3,90 | 6,50 | 6,95 | Y | 5,7 | 5,9 | M32 | ● |
| 929,9 | 654,6 | MVE 5200/1X-85A0 | MVE 5200/12X-85A0 | 5.192 | 5.263 | 264 | 248 | 3,80 | 4,00 | 6,92 | 6,36 | Y | 5,7 | 5,7 | M32 | ● |
| 1.165,2 | 824,0 | MVE 6500/1X-85A0 | MVE 6500/12X-85A0 | 6.506 | 6.625 | 288 | 265 | 4,30 | 5,00 | 7,76 | 7,81 | Y | 6,4 | 6,2 | M32 | ● |
| 1.436,0 | 929,8 | MVE 8000/1X-85A0 | MVE 8000/12X-85A0 | 8.018 | 7.476 | 309 | 274 | 5,50 | 6,60 | 12,60 | 11,60 | Δ | 6,2 | 6,4 | M32 | ● |
| 1.600,4 | 1.165,2 | MVE 9000/1X-85A0 | MVE 9000/12X-85A0 | 8.936 | 9.369 | 322 | 291 | 6,20 | 7,45 | 13,20 | 12,60 | Δ | 6,5 | 6,4 | M32 | ● |
| 1.434,0 | 929,8 | MVE 8000/1X-86A0 | MVE 8000/12X-86A0 | 8.007 | 7.476 | 309 | 274 | 4,60 | 5,50 | 9,00 | 10,00 | Δ | 6,0 | 6,2 | M32 | ● |
| 1.598,0 | 1.165,2 | MVE 9000/1X-86A0 | MVE 9000/12X-86A0 | 8.923 | 9.369 | 322 | 291 | 4,60 | 5,50 | 9,00 | 10,00 | Δ | 6,0 | 6,2 | M32 | ● |
| 1.788,4 | 1.240,0 | MVE 10000/1X-90A0 | MVE 10000/12X-90A0 | 9.986 | 9.970 | 374 | 348 | 6,10 | 6,40 | 14,00 | 12,70 | Δ | 6,6 | 6,6 | M32 | ● |
| 2.329,8 | 1.647,4 | MVE 13000/1X-90A0 | MVE 13000/12X-90A0 | 13.009 | 13.246 | 411 | 364 | 7,50 | 8,30 | 16,40 | 16,00 | Δ | 6,4 | 6,5 | M32 | ● |
| 1.802,9 | 1.240,0 | MVE 10000/1X-91A0 | MVE 10000/12X-91A0 | 10.067 | 9.970 | 373 | 348 | 6,40 | 7,70 | 13,00 | 14,50 | Δ | 6,0 | 6,0 | M32 | ● |
| 2.056,9 | 1.433,0 | MVE 11400/1X-91A0 | MVE 11400/12X-91A0 | 11.485 | 11.522 | 404 | 361 | 6,40 | 7,70 | 13,00 | 7,50 | Δ | 6,0 | 6,0 | M32 | ● |

JUSQU'À LA TAILLE 60 (NON COMPRIS)
60Hz masses = 50Hz masses ajustées à 70%

SUPÉRIEUR À LA TAILLE 60 (Y COMPRIS)
Masses spécifiques pour 60Hz

Pour convertir les kg en Newton: N = 9.81 · kg

- II 2D Ex tb IIIC Tx Db IP66
- II 2G Ex eb IIC T3 Gb
- Équipement et système de protection destinés pour l'utilisation en atmosphères explosibles (Zone 21) - Directive 2014/34/UE
- Conformité avec les Exigences Essentielles de Santé et de Sécurité
- IEC 60034-1, IEC EN 60079-0, IEC EN 60079-31, IEC EN 60079-7

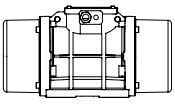

Dessins techniques sur la dernière page



| Modèle | | Dessein | Taille | SPÉCIFICATIONS DIMENSIONNELLES (mm) | | | | | | | | | | | | | | | |
|---|---|---|---|---|---|---|---|---|---|---|---|---|---|---|---|---|---|---|---|
| | | | | C | | M | | A | B | Ø G | Trous | D | E | F | H | I | L | N |
| 50Hz | 60Hz | | | 50Hz | 60Hz | 50Hz | 60Hz | | | | N° | | | | | | | |
| MVE 50/1X-30A0 | MVE 50/12X-30A0 | C | 30A0 | 274 | | 52 | | Empreinte multiple<br>80 / 110 / 11<br>90 / 125 / 13<br>124 / 110 / 11<br>135 / 115 / 11 | | | 4 | 150 | 173 | 15 | 79 | 150 | 166 | 134 |
| MVE 100/1X-30A0 | MVE 100/12X-30A0 | C | 30A0 | 304 | | 67 | | Empreinte multiple<br>80 / 110 / 11<br>90 / 125 / 13<br>124 / 110 / 11<br>135 / 115 / 11 | | | 4 | 150 | 173 | 15 | 79 | 150 | 166 | 134 |
| MVE 200/1X-40A0 | MVE 200/12X-40A0 | D1 | 40A0 | 330 | | 78 | | 105 | 140 | 13 | 4 | 170 | 196 | 20 | 92 | 174 | 166 | 160 |
| MVE 300/1X-50A0 | MVE 300/12X-50A0 | D1 | 50A0 | 391 | | 97 | | 120 | 170 | 17 | 4 | 208 | 210 | 22 | 96 | 185 | 192 | 170 |
| MVE 500/1X-50A0 | MVE 500/12X-50A0 | D1 | 50A0 | 455 | | 129 | | 120 | 170 | 17 | 4 | 208 | 210 | 22 | 96 | 185 | 192 | 170 |
| MVE 510/1X-51A0 | MVE 510/12X-51A0 | D1 | 51A0 | 455 | | 129 | | 120 | 170 | 17 | 4 | 208 | 210 | 22 | 96 | 185 | 192 | 170 |
| MVE 800/1X-60A0 | MVE 800/12X-60A0 | D1 | 60A0 | 446 | | 112 | | 140 | 190 | 17 | 4 | 230 | 260 | 26 | 124 | 240 | 218 | 222 |
| MVE 1100/1X-60A0 | MVE 1100/12X-60A0 | D1 | 60A0 | 490 | 446 | 134 | 112 | 140 | 190 | 17 | 4 | 230 | 260 | 26 | 124 | 240 | 218 | 222 |
| MVE 1500/1X-60A0 | MVE 1500/12X-60A0 | D1 | 60A0 | 566 | 490 | 172 | 134 | 140 | 190 | 17 | 4 | 230 | 260 | 26 | 124 | 240 | 218 | 222 |
| MVE 1600/1X-70A0 | MVE 1600/12X-70A0 | D1 | 70A0 | 563 | 501 | 154 | 123 | 155 | 225 | 22 | 4 | 275 | 290 | 30 | 140 | 256 | 250 | 236 |
| MVE 2100/1X-70A0 | MVE 2100/12X-70A0 | D1 | 70A0 | 623 | 563 | 184 | 154 | 155 | 225 | 22 | 4 | 275 | 290 | 30 | 140 | 256 | 250 | 236 |
| MVE 2600/1X-75A0 | MVE 2600/12X-75A0 | D1 | 75A0 | 692 | 584 | 205 | 151 | 155 | 255 | 23.5 | 4 | 304 | 314 | 30 | 147 | 285 | 277 | 265 |
| MVE 3000/1X-75A0 | MVE 3000/12X-75A0 | D1 | 75A0 | 692 | | 205 | | 155 | 255 | 23.5 | 4 | 304 | 314 | 30 | 147 | 285 | 277 | 265 |
| MVE 3700/1X-75A0 | MVE 3700/12X-75A0 | D1 | 75A0 | 734 | 692 | 226 | 205 | 155 | 255 | 23.5 | 4 | 304 | 314 | 30 | 147 | 285 | 277 | 265 |
| MVE 3800/1X-80A0 | MVE 3800/12X-80A0 | D1 | 80A0 | 683 | 603 | 183 | 143 | 180 | 280 | 26 | 4 | 332 | 354 | 32 | 170 | 330 | 312 | 311 |
| MVE 4700/1X-80A0 | MVE 4700/12X-80A0 | D1 | 80A0 | 733 | 683 | 208 | 183 | 180 | 280 | 26 | 4 | 332 | 354 | 32 | 170 | 330 | 312 | 311 |
| MVE 5200/1X-85A0 | MVE 5200/12X-85A0 | D1 | 85A0 | 704 | 624 | 170 | 130 | 200 | 320 | 28 | 4 | 385 | 402 | 40 | 20 | 394 | 360 | 378 |
| MVE 6500/1X-85A0 | MVE 6500/12X-85A0 | D1 | 85A0 | 704 | | 170 | | 200 | 320 | 28 | 4 | 385 | 402 | 40 | 20 | 394 | 360 | 378 |
| MVE 8000/1X-85A0 | MVE 8000/12X-85A0 | D1 | 85A0 | 774 | 704 | 205 | 170 | 200 | 320 | 28 | 4 | 385 | 402 | 40 | 203 | 394 | 360 | 378 |
| MVE 9000/1X-85A0 | MVE 9000/12X-85A0 | D1 | 85A0 | 774 | 704 | 205 | 170 | 200 | 320 | 28 | 4 | 385 | 402 | 40 | 203 | 394 | 360 | 378 |
| MVE 8000/1X-86A0 | MVE 8000/12X-86A0 | D1 | 86A0 | 774 | | 205 | | 200 | 320 | 28 | 4 | 385 | 402 | 40 | 203 | 394 | 360 | 378 |
| MVE 9000/1X-86A0 | MVE 9000/12X-86A0 | D1 | 86A0 | 774 | | 205 | | 200 | 320 | 28 | 4 | 385 | 402 | 40 | 203 | 394 | 360 | 378 |
| MVE 10000/1X-90A0 | MVE 10000/12X-90A0 | E1 | 90A0 | 908 | 798 | 260 | 205 | 125 | 380 | 39 | 6 | 452 | 415 | 40 | 205 | 394 | 380 | 378 |
| MVE 13000/1X-90A0 | MVE 13000/12X-90A0 | E1 | 90A0 | 948 | 798 | 280 | 205 | 125 | 380 | 39 | 6 | 452 | 415 | 40 | 205 | 394 | 380 | 378 |
| MVE 10000/1X-91A0 | MVE 10000/12X-91A0 | E1 | 91A0 | 908 | | 260 | | 125 | 380 | 39 | 6 | 452 | 415 | 40 | 205 | 394 | 380 | 378 |
| MVE 11400/1X-91A0 | MVE 11400/12X-91A0 | E1 | 91A0 | 908 | | 260 | | 125 | 380 | 39 | 6 | 452 | 415 | 40 | 205 | 394 | 380 | 378 |

REMARQUE: Dimensions avec précision grossière conformément à UNI 22768/1

Ces informations sont fournies sans garantie, représentation, incitation ou licence d'aucune sorte. Les informations sont précises selon la connaissance de OLI ou sont obtenues de sources considérées comme exactes. OLI n'assume donc aucune responsabilité légale.
La dernière version du catalogue mis à jour est disponible en ligne.

- Class I, Div.2 Group A, B, C, D T3
- Class II Div.2 Group F, G T4
- Conforme à UL 1004-1,UL 1004-3, UL60079-31, UL60079-0, CSA 60079-0, CSA 60079-31, CSA 22.2 N°100, CSA 22.2 N°77, CSA 22.2 N°60079-7

# MVE-Exe SÉCURITÉ ACCRUE

## 8 PÔLES – 750/900 rpm

Ex II 2G: Temp. Class **T3** - ExII 2D Temp. Class: ● 100 °C ● 135 °C
Class II Div.2: Temp. Class **T4**
EX e, tE: **5**

* Raccordements des bornes : **Y** Haute tension ; **Δ** Basse tension

| Wm (kgcm) | | Modèle | | Force centrifuge (kg) | | Poids (kg) | | SPÉCIFICATIONS ÉLECTRIQUES | | | | | | | | |
|---|---|---|---|---|---|---|---|---|---|---|---|---|---|---|---|---|
| | | | | | | | | Puissance d'entrée (kW) | | Courant nominal | | * Raccordements des bornes | Ia / In | | Presse-étoupe | |
| 50Hz | 60Hz | 50Hz | 60Hz | 50Hz | 60Hz | 50Hz | 60Hz | 50Hz | 60Hz | 50Hz (400V) | 60Hz (460V) | | 50Hz | 60Hz | Metrico | |
| 33,4 | | MVE 150/075X-40A0 | MVE 150/090X-40A0 | 105 | 151 | 21 | | 0,23 | 0,25 | 1,14 | 1,14 | Y | 1,7 | 1,7 | M20 | ● |
| 56,9 | | MVE 250/075X-50A0 | MVE 250/090X-50A0 | 179 | 257 | 29 | | 0,25 | 0,30 | 0,90 | 0,89 | Y | 1,9 | 1,9 | M20 | ● |
| 84,0 | | MVE 400/075X-50A0 | MVE 400/090X-50A0 | 264 | 380 | 34 | | 0,25 | 0,30 | 0,90 | 0,89 | Y | 2,1 | 2,1 | M20 | ● |
| 137,3 | | MVE 650/075X-60A0 | MVE 650/090X-60A0 | 431 | 621 | 63 | | 0,37 | 0,45 | 1,20 | 1,20 | Y | 2,4 | 2,4 | M25 | ● |
| 187,7 | | MVE 900/075X-60A0 | MVE 900/090X-60A0 | 589 | 849 | 70 | | 0,55 | 0,54 | 1,23 | 1,29 | Y | 2,7 | 2,7 | M25 | ● |
| 299,6 | | MVE 1300/075X-70A0 | MVE 1300/090X-70A0 | 941 | 1.355 | 90 | | 0,75 | 0,90 | 2,20 | 2,20 | Y | 3,2 | 3,2 | M25 | ● |
| 467,4 | | MVE 2100/075X-75A0 | MVE 2100/090X-75A0 | 1.468 | 2.114 | 150 | | 1,00 | 1,20 | 2,81 | 2,89 | Y | 4,4 | 4,3 | M32 | ● |
| 680,3 | | MVE 3100/075X-80A0 | MVE 3100/090X-80A0 | 2.137 | 3.077 | 201 | | 2,00 | 2,30 | 4,50 | 4,40 | Y | 4,2 | 4,2 | M32 | ● |
| 838,4 | | MVE 3800/075X-80A0 | MVE 3800/090X-80A0 | 2.633 | 3.792 | 219 | | 2,50 | 3,00 | 6,00 | 6,00 | Y | 4,1 | 4,2 | M32 | ● |
| 929,7 | | MVE 4200/075X-85A0 | MVE 4200/090X-85A0 | 2.920 | 4.205 | 268 | | 2,90 | 3,40 | 6,50 | 6,50 | Y | 4,0 | 3,9 | M32 | ● |
| 1.165,2 | | MVE 5300/075X-85A0 | MVE 5300/090X-85A0 | 3.660 | 5.270 | 289 | | 3,70 | 4,30 | 8,00 | 8,20 | Y | 4,0 | 4,4 | M32 | ● |
| 1.435,9 | | MVE 6500/075X-85A0 | MVE 6500/090X-85A0 | 4.510 | 6.494 | 308 | | 3,80 | 4,20 | 8,78 | 8,30 | Y | 3,8 | 4,2 | M32 | ● |
| 2.200,4 | | MVE 10000/075X-90A0 | MVE 10000/090X-90A0 | 6.911 | 9.952 | 422 | | 6,80 | 7,50 | 13,50 | 12,50 | Δ | 3,7 | 4,4 | M32 | ● |
| 2.311,0 | | MVE 10000/075X-91A0 | MVE 10000/090X-91A0 | 7.258 | 10.452 | 422 | | 6,00 | 7,00 | 14,40 | 14,00 | Δ | 4,7 | 4,7 | M32 | ● |

*Taille 80A0*

*Taille 86A0*

*Taille 91A0*

60Hz masses = 50Hz masses adjusted at 100%

Pour convertir les kg en Newton: N = 9.81 · kg

- II 2D Ex tb IIIC Tx Db IP66
- II 2G Ex eb IIC T3 Gb
- Équipement et système de protection destinés pour l'utilisation en atmosphères explosibles (Zone 21) - Directive 2014/34/UE
- Conformité avec les Exigences Essentielles de Santé et de Sécurité
- IEC 60034-1, IEC EN 60079-0, IEC EN 60079-31, IEC EN 60079-7

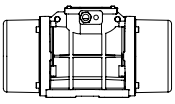

Dessins techniques sur la dernière page

| Modèle | | Dessein | Taille | SPÉCIFICATIONS DIMENSIONNELLES (mm) | | | | | | | | | | | | |
|---|---|---|---|---|---|---|---|---|---|---|---|---|---|---|---|---|
| | | | | C | M | A | B | Ø G | Trous | D | E | F | H | I | L | N |
| 50Hz | 60Hz | | | 50Hz-60Hz | 50Hz-60Hz | | | | N° | | | | | | | |
| MVE 150/075X-40A0 | MVE 150/090X-40A0 | D1 | 40A0 | 330 | 78 | 105 | 140 | 13 | 4 | 170 | 196 | 20 | 92 | 174 | 166 | 160 |
| MVE 250/075X-50A0 | MVE 250/090X-50A0 | D1 | 50A0 | 391 | 97 | 120 | 170 | 17 | 4 | 208 | 210 | 22 | 96 | 185 | 192 | 170 |
| MVE 400/075X-50A0 | MVE 400/090X-50A0 | D1 | 50A0 | 455 | 129 | 120 | 170 | 17 | 4 | 208 | 210 | 22 | 96 | 185 | 192 | 170 |
| MVE 650/075X-60A0 | MVE 650/090X-60A0 | D1 | 60A0 | 446 | 112 | 140 | 190 | 17 | 4 | 230 | 260 | 26 | 124 | 240 | 218 | 222 |
| MVE 900/075X-60A0 | MVE 900/090X-60A0 | D1 | 60A0 | 490 | 134 | 140 | 190 | 17 | 4 | 230 | 260 | 26 | 124 | 240 | 218 | 222 |
| MVE 1300/075X-70A0 | MVE 1300/090X-70A0 | D1 | 70A0 | 563 | 154 | 155 | 225 | 22 | 4 | 275 | 290 | 30 | 140 | 256 | 250 | 236 |
| MVE 2100/075X-75A0 | MVE 2100/090X-75A0 | D1 | 75A0 | 692 | 205 | 155 | 255 | 23.5 | 4 | 304 | 314 | 30 | 147 | 285 | 277 | 265 |
| MVE 3100/075X-80A0 | MVE 3100/090X-80A0 | D1 | 80A0 | 683 | 183 | 180 | 280 | 26 | 4 | 332 | 354 | 32 | 170 | 330 | 312 | 311 |
| MVE 3800/075X-80A0 | MVE 3800/090X-80A0 | D1 | 80A0 | 733 | 208 | 180 | 280 | 26 | 4 | 332 | 354 | 32 | 170 | 330 | 312 | 311 |
| MVE 4200/075X-85A0 | MVE 4200/090X-85A0 | D1 | 85A0 | 704 | 170 | 200 | 320 | 28 | 4 | 385 | 402 | 40 | 203 | 394 | 360 | 378 |
| MVE 5300/075X-85A0 | MVE 5300/090X-85A0 | D1 | 85A0 | 704 | 170 | 200 | 320 | 28 | 4 | 385 | 402 | 40 | 203 | 394 | 360 | 378 |
| MVE 6500/075X-85A0 | MVE 6500/090X-85A0 | D1 | 85A0 | 774 | 205 | 200 | 320 | 28 | 4 | 385 | 402 | 40 | 203 | 394 | 360 | 378 |
| MVE 10000/075X-90A0 | MVE 10000/090X-90A0 | E1 | 90A0 | 948 | 280 | 125 | 380 | 39 | 6 | 452 | 415 | 40 | 205 | 394 | 380 | 378 |
| MVE 10000/075X-91A0 | MVE 10000/090X-91A0 | E1 | 91A0 | 948 | 280 | 125 | 380 | 39 | 6 | 452 | 415 | 40 | 205 | 394 | 380 | 378 |

## Note:

REMARQUE: Dimensions avec précision grossière conformément à UNI 22768/1

Ces informations sont fournies sans garantie, représentation, incitation ou licence d'aucune sorte. Les informations sont précises selon la connaissance de OLI ou sont obtenues de sources considérées comme exactes. OLI n'assume donc aucune responsabilité légale.
La dernière version du catalogue mis à jour est disponible en ligne.

- Class I, Div.2 Group A, B, C, D T3
- Class II Div.2 Group F, G T4
- Conforme à UL 1004-1,UL 1004-3, UL60079-31, UL60079-0, CSA 60079-0, CSA 60079-31, CSA 22.2 N°100, CSA 22.2 N°77, CSA 22.2 N°60079-7

# MVE-Exd ANTIDÉFLAGRANT

Ex II 2G: Temp. Class **T4**
Class I Div.1: Temp. Class **T4**
Ex II 2D Temp. Class: ● **135 °C**

* Raccordements des bornes : **Y** Haute tension ; **Δ** Basse tension

## 2 PÔLES - 3000/3600 rpm

| Wm (kgcm) | | Modèle | | Force centrifuge (kg) | | Poids (kg) | | SPÉCIFICATIONS ÉLECTRIQUES | | | | | | | | |
|---|---|---|---|---|---|---|---|---|---|---|---|---|---|---|---|---|
| | | | | | | | | Puissance d'entrée (kW) | | Courant nominal | | * Raccordements des bornes | Ia / In | | Presse-étoupe | |
| 50Hz | 60Hz | 50Hz | 60Hz | 50Hz | 60Hz | 50Hz | 60Hz | 50Hz | 60Hz | 50Hz (400V) | 60Hz (460V) | | 50Hz | 60Hz | Metrico | |
| 15,7 | 11,1 | MVE 800/3D-50A0 | MVE 800/36D-50A0 | 794 | 800 | 40 | | 0,75 | 0,90 | 1,45 | 1,50 | Y | 3,8 | 3,8 | 3/4" NPT 110 °C | ● |
| 26,6 | 18,6 | MVE 1300/3D-50A0 | MVE 1300/36D-50A0 | 1.355 | 1.365 | 41 | | 1,10 | 1,10 | 2,00 | 2,75 | Y | 5,2 | 5,0 | 3/4" NPT 110 °C | ● |
| 31,3 | 22,2 | MVE 1600/3D-60A0 | MVE 1600/36D-60A0 | 1.601 | 1.608 | 63 | 62 | 1,57 | 1,60 | 2,94 | 2,61 | Y | 5,9 | 6,2 | 3/4" NPT 110 °C | ● |
| 36,8 | 27,6 | MVE 2000/3D-60A0 | MVE 2000/36D-60A0 | 2.027 | 1.997 | 64 | 63 | 1,25 | 1,40 | 3,20 | 2,80 | Y | 6,5 | 6,4 | 3/4" NPT 110 °C | ● |
| 46,0 | 31,9 | MVE 2300/3D-60A1 | MVE 2300/36D-60A1 | 2.302 | 2.306 | 65 | 63 | 1,25 | 1,40 | 3,20 | 2,80 | Y | 6,0 | 6,3 | 3/4" NPT 110 °C | ● |
| 68,1 | 43,9 | MVE 3200/3D-75A0 | MVE 3200/36D-75A0 | 3.252 | 3.176 | 105 | 103 | 3,00 | 3,00 | 5,20 | 4,60 | Y | 8,3 | 8,2 | 3/4" NPT 110 °C | ● |
| 79,4 | 56,0 | MVE 4000/3D-75A0 | MVE 4000/36D-75A0 | 4.033 | 4.052 | 108 | 104 | 3,00 | 3,00 | 5,20 | 4,60 | Y | 8,5 | 9,7 | 3/4" NPT 110 °C | ● |

## 4 PÔLES - 1500/1800 rpm

| Wm (kgcm) | | Modèle | | Force centrifuge (kg) | | Poids (kg) | | SPÉCIFICATIONS ÉLECTRIQUES | | | | | | | | |
|---|---|---|---|---|---|---|---|---|---|---|---|---|---|---|---|---|
| | | | | | | | | Puissance d'entrée (kW) | | Courant nominal | | * Raccordements des bornes | Ia/In | | Presse-étoupe | |
| 50Hz | 60Hz | 50Hz | 60Hz | 50Hz | 60Hz | 50Hz | 60Hz | 50Hz | 60Hz | 50Hz (400V) | 60Hz (460V) | | 50Hz | 60Hz | Metrico | |
| 56,8 | 39,4 | MVE 700/15D-50A0 | MVE 700/18D-50A0 | 714 | 712 | 45 | | 0,55 | 0,66 | 1,00 | 1,00 | Y | 3,0 | 3,2 | 3/4" NPT 110 °C | ● |
| 88,7 | 56,8 | MVE 1100/15D-50A0 | MVE 1100/18D-50A0 | 1.114 | 1.028 | 52 | 45 | 0,60 | 0,68 | 1,27 | 1,50 | Y | 3,8 | 3,8 | 3/4" NPT 110 °C | ● |
| 108,6 | 76,7 | MVE 1400/15D-60A0 | MVE 1400/18D-60A0 | 1.364 | 1.388 | 73 | 70 | 0,75 | 1,00 | 1,67 | 1,80 | Y | 4,0 | 4,0 | 3/4" NPT 110 °C | ● |
| 137,3 | 92,0 | MVE 1700/15D-60A1 | MVE 1700/18D-60A1 | 1.725 | 1.664 | 76 | 61 | 1,00 | 1,20 | 1,95 | 2,00 | Y | 4,7 | 4,5 | 3/4" NPT 110 °C | ● |
| 187,7 | 137,4 | MVE 2400/15D-60A1 | MVE 2400/18D-60A1 | 2.358 | 2.485 | 78 | 72 | 1,25 | 1,40 | 2,80 | 2,70 | Y | 4,9 | 4,9 | 3/4" NPT 110 °C | ● |
| 203,5 | 135,6 | MVE 2500/15D-70A0 | MVE 2500/18D-70A0 | 2.557 | 2.454 | 99 | 93 | 1,50 | 1,60 | 2,70 | 2,60 | Y | 6,0 | 6,1 | 3/4" NPT110 °C | ● |
| 248,7 | 169,8 | MVE 3000/15D-70A0 | MVE 3000/18D-70A0 | 3.124 | 3.071 | 105 | 97 | 1,65 | 1,90 | 2,80 | 2,70 | Y | 6,5 | 6,6 | 3/4" NPT 110 °C | ● |
| 306,7 | 204,7 | MVE 3800/15D-75A0 | MVE 3800/18D-75A0 | 3.853 | 3.704 | 136 | 125 | 2,30 | 2,25 | 4,10 | 3,96 | Y | 6,8 | 6,8 | 3/4" NPT 110 °C | ● |
| 343,2 | 240,9 | MVE 4300/15D-75A0 | MVE 4300/18D-75A0 | 4.312 | 4.359 | 140 | 130 | 2,40 | 2,60 | 4,30 | 4,10 | Y | 7,0 | 7,2 | 3/4" NPT 110 °C | ● |
| 437,4 | 303,7 | MVE 5500/15D-80A0 | MVE 5500/18D-80A0 | 5.495 | 5.495 | 193 | 183 | 3,10 | 3,10 | 5,70 | 5,30 | Y | 7,1 | 7,0 | 3/4" NPT 110 °C | ● |

*Taille 50A0*

JUSQU'À LA TAILLE 50 (Y COMPRIS)
60Hz masses = 50Hz masses ajustées à 70%

Ausgenommen Type MVE 1100/15D - 1100/18D

SUPÉRIEUR À LA TAILLE 50 (NON COMPRIS)
Masses spécifiques pour 60Hz

Pour convertir les kg en Newton: N = 9.81 · kg

- II 2G Ex db IIB T4 Gb,
- II 2D Ex tb IIIC T135°C Db
- Ex db IIB T4 Gb
- Ex tb IIIC T135°C Db
- Température ambiante de -20 °C à + 60 °C

- Conformité avec les Exigences Essentielles de Santé et de Sécurité
- IEC EN 60079-0, IEC EN 60079-31, IEC EN 60079-1

X

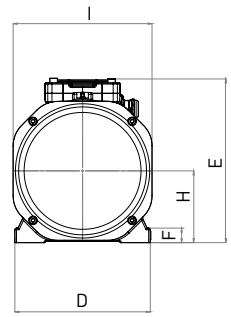


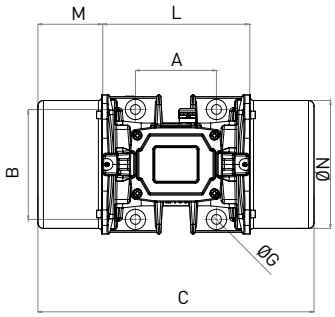


Y

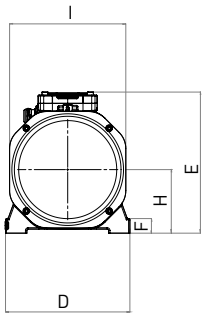


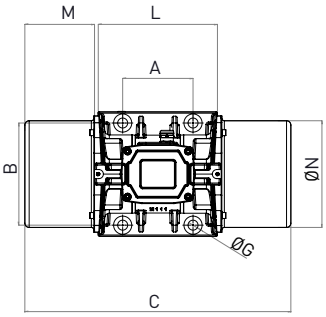


| Modèle | | Dessein | Taille | SPÉCIFICATIONS DIMENSIONNELLES (mm) | | | | | | | | | | | | | | |
|---|---|---|---|---|---|---|---|---|---|---|---|---|---|---|---|---|---|---|
| | | | | C | | M | | A | B | Ø G | Trous | D | E | F | H | I | L | N |
| 50Hz | 60Hz | | | 50Hz | 60Hz | 50Hz | 60Hz | | | | N° | | | | | | | |
| MVE 800/3D-50A0 | MVE 800/36D-50A0 | X | 50A0 | 332 | | 63 | | 120 | 170 | 17 | 4 | 209 | 251 | 27 | 103 | 185 | 205 | 165 |
| MVE 1300/3D-50A0 | MVE 1300/36D-50A0 | X | 50A0 | 332 | | 63 | | 120 | 170 | 17 | 4 | 209 | 251 | 27 | 103 | 185 | 205 | 165 |
| MVE 1600/3D-60A0 | MVE 1600/36D-60A0 | X | 60A0 | 477 | | 111 | | 140 | 190 | 17 | 4 | 234 | 283 | 25 | 124 | 240 | 254 | 221 |
| MVE 2000/3D-60A0 | MVE 2000/36D-60A0 | X | 60A0 | 477 | | 111 | | 140 | 190 | 17 | 4 | 234 | 283 | 25 | 124 | 240 | 254 | 221 |
| MVE 2300/3D-60A1 | MVE 2300/36D-60A1 | X | 60A1 | 477 | | 111 | | 140 | 190 | 22 | 4 | 234 | 283 | 25 | 124 | 240 | 254 | 221 |
| MVE 3200/3D-75A0 | MVE 3200/36D-75A0 | Y | 75A0 | 540 | | 118 | | 155 | 255 | 23.5 | 4 | 302 | 330 | 30 | 150 | 280 | 304 | 265 |
| MVE 4000/3D-75A0 | MVE 4000/36D-75A0 | Y | 75A0 | 554 | | 125 | | 155 | 255 | 23.5 | 4 | 302 | 330 | 30 | 150 | 280 | 304 | 265 |

| Modèle | | Dessein | Taille | SPÉCIFICATIONS DIMENSIONNELLES (mm) | | | | | | | | | | | | | | |
|---|---|---|---|---|---|---|---|---|---|---|---|---|---|---|---|---|---|---|
| | | | | C | | M | | A | B | Ø G | Trous | D | E | F | H | I | L | N |
| 50Hz | 60Hz | | | 50Hz | 60Hz | 50Hz | 60Hz | | | | N° | | | | | | | |
| MVE 700/15D-50A0 | MVE 700/18D-50A0 | X | 50A0 | 396 | | 95 | | 120 | 170 | 17 | 4 | 209 | 251 | 27 | 103 | 185 | 205 | 165 |
| MVE 1100/15D-50A0 | MVE 1100/18D-50A0 | X | 50A0 | 466 | 396 | 130 | 95 | 120 | 170 | 17 | 4 | 209 | 251 | 27 | 103 | 185 | 205 | 165 |
| MVE 1400/15D-60A0 | MVE 1400/18D-60A0 | X | 60A0 | 477 | | 111 | | 140 | 190 | 17 | 4 | 234 | 283 | 25 | 124 | 240 | 254 | 221 |
| MVE 1700/15D-60A1 | MVE 1700/18D-60A1 | X | 60A1 | 477 | | 111 | | 140 | 190 | 22 | 4 | 234 | 283 | 25 | 124 | 240 | 254 | 221 |
| MVE 2400/15D-60A1 | MVE 2400/18D-60A1 | X | 60A1 | 521 | | 133 | | 140 | 190 | 22 | 4 | 234 | 283 | 25 | 124 | 240 | 254 | 221 |
| MVE 2500/15D-70A0 | MVE 2500/18D-70A0 | Y | 70A0 | 525 | | 123 | | 155 | 225 | 22 | 4 | 274 | 311 | 32 | 140 | 256 | 279 | 235 |
| MVE 3000/15D-70A0 | MVE 3000/18D-70A0 | Y | 70A0 | 586 | | 153 | | 155 | 225 | 22 | 4 | 274 | 311 | 32 | 140 | 256 | 279 | 235 |
| MVE 3800/15D-75A0 | MVE 3800/18D-75A0 | Y | 75A0 | 596 | | 146 | | 155 | 255 | 23.5 | 4 | 302 | 330 | 30 | 150 | 280 | 304 | 265 |
| MVE 4300/15D-75A0 | MVE 4300/18D-75A0 | Y | 75A0 | 616 | | 156 | | 155 | 255 | 23.5 | 4 | 302 | 330 | 30 | 150 | 280 | 304 | 265 |
| MVE 5500/15D-80A0 | MVE 5500/18D-80A0 | Y | 80A0 | 612 | | 127 | | 180 | 280 | 26 | 4 | 330 | 379 | 33 | 176 | 330 | 358 | 310 |

## Note:

REMARQUE: Dimensions avec précision grossière conformément à UNI 22768/1

Ces informations sont fournies sans garantie, représentation, incitation ou licence d'aucune sorte. Les informations sont précises selon la connaissance de OLI ou sont obtenues de sources considérées comme exactes. OLI n'assume donc aucune responsabilité légale.
La dernière version du catalogue mis à jour est disponible en ligne.

c UL us LISTED CLASS I DIV.1 GROUP C,D T4
E488916

» Class I, Div.1 Group C, D T4 IP66
» Conforme à UL 1004-1,UL 1004-3,UL1203;UL674,CSA C22.2 No.145, CSA C22.2 No.30-M1986.

# MVE-Exd ANTIDÉFLAGRANT

Ex II 2G: Temp. Class **T4**
Class I Div.1: Temp. Class **T4**
Ex II 2D Temp. Class: ● **135 °C**

* Raccordements des bornes : **Y** Haute tension ; **Δ** Basse tension

## 6 PÔLES – 1000/1200 rpm

| Wm (kgcm) | | Modèle | | Force centrifuge (kg) | | Poids (kg) | | SPÉCIFICATIONS ÉLECTRIQUES | | | | | | | |
|---|---|---|---|---|---|---|---|---|---|---|---|---|---|---|---|
| | | | | | | | | Puissance d'entrée (kW) | | Courant nominal | | * Raccordements des bornes | Ia/In | | Presse-étoupe |
| 50Hz | 60Hz | 50Hz | 60Hz | 50Hz | 60Hz | 50Hz | 60Hz | 50Hz | 60Hz | 50Hz (400V) | 60Hz (460V) | | 50Hz | 60Hz | Metrico |
| 91,9 | | MVE 500/1D-50A0 | MVE 500/12D-50A0 | 513 | 739 | 54 | | 0,30 | 0,32 | 1,10 | 1,05 | Y | 2,8 | 2,7 | 3/4" NPT 110 °C ● |
| 137,4 | 108,6 | MVE 800/1D-60A0 | MVE 800/12D-60A0 | 767 | 873 | 73 | 71 | 0,57 | 0,68 | 1,14 | 1,21 | Y | 3,2 | 3,1 | 3/4" NPT 110 °C ● |
| 187,7 | 137,3 | MVE 1100/1D-60A1 | MVE 1100/12D-60A1 | 1.048 | 1.104 | 80 | 74 | 0,56 | 0,58 | 1,40 | 1,30 | Y | 3,2 | 3,1 | 3/4" NPT 110 °C ● |
| 284,8 | 196,5 | MVE 1500/1D-60A0 | MVE 1500/12D-60A0 | 1.590 | 1.580 | 94 | 83 | 0,80 | 0,90 | 1,60 | 1,70 | Y | 3,3 | 3,3 | 3/4" NPT 110 °C ● |
| 299,6 | 203,5 | MVE 1600/1D-70A0 | MVE 1600/12D-70A0 | 1.673 | 1.636 | 109 | 99 | 1,00 | 1,13 | 2,50 | 2,72 | Y | 3,7 | 3,6 | 3/4" NPT110 °C ● |
| 373,1 | 248,7 | MVE 2100/1D-70A0 | MVE 2100/12D-70A0 | 2.083 | 2.000 | 121 | 107 | 1,20 | 1,35 | 2,80 | 3,00 | Y | 4,3 | 4,4 | 3/4" NPT 110 °C ● |
| 467,4 | 306,7 | MVE 2600/1D-75A0 | MVE 2600/12D-75A0 | 2.610 | 2.466 | 153 | 136 | 1,50 | 1,60 | 3,50 | 3,30 | Y | 4,8 | 4,8 | 3/4" NPT 110 °C ● |
| 540,3 | 379,7 | MVE 3000/1D-75A0 | MVE 3000/12D-75A0 | 3.017 | 3.053 | 161 | 135 | 1,75 | 1,90 | 4,30 | 4,00 | Y | 5,0 | 5,0 | 3/4" NPT 110 °C ● |
| 680,4 | 437,4 | MVE 3800/1D-80A0 | MVE 3800/12D-80A0 | 3.799 | 3.517 | 215 | 196 | 2,10 | 2,30 | 5,00 | 4,80 | Y | 5,9 | 6,0 | 3/4" NPT110 °C ● |
| 838,3 | 584,2 | MVE 4700/1D-80A0 | MVE 4700/12D-80A0 | 4.681 | 4.697 | 231 | 212 | 2,50 | 2,80 | 6,20 | 6,00 | Y | 5,5 | 5,7 | 3/4" NPT 110 °C ● |

## 8 PÔLES – 750/900 rpm

| Wm (kgcm) | | Modèle | | Force centrifuge (kg) | | Poids (kg) | SPÉCIFICATIONS ÉLECTRIQUES | | | | | | | |
|---|---|---|---|---|---|---|---|---|---|---|---|---|---|---|
| | | | | | | | Puissance d'entrée (kW) | | Courant nominal | | * Raccordements des bornes | Ia/In | | Presse-étoupe |
| 50Hz | 60Hz | 50Hz | 60Hz | 50Hz | 60Hz | 50Hz-60Hz | 50Hz | 60Hz | 50Hz (400V) | 60Hz (460V) | | 50Hz | 60Hz | Metrico |
| 56,9 | | MVE 250/075D-50A0 | MVE 250/090D-50A0 | 179 | 257 | 47 | 0,35 | 0,38 | 1,15 | 1,15 | Y | 1,7 | 1,7 | 3/4" NPT 110 °C ● |
| 84,0 | | MVE 400/075D-50A0 | MVE 400/090D-50A0 | 264 | 380 | 54 | 0,35 | 0,38 | 1,15 | 1,15 | Y | 1,9 | 1,9 | 3/4" NPT 110 °C ● |
| 137,3 | | MVE 650/075D-60A0 | MVE 650/090D-60A0 | 431 | 621 | 73 | 0,43 | 0,50 | 1,12 | 1,10 | Y | 2,2 | 2,2 | 3/4" NPT 110 °C ● |
| 187,7 | | MVE 900/075D-60A1 | MVE 900/090D-60A1 | 589 | 849 | 82 | 0,55 | 0,60 | 1,40 | 1,20 | Y | 2,5 | 2,5 | 3/4" NPT 110 °C ● |
| 299,6 | | MVE 1300/075D-70A0 | MVE 1300/090D-70A0 | 941 | 1.355 | 109 | 0,80 | 0,80 | 2,20 | 2,10 | Y | 3,0 | 3,0 | 3/4" NPT 110 °C ● |
| 467,4 | | MVE 2100/075D-75A0 | MVE 2100/090D-75A0 | 1.468 | 2.114 | 153 | 1,25 | 1,30 | 3,20 | 2,80 | Y | 4,2 | 4,1 | 3/4" NPT 110 °C ● |
| 680,3 | | MVE 3100/075D-80A0 | MVE 3100/090D-80A0 | 2.137 | 3.077 | 214 | 1,50 | 1,80 | 3,80 | 3,80 | Y | 4,0 | 4,0 | 3/4" NPT 110 °C ● |
| 838,4 | | MVE 3800/075D-80A0 | MVE 3800/090D-80A0 | 2.633 | 3.792 | 230 | 2,50 | 3,20 | 5,50 | 5,70 | Y | 3,9 | 4,0 | 3/4" NPT 110 °C ● |

*Taille 60A0*

Pour convertir les kg en Newton: N = 9.81 · kg

- II 2G Ex db IIB T4 Gb,
- II 2D Ex tb IIIC T135°C Db
- Ex db IIB T4 Gb
- Ex tb IIIC T135°C Db
- Température ambiante de -20 °C à + 60 °C
- Conformité avec les Exigences Essentielles de Santé et de Sécurité
- IEC EN 60079-0, IEC EN 60079-31, IEC EN 60079-1

X

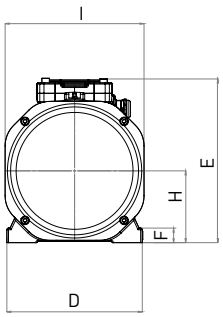


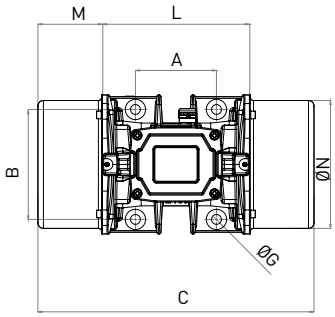


Y

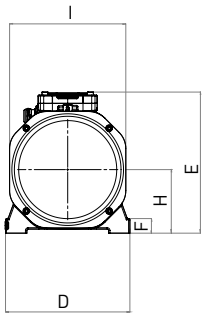


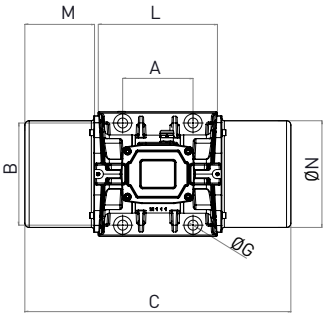


| Modèle | | Dessein | Taille | SPÉCIFICATIONS DIMENSIONNELLES (mm) | | | | | | | | | | | | | | |
|---|---|---|---|---|---|---|---|---|---|---|---|---|---|---|---|---|---|---|
| | | | | C | | M | | A | B | Ø G | Trous | D | E | F | H | I | L | N |
| 50Hz | 60Hz | | | 50Hz | 60Hz | 50Hz | 60Hz | | | | N° | | | | | | | |
| MVE 500/1D-50A0 | MVE 500/12D-50A0 | X | 50A0 | 466 | | 130 | | 120 | 170 | 17 | 4 | 209 | 251 | 27 | 103 | 185 | 205 | 165 |
| MVE 800/1D-60A0 | MVE 800/12D-60A0 | X | 60A0 | 477 | | 111 | | 140 | 190 | 17 | 4 | 234 | 283 | 25 | 124 | 240 | 254 | 221 |
| MVE 1100/1D-60A1 | MVE 1100/12D-60A1 | X | 60A1 | 521 | | 133 | | 140 | 190 | 22 | 4 | 234 | 283 | 25 | 124 | 240 | 254 | 221 |
| MVE 1500/1D-60A0 | MVE 1500/12D-60A0 | X | 60A0 | 597 | | 171 | | 140 | 190 | 17 | 4 | 234 | 283 | 25 | 124 | 240 | 254 | 221 |
| MVE 1600/1D-70A0 | MVE 1600/12D-70A0 | Y | 70A0 | 586 | | 153 | | 155 | 225 | 22 | 4 | 274 | 311 | 32 | 140 | 256 | 279 | 235 |
| MVE 2100/1D-70A0 | MVE 2100/12D-70A0 | Y | 70A0 | 646 | | 183 | | 155 | 225 | 22 | 4 | 274 | 311 | 32 | 140 | 256 | 279 | 235 |
| MVE 2600/1D-75A0 | MVE 2600/12D-75A0 | Y | 75A0 | 724 | | 210 | | 155 | 255 | 23.5 | 4 | 302 | 330 | 30 | 150 | 280 | 304 | 264 |
| MVE 3000/1D-75A0 | MVE 3000/12D-75A0 | Y | 75A0 | 724 | | 210 | | 155 | 255 | 23.5 | 4 | 302 | 330 | 30 | 150 | 280 | 304 | 264 |
| MVE 3800/1D-80A0 | MVE 3800/12D-80A0 | Y | 80A0 | 692 | | 167 | | 180 | 280 | 26 | 4 | 330 | 379 | 33 | 176 | 330 | 358 | 310 |
| MVE 4700/1D-80A0 | MVE 4700/12D-80A0 | Y | 80A0 | 744 | | 193 | | 180 | 280 | 26 | 4 | 330 | 379 | 33 | 176 | 330 | 358 | 310 |

| Modèle | | Dessein | Taille | SPÉCIFICATIONS DIMENSIONNELLES (mm) | | | | | | | | | | | | | |
|---|---|---|---|---|---|---|---|---|---|---|---|---|---|---|---|---|---|
| | | | | C | M | A | B | Ø G | Trous | D | E | F | H | I | L | N | |
| 50Hz | 60Hz | | | 50Hz-60Hz | 50Hz-60Hz | | | | N° | | | | | | | | |
| MVE 250/075D-50A0 | MVE 250/090D-50A0 | X | 50A0 | 396 | 95 | 120 | 170 | 17 | 4 | 209 | 251 | 27 | 103 | 185 | 205 | 165 | |
| MVE 400/075D-50A0 | MVE 400/090D-50A0 | X | 50A0 | 466 | 130 | 120 | 170 | 17 | 4 | 209 | 251 | 27 | 103 | 185 | 205 | 165 | |
| MVE 650/075D-60A0 | MVE 650/090D-60A0 | X | 60A0 | 477 | 111 | 140 | 190 | 17 | 4 | 234 | 283 | 25 | 124 | 240 | 254 | 221 | |
| MVE 900/075D-60A1 | MVE 900/090D-60A1 | X | 60A1 | 521 | 133 | 140 | 190 | 22 | 4 | 234 | 283 | 25 | 124 | 240 | 254 | 221 | |
| MVE 1300/075D-70A0 | MVE 1300/090D-70A0 | Y | 70A0 | 586 | 153 | 155 | 225 | 22 | 4 | 274 | 311 | 32 | 140 | 256 | 279 | 235 | |
| MVE 2100/075D-75A0 | MVE 2100/090D-75A0 | Y | 75A0 | 724 | 210 | 155 | 255 | 23.5 | 4 | 302 | 330 | 30 | 150 | 280 | 304 | 264 | |
| MVE 3100/075D-80A0 | MVE 3100/090D-80A0 | Y | 80A0 | 692 | 167 | 180 | 280 | 26 | 4 | 330 | 379 | 33 | 176 | 330 | 358 | 310 | |
| MVE 3800/075D-80A0 | MVE 3800/090D-80A0 | Y | 80A0 | 744 | 193 | 180 | 280 | 26 | 4 | 330 | 379 | 33 | 176 | 330 | 358 | 310 | |

## Note:

REMARQUE: Dimensions avec précision grossière conformément à UNI 22768/1

Ces informations sont fournies sans garantie, représentation, incitation ou licence d'aucune sorte. Les informations sont précises selon la connaissance de OLI ou sont obtenues de sources considérées comme exactes. OLI n'assume donc aucune responsabilité légale.
La dernière version du catalogue mis à jour est disponible en ligne.

c UL us LISTED CLASS I DIV.1 GROUP C,D T4
E488916

» Class I, Div.1 Group C, D T4 IP66
» Conforme à UL 1004-1,UL 1004-3,UL1203;UL674,CSA C22.2 No.145, CSA C22.2 No.30-M1986.

# MVE-Milling TRAITEMENT DU GRAIN

Ex II 3D Temp. Class: ○ 100 °C ● 135 °C

* Raccordements des bornes : **Y** Haute tension ; **Δ** Basse tension

## 6 PÔLES – 1000/1200 rpm – Épierreuse/Table densimétrique

| Wm (kgcm) | | Modèle | | Force centrifuge (kg) | | Poids (kg) | | SPÉCIFICATIONS ÉLECTRIQUES | | | | | | | | |
|---|---|---|---|---|---|---|---|---|---|---|---|---|---|---|---|---|
| | | | | | | | | Puissance d'entrée (kW) | | Courant nominal | | * Raccordements des bornes | Ia / In | | Presse-étoupe | |
| 50Hz | 60Hz | 50Hz | 60Hz | 50Hz | 60Hz | 50Hz | 60Hz | 50Hz | 60Hz | 50Hz (400V) | 60Hz (460V) | | 50Hz | 60Hz | Metrico | |
| 111 | 88,5 | MVE 610/1N-51A0 | MVE 610/12N-51A0 | 622 | 739 | 40 | 35 | 0,35 | 0,40 | 1,22 | 1,15 | Y | 3,0 | 3,0 | M20 | ○ |
| 138 | - | MVE 750/1N-58A0 | NA | 771 | - | 39,5 | | 0,75 | | 1,42 | - | Y | 3,4 | - | M25 | ○ |

## 8 PÔLES – 750 rpm – Sasseur

| Wm (kgcm) | | Modèle | | Force centrifuge (kg) | | Poids (kg) | | SPÉCIFICATIONS ÉLECTRIQUES | | | | | | | | |
|---|---|---|---|---|---|---|---|---|---|---|---|---|---|---|---|---|
| | | | | | | | | Puissance d'entrée (kW) | | Courant nominal | | * Raccordements des bornes | Ia / In | | Presse-étoupe | |
| 50Hz | 60Hz | 50Hz | 60Hz | 50Hz | 60Hz | 50Hz | 60Hz | 50Hz | 60Hz | 50Hz (400V) | 60Hz (460V) | | 50Hz | 60Hz | Metrico | |
| 383 | - | MVE 1200/075N-60A | NA | 1203 | - | 94 | - | 0,65 | - | 1,30 | - | Y | 2,5 | - | M25 | ● |
| 471 | - | MVE 1400/075N-60A | NA | 1480 | - | 104 | - | 0,65 | - | 1,50 | - | Y | 2,5 | - | M25 | ● |

## 10 PÔLES – 600/720 rpm – Sasseur

| Wm (kgcm) | | Modèle | | Force centrifuge (kg) | | Poids (kg) | | SPÉCIFICATIONS ÉLECTRIQUES | | | | | | | | |
|---|---|---|---|---|---|---|---|---|---|---|---|---|---|---|---|---|
| | | | | | | | | Puissance d'entrée (kW) | | Courant nominal | | * Raccordements des bornes | Ia / In | | Presse-étoupe | |
| 50Hz | 60Hz | 50Hz | 60Hz | 50Hz | 60Hz | 50Hz | 60Hz | 50Hz | 60Hz | 50Hz (400V) | 60Hz (460V) | | 50Hz | 60Hz | Metrico | |
| 247 | 247 | MVE 505/060N-51A0 | MVE 505/072N-51A0 | 497 | 715 | 54 | | 0,35 | 0,35 | 1,22 | 0,98 | Y | 2,8 | 2,8 | M20 | ● |
| 274 | 274 | MVE 550/060N-51A0 | MVE 550/072N-51A0 | 551 | 793 | 57 | | 0,35 | 0,35 | 1,22 | 0,98 | Y | 2,8 | 2,8 | M20 | ● |
| 329 | 329 | MVE 780/060N-61A0 | MVE 780/072N-61A0 | 661 | 952 | 73 | | 0,40 | 0,40 | 1,20 | 1,00 | Y | 2,5 | 2,5 | M20 | ● |
| 383 | 383 | MVE 1200/060N-60A | MVE 1200/072N-60A0 | 770 | 1110 | 94 | | 0,78 | 0,78 | 1,40 | 1,30 | Y | 2,5 | 2,5 | M25 | ● |
| 471 | 471 | MVE 1400/060N-60A | MVE 1400/072N-60A0 | 947 | 1364 | 104 | | 0,78 | 0,78 | 1,40 | 1,30 | Y | 2,5 | 2,5 | M25 | ● |

## 12 PÔLES – 600 rpm – Sasseur

| Wm (kgcm) | | Modèle | | Force centrifuge (kg) | | Poids (kg) | | SPÉCIFICATIONS ÉLECTRIQUES | | | | | | | | |
|---|---|---|---|---|---|---|---|---|---|---|---|---|---|---|---|---|
| | | | | | | | | Puissance d'entrée (kW) | | Courant nominal | | * Raccordements des bornes | Ia / In | | Presse-étoupe | |
| 50Hz | 60Hz | 50Hz | 60Hz | 50Hz | 60Hz | 50Hz | 60Hz | 50Hz | 60Hz | 50Hz (400V) | 60Hz (460V) | | 50Hz | 60Hz | Metrico | |
| - | 247 | NA | MVE 505/059N-51A0 | - | 497 | 54 | | - | 0,35 | - | 0,98 | Y | - | 2,8 | M20 | ● |
| - | 274 | NA | MVE 550/059N-51A0 | - | 551 | 57 | | - | 0,35 | - | 0,98 | Y | - | 2,8 | M20 | ● |
| - | 329 | NA | MVE 780/059N-61A0 | - | 661 | 73 | | - | 0,40 | - | 1 | Y | - | 2,3 | M20 | ● |

*MVE-MILLING*

60Hz masses = 50Hz masses ajustées à 100%

Pour convertir les kg en Newton: N = 9.81 · kg

- II3D Ex tc IIIC Tx IP66
- Équipement et système de protection destinés pour l'utilisation en atmosphères explosibles (Zone 22) - Directive 2014/34/UE
- Conformité avec les Exigences Essentielles de Santé et de Sécurité
- EN 60079-0, EN 60079-31

L

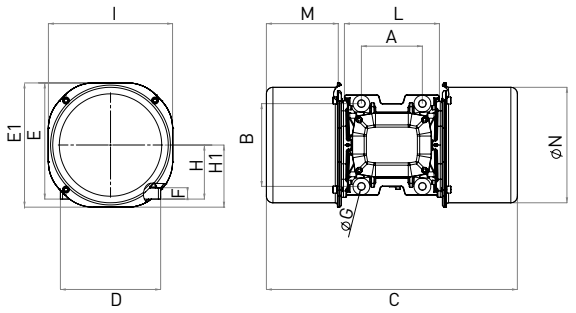


M

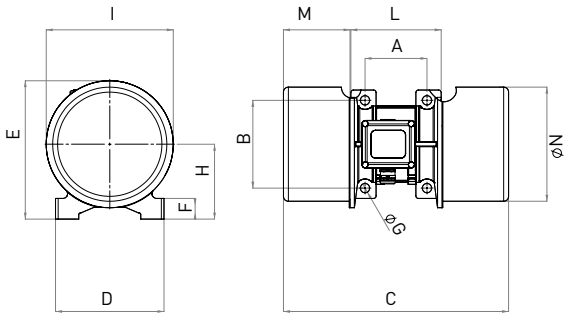


| Modèle | | Dessein | Taille | SPÉCIFICATIONS DIMENSIONNELLES (mm) | | | | | | | | | | | | | | | | |
|---|---|---|---|---|---|---|---|---|---|---|---|---|---|---|---|---|---|---|---|---|
| | | | | C | | M | | A | B | Ø G | Trous | D | E | F | H | I | L | N |
| 50Hz | 60Hz | | | 50Hz | 60Hz | 50Hz | 60Hz | | | | N° | | | | | | | |
| MVE 610/1N-51A0 | MVE 610/12N-51A0 | D1 | 51A0 | 434 | | 117 | | 120 | 170 | 17 | 4 | 208 | 223 | 25 | 105 | 203 | 192 | 184 |
| MVE 750/1N-58A0 | NA | M | 58A0 | 436 | | 129 | | 120 | 170 | 17 | 4 | 210 | 268 | 40 | 145 | 246 | 175 | 221 |

| Modèle | | Dessein | Taille | SPÉCIFICATIONS DIMENSIONNELLES (mm) | | | | | | | | | | | | | | | | | |
|---|---|---|---|---|---|---|---|---|---|---|---|---|---|---|---|---|---|---|---|---|---|
| | | | | C | | M | | A | B | Ø G | Trous | D | E | E1 | F | H | H1 | I | L | N |
| 50Hz | 60Hz | | | 50Hz | 60Hz | 50Hz | 60Hz | | | | N° | | | | | | | | | |
| MVE 1200/075N-60A | NA | L | 60A0 | 576 | | 165 | | 140 | 190 | 17 | 4 | 230 | 266 | 285 | 26 | 124 | 143 | 285 | 218 | 265 |
| MVE 1400/075N-60A | NA | L | 60A0 | 576 | | 165 | | 140 | 190 | 17 | 4 | 230 | 266 | 285 | 26 | 124 | 143 | 285 | 218 | 265 |

| Modèle | | Dessein | Taille | SPÉCIFICATIONS DIMENSIONNELLES (mm) | | | | | | | | | | | | | | | | | |
|---|---|---|---|---|---|---|---|---|---|---|---|---|---|---|---|---|---|---|---|---|---|
| | | | | C | | M | | A | B | Ø G | Trous | D | E | E1 | F | H | H1 | I | L | N |
| 50Hz | 60Hz | | | 50Hz | 60Hz | 50Hz | 60Hz | | | | N° | | | | | | | | | |
| MVE 505/060N-51A0 | MVE 505/072N-51A0 | L | 51A0 | 492 | | 134 | | 120 | 170 | 17 | 4 | 208 | 225 | 240 | 22 | 105 | 120 | 240 | 192 | 222 |
| MVE 550/060N-51A0 | MVE 550/072N-51A0 | L | 51A0 | 492 | | 134 | | 120 | 170 | 17 | 4 | 208 | 225 | 240 | 22 | 105 | 120 | 240 | 192 | 222 |
| MVE 780/060N-61A0 | MVE 780/072N-61A0 | L | 61A0 | 576 | | 165 | | 140 | 190 | 17 | 4 | 230 | 266 | 285 | 26 | 124 | 143 | 285 | 218 | 265 |
| MVE 1200/060N-60A | MVE 1200/072N-60A0 | L | 60A0 | 576 | | 165 | | 140 | 190 | 17 | 4 | 230 | 266 | 285 | 26 | 124 | 143 | 285 | 218 | 265 |
| MVE 1400/060N-60A | MVE 1400/072N-60A0 | L | 60A0 | 576 | | 165 | | 140 | 190 | 17 | 4 | 230 | 266 | 285 | 26 | 124 | 143 | 285 | 218 | 265 |

| Modèle | | Dessein | Taille | SPÉCIFICATIONS DIMENSIONNELLES (mm) | | | | | | | | | | | | | | | | | |
|---|---|---|---|---|---|---|---|---|---|---|---|---|---|---|---|---|---|---|---|---|---|
| | | | | C | | M | | A | B | Ø G | Trous | D | E | E1 | F | H | H1 | I | L | N |
| 50Hz | 60Hz | | | 50Hz | 60Hz | 50Hz | 60Hz | | | | N° | | | | | | | | | |
| NA | MVE 505/059N-51A0 | L | 51A0 | 492 | | 134 | | 120 | 170 | 17 | 4 | 208 | 225 | 240 | 22 | 105 | 120 | 240 | 192 | 222 |
| NA | MVE 550/059N-51A0 | L | 51A0 | 492 | | 134 | | 120 | 170 | 17 | 4 | 208 | 225 | 240 | 22 | 105 | 120 | 240 | 192 | 222 |
| NA | MVE 780/059N-61A0 | L | 61A0 | 576 | | 165 | | 140 | 190 | 17 | 4 | 230 | 266 | 285 | 26 | 124 | 143 | 285 | 218 | 265 |

## Note:

REMARQUE: Dimensions avec précision grossière conformément à UNI 22768/1

Ces informations sont fournies sans garantie, représentation, incitation ou licence d'aucune sorte. Les informations sont précises selon la connaissance de OLI ou sont obtenues de sources considérées comme exactes. OLI n'assume donc aucune responsabilité légale.
La dernière version du catalogue mis à jour est disponible en ligne.

» Déclaration de conformité "type B" selon: 2014/35/UE - 2006/42/EC - EN 60034-1
» Conforme à UL1446 et CSA 22.2 No 0-10

# MVE-SV SPÉCIAL CRIBLE

Ex II 2G: Temp. Class **T4**
Class I Div.1: Temp. Class **T4**
Ex II 2D Temp. Class: ● **135 °C**

* Raccordements des bornes : **Y** Haute tension ; **Δ** Basse tension

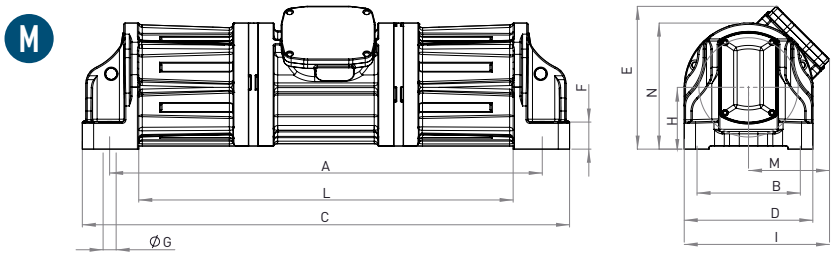


## 4 PÔLES ANTIDÉFLAGRANT – 1500/1800 rpm

| Wm (kgcm) | | Modèle | | Force centrifuge (kg) | | Poids (kg) | | SPÉCIFICATIONS ÉLECTRIQUES | | | | | | | | |
|---|---|---|---|---|---|---|---|---|---|---|---|---|---|---|---|---|
| | | | | | | | | Puissance d'entrée (kW) | | Courant nominal | | * Raccordements des bornes | Ia / In (Ampere) | | Presse-étoupe | |
| 50Hz | 60Hz | 50Hz | 60Hz | 50Hz | 60Hz | 50Hz | 60Hz | 50Hz | 60Hz | 50Hz (400V) | 60Hz (460V) | | 50Hz | 60Hz | Metrico | |
| 279 | 193 | MVE 3500/15D-SV-75A0 | MVE 3500/18D-SV-75A0 | 3.500 | 3.502 | 180 | 170 | 2,2 | 2,6 | 4,3 | 4,3 | Y | 6,5 | 6,5 | 3/4" NPT 110°C | ● |
| 279 | 193 | MVE 3500/15D-SV-75D0 | MVE 3500/18D-SV-75D0 | 3.500 | 3.502 | 180 | 170 | 2,2 | 2,6 | 4,3 | 4,3 | Y | 6,5 | 6,5 | 3/4" NPT 110°C | ● |
| 417 | 292 | MVE 5300/15D-SV-80A0 | MVE 5300/18D-SV-80A0 | 5.240 | 5.283 | 211 | 200 | 2,6 | 3,0 | 5,5 | 5,2 | Y | 7,1 | 7,0 | 3/4" NPT 110°C | ● |
| 620 | 434 | MVE 8000/15D-SV-85A0 | MVE 8000/18D-SV-85A0 | 7.790 | 7.851 | 280 | 260 | 3,2 | 3,8 | 6,3 | 6,3 | Y | 7,1 | 7,0 | 3/4" NPT 110°C | ● |

***REMARQUE : Le nom du modèle dans la gamme standard est différent : la lettre « D » change en « N ».***

## 4 PÔLES GAMME STANDARD – 1500/1800 rpm

Le MVE-SV est également disponible dans la gamme « standard », avec la certification Ex II 3D : Ex II 3D Temp. Classe : ● 135 °C
Les spécifications électriques et dimensionnelles sont les mêmes que pour la gamme « antidéflagrante ».

- II3D Ex tc IIIC Tx IP66
- Équipement et système de protection destinés pour l'utilisation en atmosphères explosibles (Zone 22) - Directive 2014/34/UE
- Conformité avec les Exigences Essentielles de Santé et de Sécurité
- EN 60079-0, EN 60079-31

- Déclaration de conformité "type B" selon: 2014/35/UE - 2006/42/EC - EN 60034-1
- Conforme à UL1446 et CSA 22.2 No 0-10

*SV Taille 75A0*

*SV Taille 85A0*

*REMARQUE : Force centrifuge réglable.*

Pour convertir les kg en Newton: N = 9.81 · kg

- II 2G Ex db IIB T4 Gb,
- II 2D Ex tb IIIC T135°C Db
- Ex db IIB T4 Gb
- Ex tb IIIC T135°C Db
- Température ambiante de -20 °C à + 60 °C

- Conformité avec les Exigences Essentielles de Santé et de Sécurité
- IEC EN 60079-0, IEC EN 60079-31, IEC EN 60079-1

N

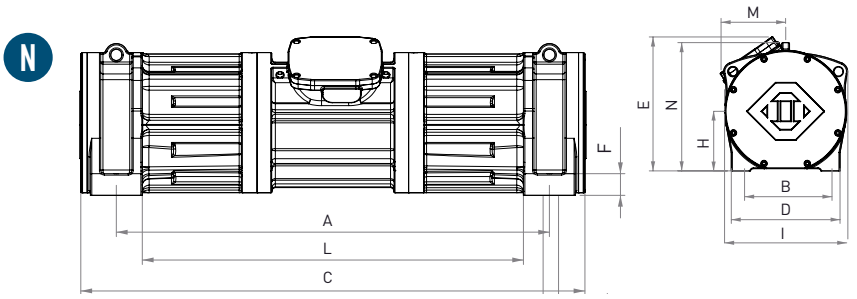


O

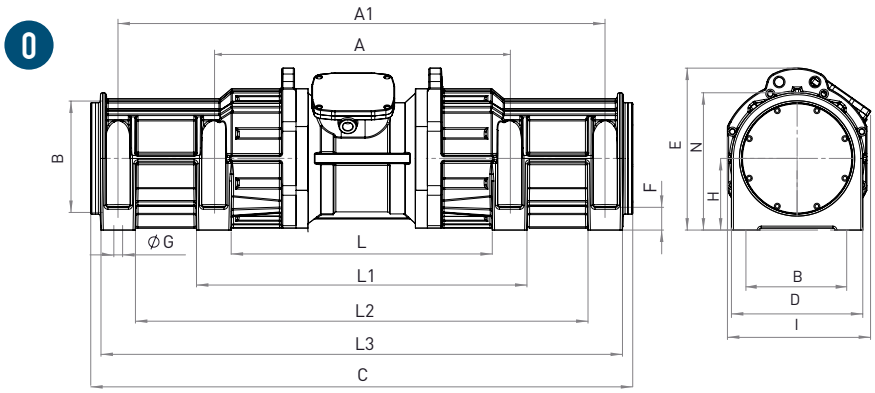


| Modèle | | Dessein | Taille | SPÉCIFICATIONS DIMENSIONNELLES (mm) | | | | | | | | | | | | | | | | |
|---|---|---|---|---|---|---|---|---|---|---|---|---|---|---|---|---|---|---|---|---|
| 50Hz | 60Hz | | | C | M | A | A1 | B | Ø G | Trous N° | D | E | F | H | I | L | L1 | L2 | L3 | N |
| MVE 3500/15D-SV-75A0 | MVE 3500/18D-SV-75A0 | M | 75A0 | 1.080 | 179 | 959 | - | 229 | 29 | 4 | 285 | 316 | 60 | 137 | 322 | 830 | - | - | - | 279 |
| MVE 3500/15D-SV-75D0 | MVE 3500/18D-SV-75D0 | M | 75D0 | 1.080 | 179 | 959 | - | 241 | 20 | 4 | 285 | 316 | 60 | 137 | 322 | 830 | - | - | - | 279 |
| MVE 5300/15D-SV-80A0 | MVE 5300/18D-SV-80A0 | N | 80A0 | 1.116 | 170 | 959 | - | 229 | 29 | 4 | 285 | 351 | 48 | 156 | 333 | 844 | - | - | - | 316 |
| MVE 8000/15D-SV-85A0 | MVE 8000/18D-SV-85A0 | O | 85A0 | 1.425 | / | 800 | 1.280 | 280 | 22 | 8 | 330 | 407 | 57 | 180 | 360 | 714 | 886 | 1.193 | 1.366 | 345 |

**Note:**

REMARQUE: Dimensions avec précision grossière conformément à UNI 22768/1

Ces informations sont fournies sans garantie, représentation, incitation ou licence d'aucune sorte. Les informations sont précises selon la connaissance de OLI ou sont obtenues de sources considérées comme exactes. OLI n'assume donc aucune responsabilité légale.
La dernière version du catalogue mis à jour est disponible en ligne.

c UL US LISTED E488916 CLASS I DIV.1 GROUP C,D T4

» Class I, Div.1 Group C, D T4 IP66
» Conforme à UL 1004-1,UL 1004-3,UL1203;UL674,CSA C22.2 No.145, CSA C22.2 No.30-M1986.

# MVE-SS TOUT INOX

Ex II 3D Temp. Class: ● 100 °C ● 135 °C

* Raccordements des bornes : **Y** Haute tension ; **Δ** Basse tension

## 2 PÔLES – 3000/3600 rpm

| Wm (kgcm) | | Modèle | | Force centrifuge (kg) | | Poids (kg) | | SPÉCIFICATIONS ÉLECTRIQUES | | | | | | | | |
|---|---|---|---|---|---|---|---|---|---|---|---|---|---|---|---|---|
| | | | | | | | | Puissance d'entrée (kW) | | Courant nominal | | * Raccordements des bornes | Ia / In | | Presse-étoupe | |
| 50Hz | 60Hz | 50Hz | 60Hz | 50Hz | 60Hz | 50Hz | 60Hz | 50Hz | 60Hz | 50Hz (400V) | 60Hz (460V) | | 50Hz | 60Hz | Metrico | |
| 6,4 | 4,5 | MVE 300/3N-SS-30A0 | MVE 300/36N-SS-30A0 | 321 | 323 | 16 | | 0,25 | 0,28 | 0,52 | 0,45 | Y | 3,8 | 3,7 | M20 | ● |
| 14,9 | 10,6 | MVE 700/3N-SS-40A0 | MVE 700/36N-SS-40A0 | 758 | 765 | 25 | | 0,59 | 0,61 | 1,25 | 1,24 | Y | 4,5 | 5,2 | M20 | ● |
| 15,7 | 11,1 | MVE 800/3N-SS-50A0 | MVE 800/36N-SS-50A0 | 794 | 800 | 32 | 31 | 0,70 | 0,84 | 1,45 | 1,50 | Y | 4,0 | 4,0 | M20 | ● |

## 4 PÔLES – 1500/1800 rpm

| Wm (kgcm) | | Modèle | | Force centrifuge (kg) | | Poids (kg) | | SPÉCIFICATIONS ÉLECTRIQUES | | | | | | | | |
|---|---|---|---|---|---|---|---|---|---|---|---|---|---|---|---|---|
| | | | | | | | | Puissance d'entrée (kW) | | Courant nominal | | * Raccordements des bornes | Ia / In | | Presse-étoupe | |
| 50Hz | 60Hz | 50Hz | 60Hz | 50Hz | 60Hz | 50Hz | 60Hz | 50Hz | 60Hz | 50Hz (400V) | 60Hz (460V) | | 50Hz | 60Hz | Metrico | |
| 15,4 | 10,8 | MVE 200/15N-SS-30A0 | MVE 200/18N-SS-30A0 | 194 | 196 | 18,5 | | 0,12 | 0,15 | 0,49 | 0,50 | Y | 2,2 | 2,2 | M20 | ● |
| 40,1 | 28,1 | MVE 500/15N-SS-40A0 | MVE 500/18N-SS-40A0 | 504 | 508 | 30 | | 0,35 | 0,40 | 1,06 | 1,09 | Y | 3,0 | 2,9 | M20 | ● |
| 56,8 | 39,4 | MVE 710/15N-SS-50A0 | MVE 710/18N-SS-50A0 | 714 | 712 | 39 | | 0,62 | 0,73 | 1,32 | 1,20 | Y | 3,2 | 3,4 | M20 | ● |
| 88,7 | 62,0 | MVE 1100/15N-SS-50A0 | MVE 1100/18N-SS-50A0 | 1.114 | 1.122 | 47 | | 0,64 | 0,77 | 1,40 | 1,35 | Y | 4,0 | 4,0 | M20 | ● |
| 108,6 | 76,7 | MVE 1400/15N-SS-60A0 | MVE 1400/18N-SS-60A0 | 1.364 | 1.388 | 65 | | 0,70 | 0,84 | 1,78 | 1,78 | Y | 4,2 | 4,2 | M25 | ● |
| 187,7 | 137,4 | MVE 2400/15N-SS-60A0 | MVE 2400/18N-SS-60A0 | 2.358 | 2.485 | 76,5 | | 1,57 | 1,88 | 3,20 | 3,20 | Y | 5,1 | 5,1 | M25 | ● |

## 6 PÔLES – 1000/1200 rpm

| Wm (kgcm) | | Modèle | | Force centrifuge (kg) | | Poids (kg) | | SPÉCIFICATIONS ÉLECTRIQUES | | | | | | | | |
|---|---|---|---|---|---|---|---|---|---|---|---|---|---|---|---|---|
| | | | | | | | | Puissance d'entrée (kW) | | Courant nominal | | * Raccordements des bornes | Ia / In | | Presse-étoupe | |
| 50Hz | 60Hz | 50Hz | 60Hz | 50Hz | 60Hz | 50Hz | 60Hz | 50Hz | 60Hz | 50Hz (400V) | 60Hz (460V) | | 50Hz | 60Hz | Metrico | |
| 33,5 | 23,4 | MVE 200/1N-SS-40A0 | MVE 200/12N-SS-40A0 | 187 | 188 | 28 | | 0,15 | 0,18 | 0,65 | 0,62 | Y | 2,2 | 2,2 | M20 | ● |
| 91,9 | 91,9 | MVE 510/1N-SS-50A0 | MVE 510/12N-SS-50A0 | 513 | 739 | 46 | | 0,55 | 0,40 | 1,22 | 1,15 | Y | 3,0 | 2,9 | M20 | ● |
| 137,4 | 108,6 | MVE 800/1N-SS-60A0 | MVE 800/12N-SS-60A0 | 767 | 873 | 60 | 58 | 0,75 | 0,80 | 1,42 | 1,32 | Y | 3,4 | 3,3 | M25 | ● |
| 284,8 | 196,5 | MVE 1500/1N-SS-60A0 | MVE 1500/12N-SS-60A0 | 1.590 | 1.580 | 84 | 73 | 0,90 | 1,08 | 1,80 | 2,00 | Y | 3,5 | 3,5 | M25 | ● |

## 8 PÔLES – 750/900 rpm

| Wm (kgcm) | | Modèle | | Force centrifuge (kg) | | Poids (kg) | | SPÉCIFICATIONS ÉLECTRIQUES | | | | | | | | |
|---|---|---|---|---|---|---|---|---|---|---|---|---|---|---|---|---|
| | | | | | | | | Puissance d'entrée (kW) | | Courant nominal | | * Raccordements des bornes | Ia / In | | Presse-étoupe | |
| 50Hz | 60Hz | 50Hz | 60Hz | 50Hz | 60Hz | 50Hz | 60Hz | 50Hz | 60Hz | 50Hz (400V) | 60Hz (460V) | | 50Hz | 60Hz | Metrico | |
| 33,4 | | MVE 150/075N-SS-40A0 | MVE 150/090N-SS-40A0 | 105 | 151 | 30 | | 0,23 | 0,25 | 1,14 | 1,14 | Y | 1,7 | 1,7 | M20 | ● |
| 84,0 | | MVE 400/075N-SS-50A0 | MVE 400/090N-SS-50A0 | 264 | 380 | 46 | | 0,25 | 0,30 | 0,90 | 0,89 | Y | 2,1 | 2,1 | M20 | ● |
| 137,3 | | MVE 650/075N-SS-60A0 | MVE 650/090N-SS-60A0 | 431 | 621 | 63 | | 0,37 | 0,45 | 1,20 | 1,20 | Y | 2,4 | 2,4 | M25 | ● |
| 187,7 | | MVE 900/075N-SS-60A0 | MVE 900/090N-SS-60A0 | 589 | 849 | 70 | | 0,55 | 0,54 | 1,23 | 1,29 | Y | 2,7 | 2,7 | M25 | ● |

*Taille 30A0*

*Taille 50A0*

2, 4, 6 POLES
60Hz masses = 50Hz masses ajustées à 70%

8 POLES
60Hz masses = 50Hz masses ajustées à 100%

Pour convertir les kg en Newton: N = 9.81 · kg

- II3D Ex tc IIIC Tx IP66
- Équipement et système de protection destinés pour l'utilisation en atmosphères explosibles (Zone 22) - Directive 2014/34/UE
- Conformité avec les Exigences Essentielles de Santé et de Sécurité
- EN 60079-0, EN 60079-31

P

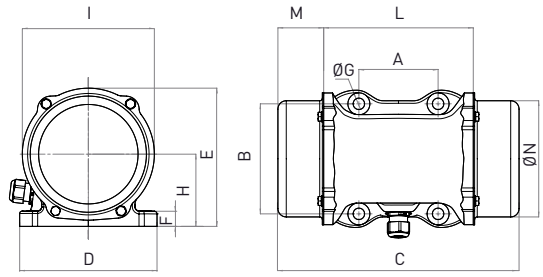


Q

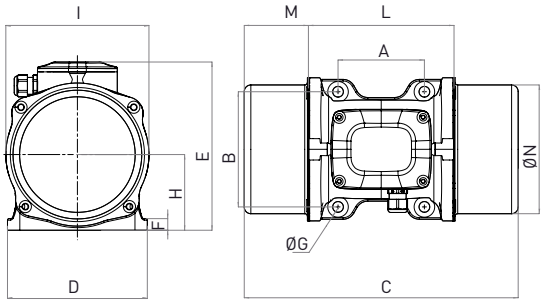


| Modèle | | Dessein | Taille | SPÉCIFICATIONS DIMENSIONNELLES (mm) | | | | | | | | | | | | | | |
|---|---|---|---|---|---|---|---|---|---|---|---|---|---|---|---|---|---|---|
| | | | | C | | M | | A | B | Ø G | Trous | D | E | F | H | I | L | N |
| 50Hz | 60Hz | | | 50Hz | 60Hz | 50Hz | 60Hz | | | | N° | | | | | | | |
| MVE 300/3N-SS-30A0 | MVE 300/36N-SS-30A0 | P | 30A0 | 253 | | 42 | | 90 | 125 | 13 | 4 | 156 | 157 | 17 | 82 | 150 | 164 | 134 |
| MVE 700/3N-SS-40A0 | MVE 700/36N-SS-40A0 | Q | 40A0 | 333 | | 78 | | 105 | 140 | 13 | 4 | 170 | 204 | 14 | 92 | 174 | 174 | 156 |
| MVE 800/3N-SS-50A0 | MVE 800/36N-SS-50A0 | Q | 50A0 | 324 | | 63,5 | | 120 | 170 | 17 | 4 | 208 | 223 | 18 | 96 | 185 | 197 | 165 |

| Modèle | | Dessein | Taille | SPÉCIFICATIONS DIMENSIONNELLES (mm) | | | | | | | | | | | | | | |
|---|---|---|---|---|---|---|---|---|---|---|---|---|---|---|---|---|---|---|
| | | | | C | | M | | A | B | Ø G | Trous | D | E | F | H | I | L | N |
| 50Hz | 60Hz | | | 50Hz | 60Hz | 50Hz | 60Hz | | | | N° | | | | | | | |
| MVE 200/15N-SS-30A0 | MVE 200/18N-SS-30A0 | P | 30A0 | 298 | | 64 | | 90 | 125 | 13 | 4 | 156 | 157 | 17 | 82 | 150 | 164 | 134 |
| MVE 500/15N-SS-40A0 | MVE 500/18N-SS-40A0 | Q | 40A0 | 333 | | 78 | | 105 | 140 | 13 | 4 | 170 | 204 | 14 | 92 | 174 | 174 | 156 |
| MVE 710/15N-SS-50A0 | MVE 710/18N-SS-50A0 | Q | 50A0 | 388 | | 95 | | 120 | 170 | 17 | 4 | 208 | 223 | 18 | 96 | 185 | 197 | 165 |
| MVE 1100/15N-SS-50A0 | MVE 1100/18N-SS-50A0 | Q | 50A0 | 458 | | 129 | | 120 | 170 | 17 | 4 | 208 | 223 | 18 | 96 | 185 | 192 | 170 |
| MVE 1400/15N-SS-60A0 | MVE 1400/18N-SS-60A0 | Q | 60A0 | 445 | | 111 | | 140 | 190 | 17 | 4 | 230 | 250 | 26 | 124 | 240 | 218 | 221 |
| MVE 2400/15N-SS-60A0 | MVE 2400/18N-SS-60A0 | Q | 60A0 | 489 | | 133 | | 140 | 190 | 17 | 4 | 230 | 250 | 26 | 124 | 240 | 218 | 221 |

| Modèle | | Dessein | Taille | SPÉCIFICATIONS DIMENSIONNELLES (mm) | | | | | | | | | | | | | | |
|---|---|---|---|---|---|---|---|---|---|---|---|---|---|---|---|---|---|---|
| | | | | C | | M | | A | B | Ø G | Trous | D | E | F | H | I | L | N |
| 50Hz | 60Hz | | | 50Hz | 60Hz | 50Hz | 60Hz | | | | N° | | | | | | | |
| MVE 200/1N-SS-40A0 | MVE 200/12N-SS-40A0 | Q | 40A0 | 333 | | 78 | | 105 | 140 | 13 | 4 | 170 | 204 | 14 | 92 | 174 | 174 | 156 |
| MVE 510/1N-SS-50A0 | MVE 510/12N-SS-50A0 | Q | 50A0 | 458 | | 129 | | 120 | 170 | 17 | 4 | 208 | 223 | 18 | 96 | 185 | 192 | 170 |
| MVE 800/1N-SS-60A0 | MVE 800/12N-SS-60A0 | Q | 60A0 | 445 | | 111 | | 140 | 190 | 17 | 4 | 230 | 250 | 26 | 124 | 240 | 218 | 221 |
| MVE 1500/1N-SS-60A0 | MVE 1500/12N-SS-60A0 | Q | 60A0 | 565 | 489 | 171 | 133 | 140 | 190 | 17 | 4 | 230 | 250 | 26 | 124 | 240 | 218 | 221 |

| Modèle | | Dessein | Taille | SPÉCIFICATIONS DIMENSIONNELLES (mm) | | | | | | | | | | | | | | |
|---|---|---|---|---|---|---|---|---|---|---|---|---|---|---|---|---|---|---|
| | | | | C | | M | | A | B | Ø G | Trous | D | E | F | H | I | L | N |
| 50Hz | 60Hz | | | 50Hz | 60Hz | 50Hz | 60Hz | | | | N° | | | | | | | |
| MVE 150/075N-SS-40A0 | MVE 150/090N-SS-40A0 | Q | 40A0 | 333 | | 78 | | 105 | 140 | 13 | 4 | 170 | 204 | 14 | 92 | 174 | 174 | 156 |
| MVE 400/075N-SS-50A0 | MVE 400/090N-SS-50A0 | Q | 50A0 | 458 | | 129 | | 120 | 170 | 17 | 4 | 208 | 223 | 18 | 96 | 185 | 192 | 170 |
| MVE 650/075N-SS-60A0 | MVE 650/090N-SS-60A0 | Q | 60A0 | 445 | | 111 | | 140 | 190 | 17 | 4 | 230 | 250 | 26 | 124 | 240 | 218 | 221 |
| MVE 900/075N-SS-60A0 | MVE 900/090N-SS-60A0 | Q | 60A0 | 489 | | 133 | | 140 | 190 | 17 | 4 | 230 | 250 | 26 | 124 | 240 | 218 | 221 |

## Note:

REMARQUE: Dimensions avec précision grossière conformément à UNI 22768/1

Ces informations sont fournies sans garantie, représentation, incitation ou licence d'aucune sorte. Les informations sont précises selon la connaissance de OLI ou sont obtenues de sources considérées comme exactes. OLI n'assume donc aucune responsabilité légale.
La dernière version du catalogue mis à jour est disponible en ligne.

» Déclaration de conformité "type B" selon: 2014/35/UE - 2006/42/EC - EN 60034-1
» Conforme à UL1446 et CSA 22.2 No 0-10

# MVE-FD FLANGED DRIVE

## Applications

Les moteurs de la série FD sont conçus pour être utilisés sur des tamis vibrants horizontaux, inclinés, mobiles ou fixes. En effet, leur conception et leurs performances permet de les utiliser dans de nombreuses applications.

### LISTE D'APPLICATIONS

- Tamis à mouvement circulaire/elliptique
- Tamis d'alimentation inclinés à mouvement circulaire
- Tamis d'égouttage
- Crible
- Installations et machines vibrantes pour le traitement des agrégats, de la terre et des minéraux

*Horizontal screen with two MVE-FD*

## Advantages

**PLUG & PLAY : FACILE ET RAPIDE**
L'installation des moteurs sur l'application est extrêmement simple et rapide : en cas d'entretien extraordinaire, les temps d'arrêt sont considérablement réduits.

**MODULARITÉ**
L'utilisation d'un moteur FD n'exige que quelques éléments structurels : les phases de conception et de réalisation de l'installation sont ainsi simplifiées.

**CONSTRUITS POUR DURER**
La série FD est conçue et construite dans l'objectif d'atteindre une durée de vie de plus de 20 000 heures.

**POLYVALENTS**
La série FD peut s'utiliser avec des variateurs, ce qui en fait un outil polyvalent, en mesure de répondre à toutes les exigences de tamisage.

| MVE-FD | |
|---|---|
| PROBLÈMES RÉSOLUS | Évite l'utilisation d'arbres traversants avec système de lubrification à l'huile et de motorisation externe |

| CARACTÉRISTIQUES | |
|---|---|
| TENSION D'ENTRÉE | 400 V (50 Hz) ou 460 V (60 Hz) |
| TEMPÉRATURE AMBIANTE | -20 °C / +40 °C |
| PROTECTION DE L'ENVELOPPE | IP 66 |
| PROTECTION THERMIQUE | Thermistance PTC 130 °C |
| CLASSE D'ISOLATION | F |

*Taille 80AX A*

*Taille 91AX A*

*Taille 110BS B*

» II3D Ex tc IIIC Tx IP66
» Équipement et système de protection destinés pour l'utilisation en atmosphères explosibles (Zone 22) - Directive 2014/34/UE
» Conformité avec les Exigences Essentielles de Santé et de Sécurité
» EN 60079-0, EN 60079-31

Le code article suit la logique du schéma suivant:

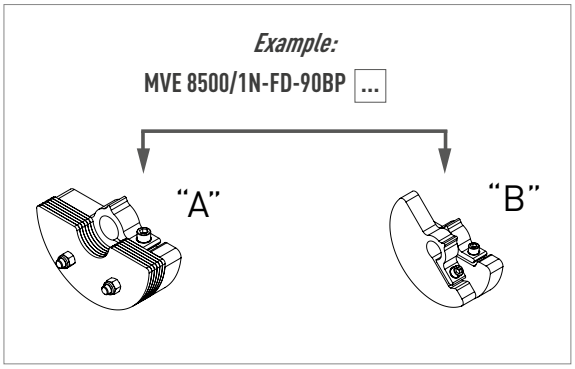


Ex II 3D Temp. Class: ● 135 °C

* Raccordements des bornes : **Y** Haute tension ; **Δ** Basse tension

# 6 PÔLES – 1000/1200 rpm

| Wm (kgcm) | | Modèle | | Force centrifuge (kg) | | Poids (kg) | | SPÉCIFICATIONS ÉLECTRIQUES | | | | | | | | |
|---|---|---|---|---|---|---|---|---|---|---|---|---|---|---|---|---|
| | | | | | | | | Puissance d'entrée (kW) | | Courant nominal | | * Raccordements des bornes | Ia / In (Ampere) | | Presse-étoupe | |
| 50Hz | 60Hz | 50Hz | 60Hz | 50Hz | 60Hz | 50Hz | 60Hz | 50Hz | 60Hz | 400V 50Hz | 460V 60Hz | | 50Hz | 60Hz | Metrico | |
| 806 | 654 | MVE 4500/1N-FD-80AX A | MVE 5200/12N-FD-80AX A | 4,500 | 5,264 | 205 | 200 | 3.6 | 3.6 | 7.5 | 6.9 | Y | 4.5 | 4.3 | M25 | ● |
| 960 | 806 | MVE 5500/1N-FD-80AX A | MVE 6500/12N-FD-80AX A | 5,360 | 6,480 | 243 | 231 | 5.8 | 5.8 | 12 | 10.5 | Y | 5.5 | 5.3 | M25 | ● |
| 1,518 | 1,058 | MVE 8500/1N-FD-90BP A | MVE 8500/12N-FD-90BP A | 8,480 | 8,511 | 334 | 330 | 6.1 | 6.4 | 14.1 | 12.7 | Δ | 6.4 | 6.4 | M32 | ● |
| 1,870 | 1,518 | MVE 10500/1N-FD-91BP A | MVE 12500/12N-FD-91BP A | 10,446 | 12,211 | 408 | 387 | 6.4 | 7.7 | 12.9 | 14.5 | Δ | 5.8 | 6.4 | M32 | ● |
| 2,218 | / | MVE 12500/1N-FD-91BP A | / | 12,391 | / | 437 | / | 8 | / | 17.1 | / | Δ | 6.2 | / | M32 | ● |
| 2,634 | 1,856 | MVE 15000/1N-FD-105BR B | MVE 15000/12N-FD-105BR B | 14,706 | 14,923 | 674 | 632 | 11.9 | 14.2 | 21 | 21 | Δ | 5.8 | 5.8 | M32 | ● |
| 3,220 | 2,147 | MVE 17500/1N-FD-105BR B | MVE 17500/12N-FD-105BR B | 17,980 | 17,264 | 700 | 640 | 11.9 | 14.2 | 21 | 21 | Δ | 5.6 | 5.9 | M32 | ● |
| 3,632 | 2,525 | MVE 19500/1N-FD-105BR B | MVE 19500/12N-FD-105BR B | 20,285 | 20,299 | 720 | 680 | 12 | 14.5 | 24 | 24 | Δ | 5.4 | 5.6 | M32 | ● |
| 4,572 | 3,163 | MVE 25000/1N-FD-110BS B | MVE 25000/12N-FD-110BS B | 25,532 | 25,432 | 982 | 925 | 13.9 | 17 | 28 | 28 | Δ | 4.8 | 5.3 | M32 | ● |

# 8 PÔLES – 750/900 rpm

| Wm (kgcm) | | Modèle | | Force centrifuge (kg) | | Poids (kg) | | SPÉCIFICATIONS ÉLECTRIQUES | | | | | | | | |
|---|---|---|---|---|---|---|---|---|---|---|---|---|---|---|---|---|
| | | | | | | | | Puissance d'entrée (kW) | | Courant nominal | | * Raccordements des bornes | Ia / In (Ampere) | | Presse-étoupe | |
| 50Hz | 60Hz | 50Hz | 60Hz | 50Hz | 60Hz | 50Hz | 60Hz | 50Hz | 60Hz | 400V 50Hz | 460V 60Hz | | 50Hz | 60Hz | Metrico | |
| 806 | 806 | MVE 2600/075N-FD-80AX A | MVE 3700/090N-FD-80AX A | 2,531 | 3,645 | 207 | 207 | 2.5 | 3 | 6 | 6 | Y | 3.5 | 3.5 | M25 | ● |
| 960 | 960 | MVE 3000/075N-FD-80AX A | MVE 4400/090N-FD-80AX A | 3,015 | 4,342 | 232 | 232 | 5 | 5.9 | 13.5 | 14.2 | Y | 3.6 | 3.6 | M25 | ● |
| 1,932 | 1,932 | MVE 6000/075N-FD-90BP A | MVE 8700/090N-FD-90BP A | 6,071 | 8,742 | 397 | 397 | 6.8 | 7.5 | 13.4 | 12.5 | Δ | 3.5 | 3.5 | M32 | ● |
| 2,218 | 2,218 | MVE 7000/075N-FD-91BP A | MVE 10000/090N-FD-91BP A | 6,969 | 10,036 | 421 | 421 | 7 | 7.7 | 14.7 | 13.4 | Δ | 4.6 | 3.5 | M32 | ● |
| 3,713 | 3,220 | MVE 14000/075N-FD-105BR B | MVE 14000/090N-FD-105BR B | 11,661 | 14,563 | 730 | 704 | 9 | 10.6 | 19 | 19 | Δ | 4.5 | 5 | M32 | ● |
| 4,401 | 3,920 | MVE 17000/075N-FD-105BR B | MVE 17000/090N-FD-105BR B | 13,822 | 17,729 | 753 | 733 | 9.1 | 11 | 20 | 20 | Δ | 5.3 | 5.8 | M32 | ● |
| 5,857 | 4,999 | MVE 22000/075N-FD-110BS B | MVE 22000/090N-FD-110BS B | 18,395 | 22,610 | 970 | 925 | 13.8 | 16.5 | 28 | 28 | Δ | 5.6 | 5.2 | M32 | ● |

## Note:

REMARQUE: Dimensions avec précision grossière conformément à UNI 22768/1

Ces informations sont fournies sans garantie, représentation, incitation ou licence d'aucune sorte. Les informations sont précises selon la connaissance de OLI ou sont obtenues de sources considérées comme exactes. OLI n'assume donc aucune responsabilité légale.
La dernière version du catalogue mis à jour est disponible en ligne.

» Déclaration de conformité "type B" selon: 2014/35/UE - 2006/42/EC - EN 60034-1
» Conforme à UL1446 et CSA 22.2 No 0-10

# MVE-FD FLANGED DRIVE

R

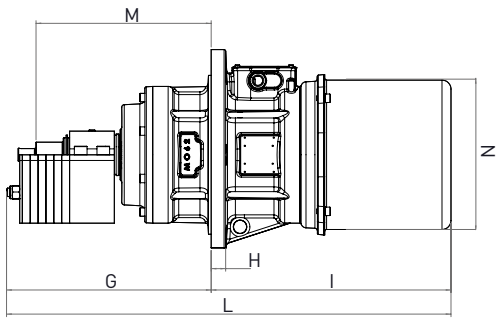


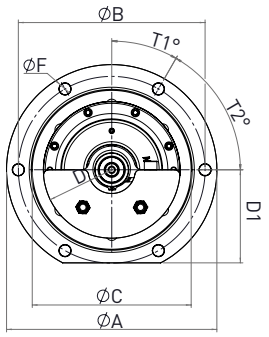


S

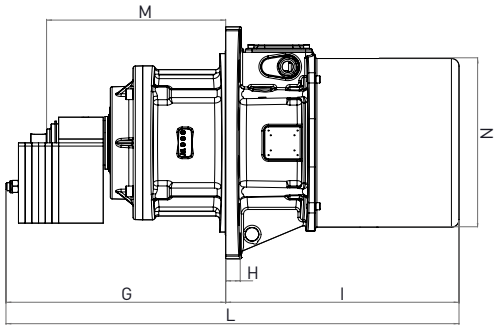


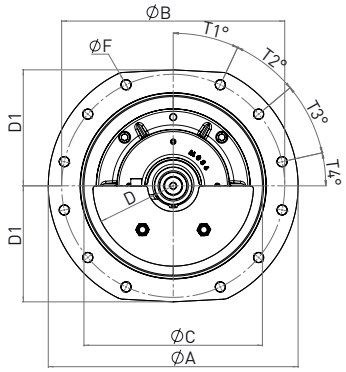


## 6 PÔLES – 1000/1200 rpm

| Modèle | | Dessein | Taille | SPÉCIFICATIONS DIMENSIONNELLES (mm) | | | | | | | | | | | | |
|---|---|---|---|---|---|---|---|---|---|---|---|---|---|---|---|---|
| | | | | Trous | B | F | A | C | D | D1 | G | | H | I | L | |
| 50Hz | 60Hz | | | | | | | | | | 50Hz | 60Hz | | | 50Hz | 60Hz |
| MVE 4500/1N-FD-80AX A | MVE 5200/12N-FD-80AX A | R | 80AX | 6 | 355 | 22 | 400 | 302 | 130 | 177 | 399 | 389 | 28 | 501 | 900 | 890 |
| MVE 5500/1N-FD-80AX A | MVE 6500/12N-FD-80AX A | R | 80AX | 6 | 355 | 22 | 400 | 302 | 130 | 177 | 459 | 429 | 28 | 521 | 980 | 950 |
| MVE 8500/1N-FD-90BP A | MVE 8500/12N-FD-90BP A | S | 90BP | 12 | 500 | 22 | 560 | 400 | 180 | 260 | 411 | 376 | 30 | 460 | 871 | 836 |
| MVE 10500/1N-FD-91BP A | MVE 12500/12N-FD-91BP A | S | 91BP | 12 | 500 | 22 | 560 | 400 | 180 | 260 | 473.5 | 458.5 | 30 | 523 | 996 | 981.5 |
| MVE 12500/1N-FD-91BP A | / | S | 91BP | 12 | 500 | 22 | 560 | 400 | 180 | 260 | 488.5 | / | 30 | 523 | 1,011 | / |
| MVE 15000/1N-FD-105BR B | MVE 15000/12N-FD-105BR B | T | 105BR | 12 | 590 | 26 | 645 | 480 | 231 | 270 | 675 | 675 | 35 | 520 | 1,195 | 1,195 |
| MVE 17500/1N-FD-105BR B | MVE 17500/12N-FD-105BR B | T | 105BR | 12 | 590 | 26 | 645 | 480 | 231 | 270 | 675 | 675 | 35 | 520 | 1,195 | 1,195 |
| MVE 19500/1N-FD-105BR B | MVE 19500/12N-FD-105BR B | T | 105BR | 12 | 590 | 26 | 645 | 480 | 231 | 270 | 675 | 675 | 35 | 520 | 1,225 | 1,225 |
| MVE 25000/1N-FD-110BS B | MVE 25000/12N-FD-110BS B | U | 110BS | 16 | 640 | 26 | 700 | 520 | 250 | 330 | 675 | 675 | 45 | 559 | 1,234 | 1,234 |

## 8 PÔLES – 750/900 rpm

| Modèle | | Dessein | Taille | SPÉCIFICATIONS DIMENSIONNELLES (mm) | | | | | | | | | | | | |
|---|---|---|---|---|---|---|---|---|---|---|---|---|---|---|---|---|
| | | | | Trous | B | F | A | C | D | D1 | G | | H | I | L | |
| 50Hz | 60Hz | | | | | | | | | | 50Hz | 60Hz | | | 50Hz | 60Hz |
| MVE 2600/075N-FD-80AX A | MVE 3700/090N-FD-80AX A | R | 80AX | 6 | 355 | 22 | 400 | 302 | 130 | 177 | 399 | 399 | 28 | 501 | 900 | 900 |
| MVE 3000/075N-FD-80AX A | MVE 4400/090N-FD-80AX A | R | 80AX | 6 | 355 | 22 | 400 | 302 | 130 | 177 | 459 | 459 | 28 | 521 | 980 | 980 |
| MVE 6000/075N-FD-90BP A | MVE 8700/090N-FD-90BP A | S | 90BP | 12 | 500 | 22 | 560 | 400 | 180 | 260 | 441 | 441 | 30 | 460 | 901 | 901 |
| MVE 7000/075N-FD-91BP A | MVE 10000/090N-FD-91BP A | S | 91BP | 12 | 500 | 22 | 560 | 400 | 180 | 260 | 488.5 | 488.5 | 30 | 523 | 1,011 | 1,011 |
| MVE 14000/075N-FD-105BR B | MVE 14000/090N-FD-105BR B | T | 105BR | 12 | 590 | 26 | 645 | 480 | 231 | 270 | 675 | 675 | 35 | 520 | 1,195 | 1,195 |
| MVE 17000/075N-FD-105BR B | MVE 17000/090N-FD-105BR B | T | 105BR | 12 | 590 | 26 | 645 | 480 | 231 | 270 | 675 | 675 | 35 | 520 | 1,225 | 1,225 |
| MVE 22000/075N-FD-110BS B | MVE 22000/090N-FD-110BS B | U | 110BS | 16 | 640 | 26 | 700 | 520 | 250 | 330 | 675 | 675 | 45 | 559 | 1,234 | 1,234 |

60Hz masses = 50Hz masses ajustées à 100%

Pour convertir les kg en Newton: N = 9.81 · kg

- II3D Ex tc IIIC Tx IP66
- Équipement et système de protection destinés pour l'utilisation en atmosphères explosibles (Zone 22) - Directive 2014/34/UE
- Conformité avec les Exigences Essentielles de Santé et de Sécurité
- EN 60079-0, EN 60079-31

**T**

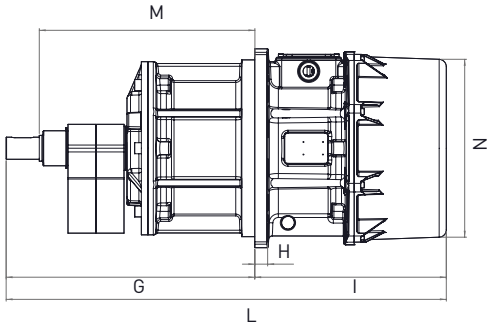


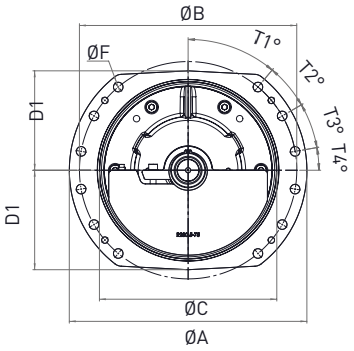


**U**

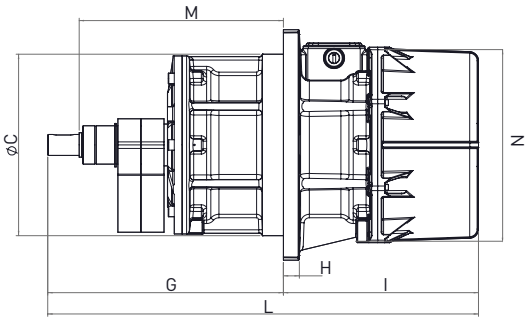


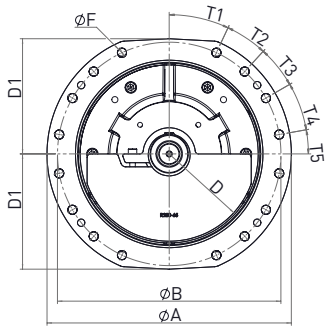


**EXTRÉMITÉ DE L'ARBRE**

| Type | O | Ø P | Q | R |
|---|---|---|---|---|
| Tolérances | H8 | g6 | ± 0.2 | ± 0.2 |

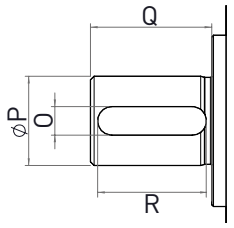


*Clavette parallèle à bout rond DIN 6885 A*

| Model | | SPÉCIFICATIONS DIMENSIONNELLES (mm) | | | | | | | | | | | |
|---|---|---|---|---|---|---|---|---|---|---|---|---|---|
| | | M | N | O | P | Q | R | T1 | T2 | T3 | T4 | T5 | Vis |
| 50Hz | 60Hz | | | | | | | | | | | | |
| MVE 4500/1N-FD-80AX A | MVE 5200/12N-FD-80AX A | 333 | 284 | 8 | 25 | 34 | 30.5 | 30 | 60 | / | / | / | M20 |
| MVE 5500/1N-FD-80AX A | MVE 6500/12N-FD-80AX A | 333 | 284 | 8 | 25 | 34 | 30.5 | 30 | 60 | / | / | / | M20 |
| MVE 8500/1N-FD-90BP A | MVE 8500/12N-FD-90BP A | 337 | 378 | 12 | 40 | 36 | 30.5 | 25 | 25 | 27.5 | 12.5 | / | M20 |
| MVE 10500/1N-FD-91BP A | MVE 12500/12N-FD-91BP A | 392 | 378 | 12 | 40 | 36 | 30.5 | 25 | 25 | 27.5 | 12.5 | / | M20 |
| MVE 12500/1N-FD-91BP A | / | 392 | 378 | 12 | 40 | 36 | 30.5 | 25 | 25 | 27.5 | 12.5 | / | M20 |
| MVE 15000/1N-FD-105BR B | MVE 15000/12N-FD-105BR B | 585 | 495 | 18 | 60 | 90 | 60 | 40 | 20 | 20 | 10 | / | M24 |
| MVE 17500/1N-FD-105BR B | MVE 17500/12N-FD-105BR B | 585 | 495 | 18 | 60 | 90 | 60 | 40 | 20 | 20 | 10 | / | M24 |
| MVE 19500/1N-FD-105BR B | MVE 19500/12N-FD-105BR B | 585 | 495 | 18 | 60 | 90 | 60 | 40 | 20 | 20 | 10 | / | M24 |
| MVE 25000/1N-FD-110BS B | MVE 25000/12N-FD-110BS B | 575 | 550 | 18 | 60 | 90 | 60 | 25 | 17.5 | 17.5 | 20 | 10 | M24 |

| Model | | SPÉCIFICATIONS DIMENSIONNELLES (mm) | | | | | | | | | | | |
|---|---|---|---|---|---|---|---|---|---|---|---|---|---|
| | | M | N | O | P | Q | R | T1 | T2 | T3 | T4 | T5 | Vis |
| 50Hz | 60Hz | | | | | | | | | | | | |
| MVE 2600/075N-FD-80AX A | MVE 3700/090N-FD-80AX A | 333 | 284 | 8 | 25 | 34 | 30.5 | 30 | 60 | / | / | / | M20 |
| MVE 3000/075N-FD-80AX A | MVE 4400/090N-FD-80AX A | 333 | 284 | 8 | 25 | 34 | 30.5 | 30 | 60 | / | / | / | M20 |
| MVE 6000/075N-FD-90BP A | MVE 8700/090N-FD-90BP A | 337 | 378 | 12 | 40 | 36 | 30.5 | 25 | 25 | 27.5 | 12.5 | / | M20 |
| MVE 7000/075N-FD-91BP A | MVE 10000/090N-FD-91BP A | 392 | 378 | 12 | 40 | 36 | 30.5 | 25 | 25 | 27.5 | 12.5 | / | M20 |
| MVE 14000/075N-FD-105BR B | MVE 14000/090N-FD-105BR B | 585 | 495 | 18 | 60 | 90 | 60 | 40 | 20 | 20 | 10 | / | M24 |
| MVE 17000/075N-FD-105BR B | MVE 17000/090N-FD-105BR B | 585 | 495 | 18 | 60 | 90 | 60 | 40 | 20 | 20 | 10 | / | M24 |
| MVE 22000/075N-FD-110BS B | MVE 22000/090N-FD-110BS B | 575 | 550 | 18 | 60 | 90 | 60 | 25 | 17.5 | 17.5 | 20 | 10 | M24 |

REMARQUE: Dimensions avec précision grossière conformément à UNI 22768/1

Ces informations sont fournies sans garantie, représentation, incitation ou licence d'aucune sorte. Les informations sont précises selon la connaissance de OLI ou sont obtenues de sources considérées comme exactes. OLI n'assume donc aucune responsabilité légale.
La dernière version du catalogue mis à jour est disponible en ligne.

» Déclaration de conformité "type B" selon: 2014/35/UE - 2006/42/EC - EN 60034-1
» Conforme à UL1446 et CSA 22.2 No 0-10

# INSTALLATION

## Montage

La surface de la plaque de base où le vibrateur est monté doit être totalement plate avec une tolérance maximum de 0.25mm (0,01in), afin que les surfaces reposent uniformément l'une contre l'autre pour éviter les tensions internes qui peuvent provoquer la rupture du pied du moteur vibrateur.
Utiliser des boulons 8.8, des écrous type 8.0 et des rondelles plates appartenant à la catégorie A EN ISO 7089 / 7092.
Le graphique suivant affiche les paramètres du couple correct pour les différentes tailles de boulons utilisés sur les moteurs vibrateurs.

### Interface moteur / machine

| Vis | | Rondelle | | Couple de serrage | |
|---|---|---|---|---|---|
| Métrique | Impérial | Métrique UNI 6592 | Impérial Rondelle plate | (Nm) | (ftlb) |
| M6 | 1/4" | 6.4 x 12 | 1/4" | 9 | 6,5 |
| M8 | 5/16" | 8.4 x 16 | 5/16" | 23 | 16,5 |
| M10 | 3/8" | 10.5 x 20 | 3/8" | 45 | 33 |
| M12 | 1/2" | 13 x 24 | 1/2" | 80 | 58 |
| M16 | 5/8" | 17 x 30 | 5/8" | 185 | 137 |
| M20 | 13/16" | 21 x 37 | 13/16" | 373 | 275 |
| M22 | 7/8" | 23 x 39 | 7/8" | 550 | 411 |
| M24 | 15/16" | 25 x 44 | 15/16" | 696 | 513 |
| M27 | 1" | 28 x 50 | 1" | 873 | 645 |
| M36 | 1-3/8" | 37 x 66 | 1-3/8" | 1.864 | 1.370 |
| M42 | 1 5/8" | 37 x 66 | 1 5/8" | 2.850 | 2.102 |

### FIXATION

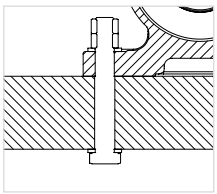

Lisse par
trou de forage
+ vis
+ rondelle plate, écrou et
contre-écrou

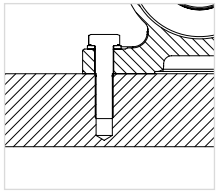

Trou taraudé
+ vis
+ rondelle plate

### TOLÉRANCE DE PLANÉITÉ SURFACE

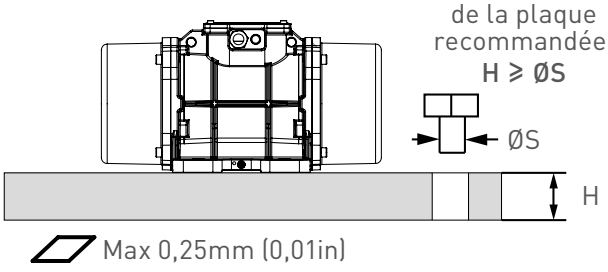

**PLAQUE DE SUPPORT USINÉE ET PAS PEINTE**

# Raccordement électrique

Assurez-vous que l'alimentation en tension et la fréquence correspondent à celles indiquées sur la plaque signalétique du vibrateur électrique.
Si le moteur est alimenté par un entraînement à fréquence variable ne pas démarrer en dessous 20 Hz et au-dessus de la fréquence nominale.
Insérer le câble d'alimentation dans le presse-étoupe. Les câbles doivent être de type œillet, préalablement isolés, avec un alésage pour les bornes de la boîte de jonction afin d'éviter une surchauffe du fil. Utiliser seulement les conducteurs qui ont une section appropriée.

Connecter les câbles aux goupilles (tel que illustré dans le diagramme ci-dessous) et serrer avec le couple spécifié:

**N'oubliez pas de fixer le câble de mise à la terre aux goujons fournis**
**→ connexion obligatoire!**
Avant de fermer la boîte de jonction assurez-vous que le joint du couvercle est fixé afin de maintenir la protection IP spécifiée.
Pour plus de détails sur l'installation du moteur, consulter les manuels du produit.

| Écrous boîtier de dérivation couple de serrage | | |
|---|---|---|
| Vite | Nm | ftlb |
| M4 | 2.5 | 1,84 |
| M5 | 4 | 2,95 |
| M6 | 5 | 3,69 |
| M8 | 6 | 4,43 |
| M10 | 8 | 5,90 |

**RACCORDEMENTS DES BORNES**

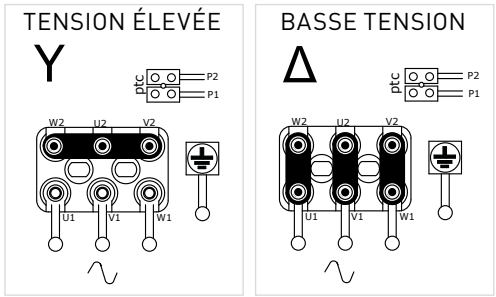


Vérifier l'étiquette de la colonne « Raccordements des bornes » pour connaître le raccordement préréglé en usine de chaque moteur.

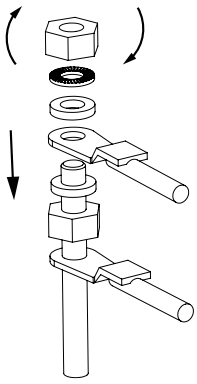

# Protection contre les surcharges

Tous les vibrateurs électriques doivent être connectés à une protection contre les surcharges externes.
En utilisant deux vibrateurs électriques synchronisés, chacun d'eux doit être raccordé à un disjoncteur de surcharge externe et ces dispositifs de protection contre la surcharge doivent être verrouillés pour s'assurer que les deux moteurs s'arrêtent en cas de défaillance.

Utilisez toujours un disjoncteur magnéto-thermique pour la protection du moteur, avec seuil de retard, pour éviter d'arrêter le moteur au démarrage quand le courant absorbé est supérieur à la puissance nominale pendant quelques secondes.
Le seuil de protection contre les surcharges doit être défini à un maximum de 10 % du courant nominal.

# COMMENT MODIFIER L'INTENSITÉ DES VIBRATIONS

## Masses réglables – Type 1

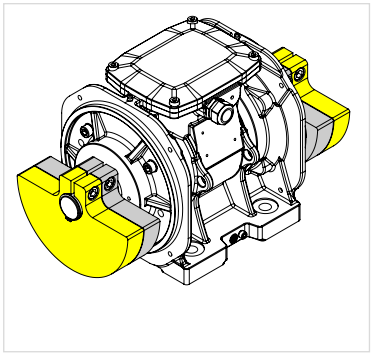

MASSES A 100%

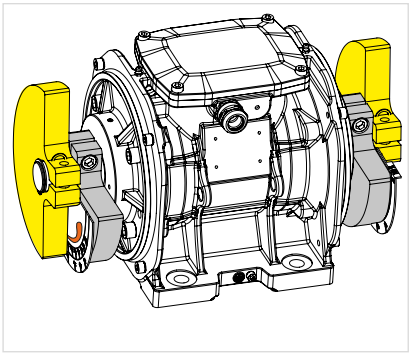

MASSES AJUSTÉS

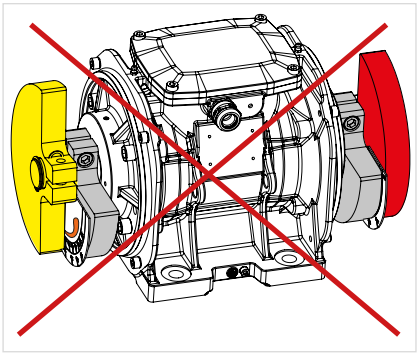

MASSES MAL AJUSTÉS

**2 CONSEILS POUR BIEN AJUSTER LES MASSES:**

Faire tourner la masse selon le dessin sur la plaque: de la pointe plus épaisse vers la pointe fine.

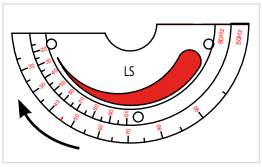


*côté gauche du moteur, pour des tailles jusqu'à 60*

Faire pivoter les masses dans la direction opposée au presse-étoupe.

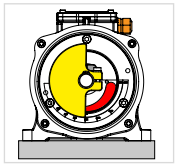

*côté gauche*

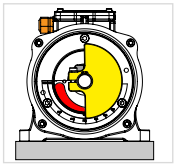

*côté droit*

## Masses réglables– Type 2

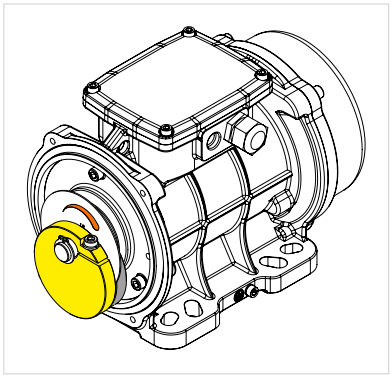

MASSES A 100%

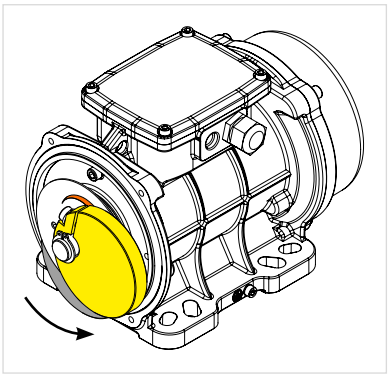

MASSES AJUSTÉS

La fissure dans la masse indique le degré de réglage.

Faire tourner la masse selon le dessin sur la plaque: de la pointe plus épaisse vers la pointe fine.

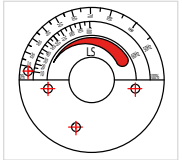

## Masses réglables – Type 3 (masses de lame)

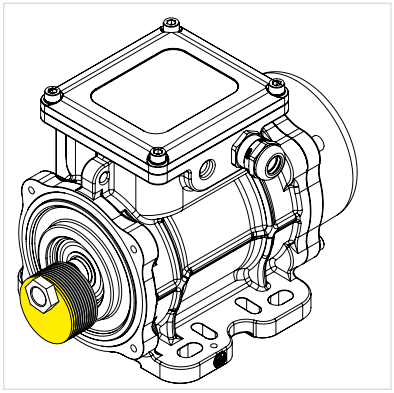

MASSES A 100%

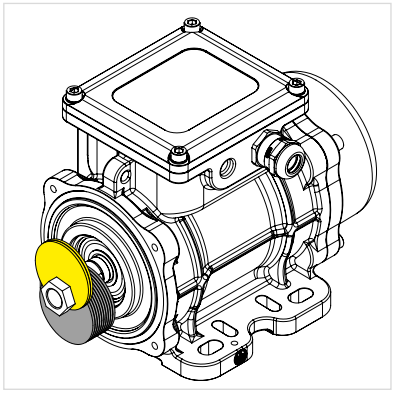

MASSES AJUSTÉS

Pour des informations techniques sur le réglage des masses de la lame consulter le manuel d'utilisation et d'entretien.

### Avertissement:
### NE PAS graisser de moteurs neufs avant l'installation.

Les roulements à rouleaux OLI pour moteurs quittent l'usine remplis avec la bonne quantité de graisse, tandis que ceux avec roulement à billes n'ont pas besoin de graissage.

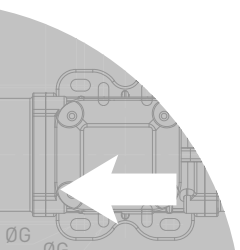

## DESSINS TECHNIQUES

**A**

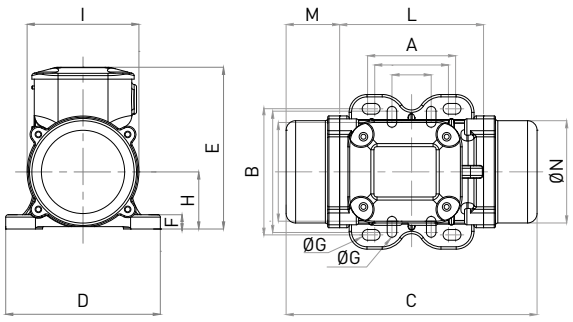


**A1**

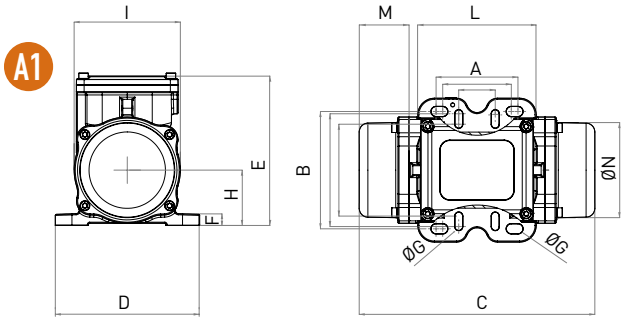


**B**

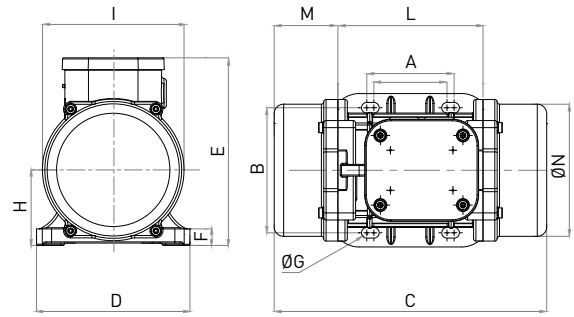


**B1**

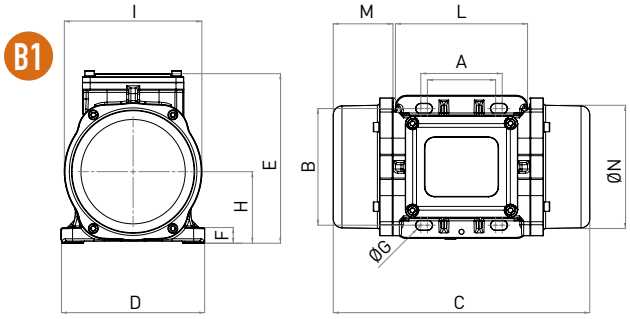


**C**

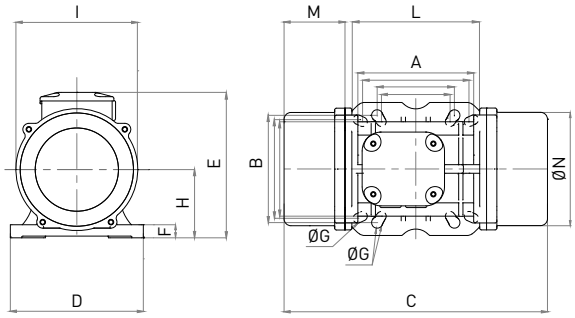


**C1**

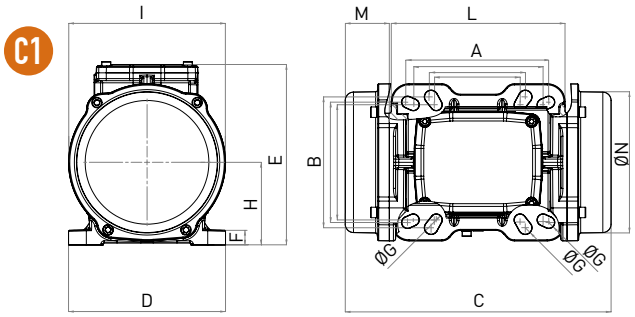


**D1**

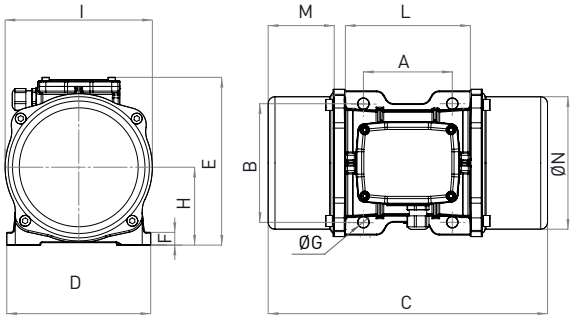


**E1**

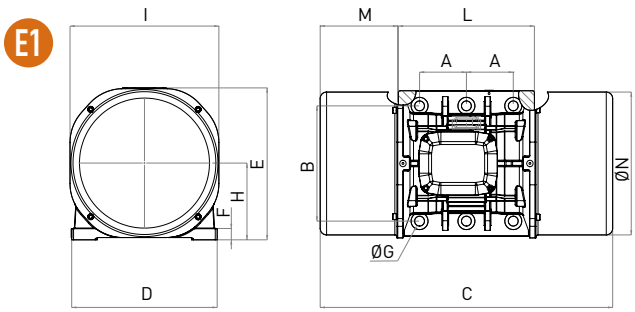


**E**

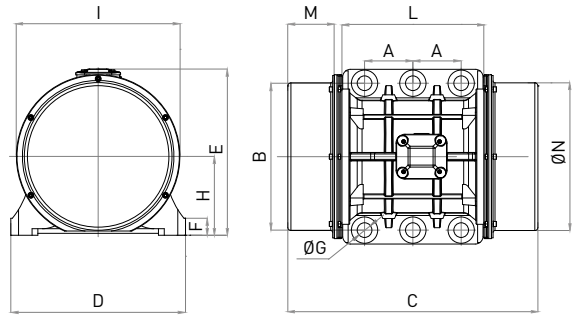


**G**

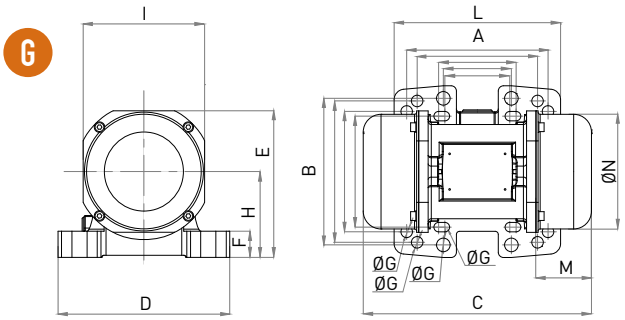


**H**

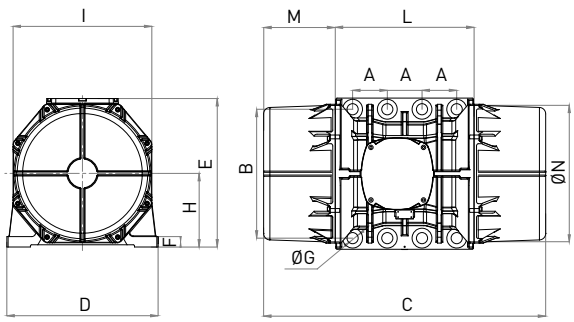

# WHEN YOU NEED IT, WHERE YOU NEED IT.

## THE WORLDWIDE LEADER IN VIBRATION TECHNOLOGY

**www.olivibra.com**

### OLI siège social

VIA SPARATO, 14
41036 MEDOLLA (MO) - ITALY

+39 0535 41 06 11

INFO@OLIVIBRA.COM

### OLI France S.a.S.

9 RUE DU GÉNÉRAL MOCQUERY
37550 ST AVERTIN
FRANCE

+33 (0)2 47 71 98 36

CONTACT@OLIVIBRA.FR


### OLI worldwide

OLI Australia
OLI Brazil
OLI China
OLI France
OLI Germany
OLI India
OLI Indonesia
OLI Italy
OLI Korea
OLI Malaysia
OLI Malta
OLI Mexico
OLI Middle East
OLI Nordic
OLI Poland
OLI Russia
OLI South Africa
OLI Spain
OLI Thailand
OLI Turkey
OLI UK
OLI USA
OLI Vietnam

OLI