WSPOMAGANIE PRZEPŁYWU

WIBRATORY DO PRODUKTÓW SYPKICH I PROSZKÓW

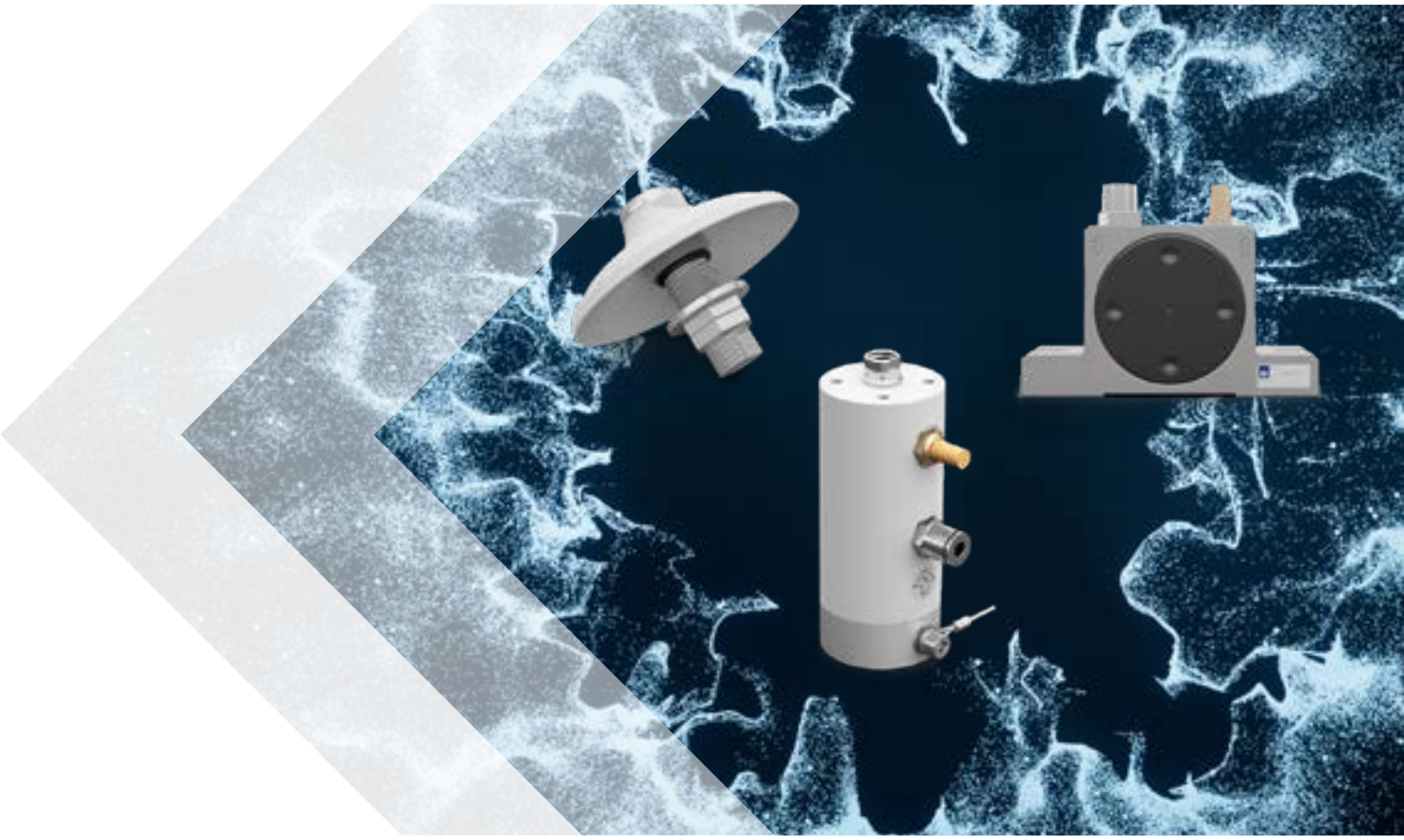

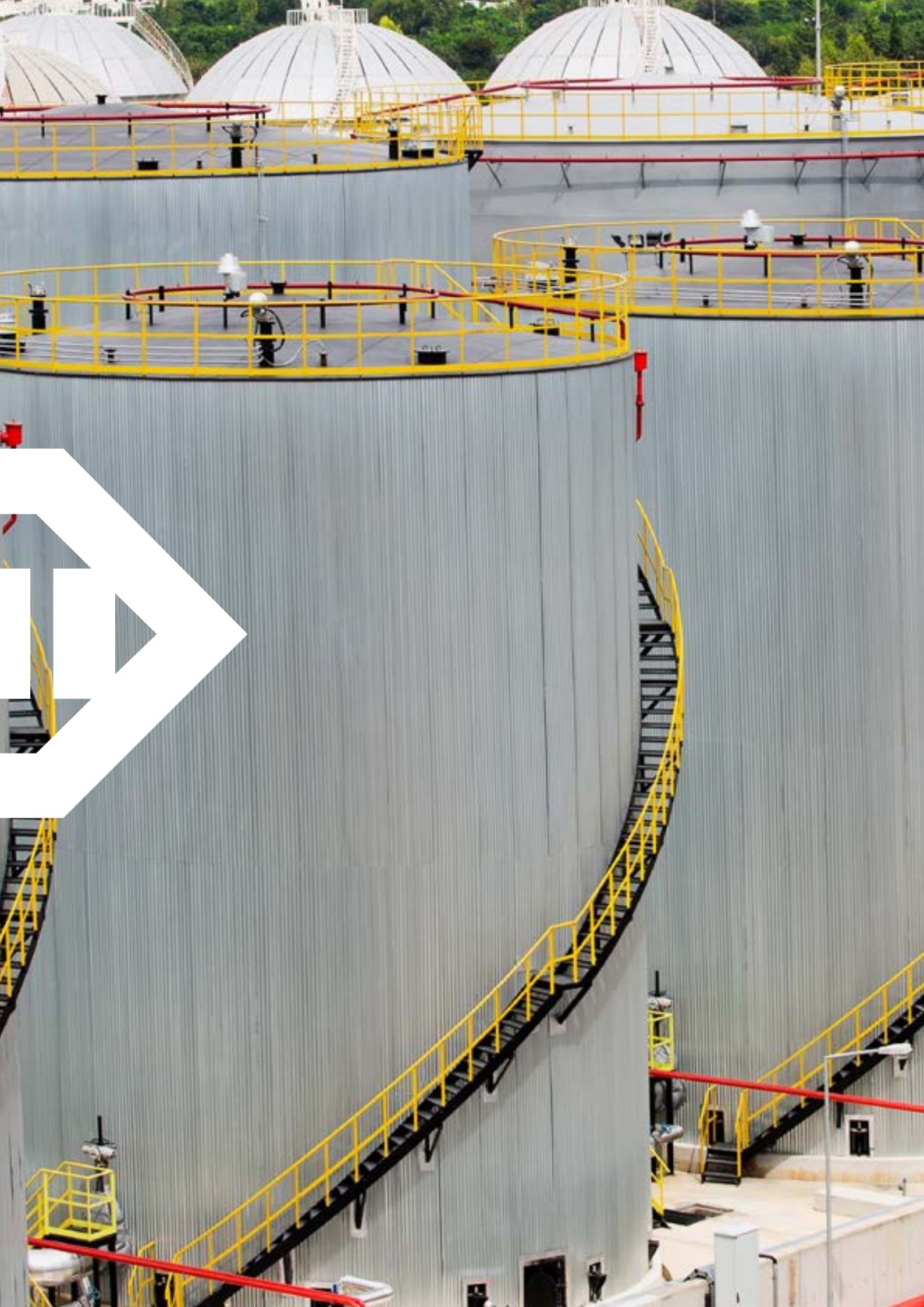

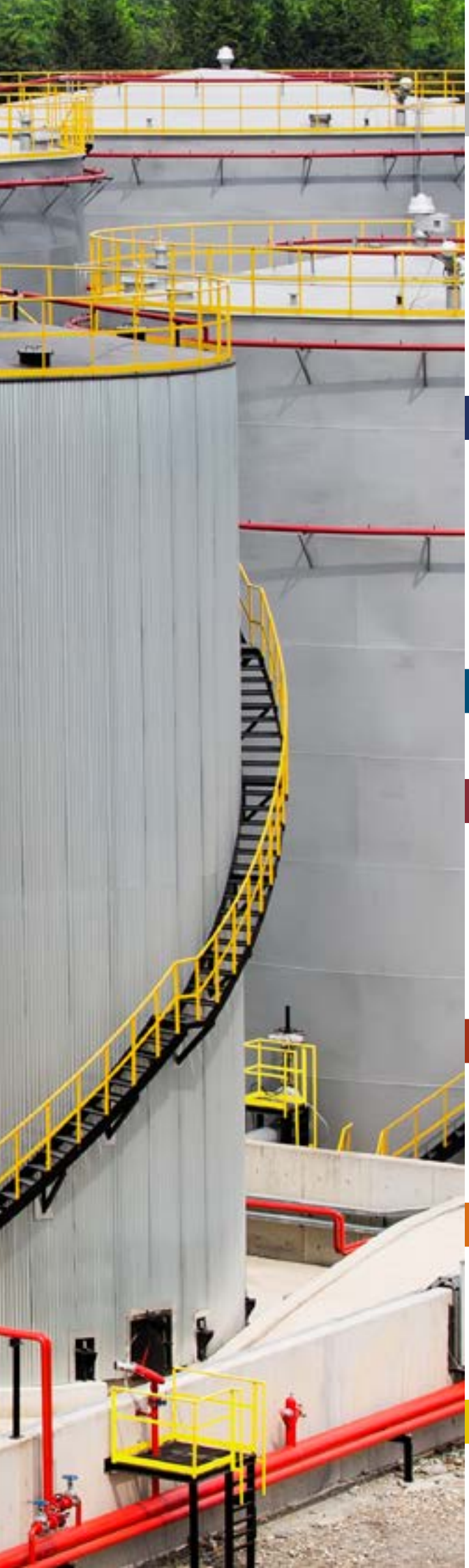

Wprowadzenie

Światowy lider w technologii wibracji....4
Dlaczego stosujemy wspomaganie przepływu?....6
Gdzie stosujemy wspomaganie przepływu?....6
Inteligentna obsługa produktów sypkich....7
Paleta produktów....8
Przegląd asortymentu....10
Aplikacje....12

AERACJA

I100 - Poduszka Napowietrzająca....14
U - Dysze Napowietrzające....15
VBS - Aeratory do silosów....16
RPKIT - Zewnętrzny prostokątny zestaw montażowy....18
CPKIT - Zewnętrzny okrągły zestaw montażowy....19
VBT - Grzybki Napowietrzające Do Cystern....20

ARMATKI POWIETRZNE

PG - Armatka powietrzna....22

WIBRATORY PNEUMATYCZNE LINIOWE

PS - Pojedyncze uderzenie....24
P - Ciągłe oddziaływanie....26
P-US - Ciągłe oddziaływanie....27
K - Amortyzowane....28
F - Regulowany....30

WIBRATORY PNEUMATYCZNE KOŁOWE

S - Wibrator kulkowy....32
OR - Wibrator rolkowy....33
OT - Wibrator turbinowy....34

WIBRATORY ELEKTRZCZNE

MVE-DC - Prądu stałego....36
MVE - 2-biegunowe wibratory elektryczne - trójfazowe....38
MVE - 2-biegunowe wibratory elektryczne - jednofazowe....40
MVE-MICRO - 2-biegunowe wibratory elektryczne....42

WIBRATORY HYDRAULICZNE

MVO - Wibrator hydrauliczny....44

Światowy lider w technologii wibracji

NASZE 3 DYWIZJE

ZAPEWNIAJĄ KLIENTOM OPTYMALNE ROZWIĄZANIA DLA WSZYSTKICH POTRZEB

WIBRATORY PRZEMYSŁOWE	WSPOMAGANIE WYSYPU	ZAGĘSZCZANIE BETONU
Wibratory elektryczne i uchwyty oscylacyjne do urządzeń wibracyjnych.	Wibratory elektryczne i pneumatyczne do rozwiązywania wszelkich problem płynności.	Wibratory wysokiej częstotliwości, przetwornice i akcesoria do zagęszczania betonu.

Założona w 1960 roku w Mediolanie firma OLI przeszła niezwykłą ewolucję, umacniając swoją pozycję **najlepiej sprzedającego się na świecie producenta wibratorów przemysłowych.**
Firma rozszerzyła swoją globalną obecność o **24 filie - zależne spółki handlowe**, ponad **70 lokalnych magazynów** i **4 zakłady produkcyjne**.

Początkowo skupiając się na wibratorach zanurzeniowych do zagęszczania betonu, firma OLI stała się światowym liderem w technologii wibracji. Oferując różnorodną gamę **elektrycznych i pneumatycznych wibratorów wewnętrznych i zewnętrznych**, OLI płynnie integruje wydajność i niezawodność, aby dostosować się do dynamicznych wymagań rynku.

Firma OLI udoskonaliła swoją strategię biznesową, traktując priorytetowo **szybką dostawę towarów** i niezrównaną **pomoc techniczną**, zapewniając klientom na całym świecie szybki dostęp do **najwyższej klasy produktów i wsparcia**.
Podstawą działalności OLI jest wyjątkowa obsługa klienta, charakteryzująca się sprawną realizacją zamówień oraz powszechnym dostępem do wysokiej jakości produktów i usług.

Firma może poszczycić się **zespołem wyspecjalizowanych inżynierów** wspieranych przez certyfikowaną na całym świecie kadrę kierowniczą, gotową zaoferować wiedzę niezbędną do skutecznego i bezpiecznego zaspokajania potrzeb klientów.

Firma OLI nie tylko dostarcza najnowocześniejszy sprzęt, ale także przoduje **w opracowywaniu innowacyjnych produktów**, dążąc do utrzymania pozycji lidera w branży technologii wibracyjnej i ciągłego wyznaczania nowych standardów.

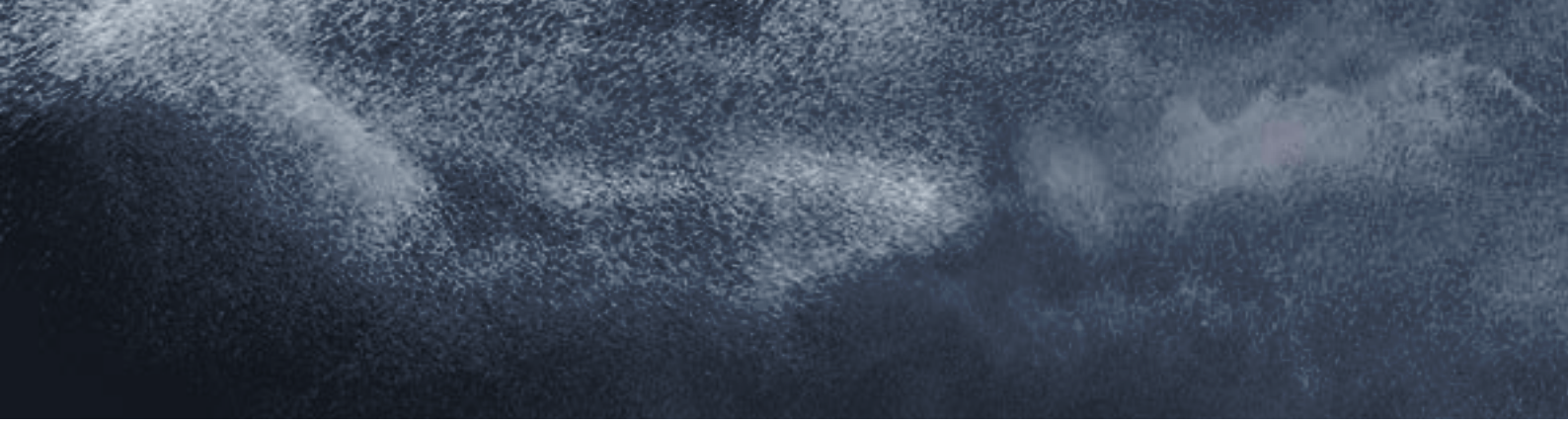

DLACZEGO STOSUJEMY WSPOMAGANIE PRZEPŁYWU?

SYTUACJA

Ze względu na ich cechy, produkty sypkie - **proszki wewnątrz**: silosów, lejów, zsypów, rurociągów, zbiorników lub innych pojemników mają tendencję do **przyklejania się do ich ścian**.

PROBLEM

Wszelkie niewielkie zmiany w: otworze wylotowym, chropowata powierzchnia, zakrętach, płytkich kątach, kształcie pojemnika, a także kształcie cząstek materiału poddawanego obróbce może spowalniać przepływ produktu, generując w ten sposób opóźnienia lub straty.

ROZWIĄZANIE

Produkty OLI do **wspomagania przepływu** są zaprojektowane w celu rozwiązywania problemów spowodowanych błędami projektowymi lub przez charakterystyka przetwarzanego proszku lub granulek. **Ponadto zwiększają wydajność procesu i poprawiają bezpieczeństwo instalacji**.

GDZIE STOSUJEMY WSPOMAGANIE PRZEPŁYWU?

PRZEMYSŁ

- Jedzenie
- Karma dla zwierząt
- Nawozy
- Rolnictwo
- Farmaceutyki
- Środki chemiczne
- Tworzywa sztuczne
- Cement
- Szkło
- Uzdatnianie powietrza
- Automobilowy
- Górnictwo
- Recykling
- Odnawialne energie
- Budynki i konstrukcje

ZASTOSOWANIE

- Silosy
- Leje
- Zsuwnie i zsypy
- Rurociągi
- Śmieciarki
- Przyczepy silosowe
- Wywrotki
- Sprzęt do pakowania
- Urządzenia do
- rozładunku Big Bagów
- Stoły do zagęszczania
- Młockarnie

KORZYŚCI

- ✔ Bezpieczne
- ✔ Najlepszy stosunek jakości do ceny
- ✔ Odporne
- ✔ Niezawodne
- ✔ Łatwe do zainstalowania
- ✔ Wysoka wydajność
- ✔ Zwiększona produktywność
- ✔ Globalna dostępność
- ✔ Konkurencyjne ceny

INTELIGENTNA OBSŁUGA PRODUKTÓW SYPKICH

Ponad 60 lat **doświadczenia** w rozwiązywaniu problemów z obsługą materiałów sypkich sprawiają, że OLI jest idealnym partner dla klientów ze wszystkich branż.

Grupa specjalistów będąca do dyspozycji klientów, aby studiować i oferować rozwiązania, które doskonale pasują do każdego rodzaju aplikacji i materiału.

OLI analizuje problemy w najbardziej kompleksowy sposób sposób: zaczynając od rodzaju produktu sypkiego, wzstepujących warunków środowiskowych i rodzaj procesu.
Potrzeby klienta są w centrum uwagi.
Globalna sieć sprzedaży OLI pomaga klientom lokalnie w ponad 50 krajach zapewniających zaopatrzenie i dostawę z magazynów lokalnych oddziałów.

OLI POPROWADZI CIĘ DO WŁAŚCIWEGO WYBORU

Istniejący problem →

1 **ANALIZA PRO-DUKTU**

Gęstość nasypowa proszku, sypkość, ścieralność, wilgotność, wielkość ziarna

→

2 **PRZEDSTAWIENIE ROZWIĄZANIA**

TYP APLIKACJI
Silos i lej samowyładowczy, stół zagęszczający, wózki, zsypy i rury

WYMIAR

SYSTEM ZASILANIA
Elektryczny, pneumatyczny

→

3 **DOSTAWA**

Dostawa na cały świat za pośrednictwem globalnej sieci OLI

KALKULATOR ROZMIARU ONLINE

NIE ZA DUŻY, NIE ZA MAŁY, W SAM RAZ

Aby zakończyć obsługę klienta, OLI stworzyło aplikację, która krok po kroku prowadzi do wyboru najbardziej odpowiedniego wibratora do projektu.

KALKULATOR OLIVIBRA - GŁÓWNE CECHY

- Dostępny online
- Aktualizacje w czasie rzeczywistym
- Platforma wielojęzyczna

www.calculator.olivibra.com

PALETA PRODUKTÓW

APLIKACJA WEWNĘTRZNA ➡ MA KONTAKT Z PRODUKTEM

AERATORY

- GRZYBEK NAPOWIETRZAJĄCY **VBS - VBT**
- PODUSZKA NAPOWIETRZAJĄCA **I100**
- DYZA NAPOWIETRZAJĄCA **U**

ARMATKA POWIETRZNA

- ARMATKA POWIETRZNA **PG**

APLIKACJA ZEWNĘTRZNA ➡ NIE MA KONTAKTU Z PRODUKTEM

WIBRATORY PNEUMATYCZNE

LINIOWE

- POJEDYŃCZEGO UDERZENIA **PS**
- POWTARZAJĄCYCH SIĘ UDERZEŃ **P**
- AMORTYZOWANYCH POWTARZA **K**
- REGULOWANE **F**

KOŁOWE

- KULKOWE **S**
- ROLKOWE **OR**
- TURBINOWE **OT**

WIBRATORY ELEKTRYCZNE

- 2 POLOWE 1PH LUB 3PH **MVE**
- 2 POLOWE 1PH LUB 3PH **MVE-MICRO**
- PRĄDU STAŁEGO **MVE-DC**

WIBRATORY HYDRAULICZNE

- **MVO**

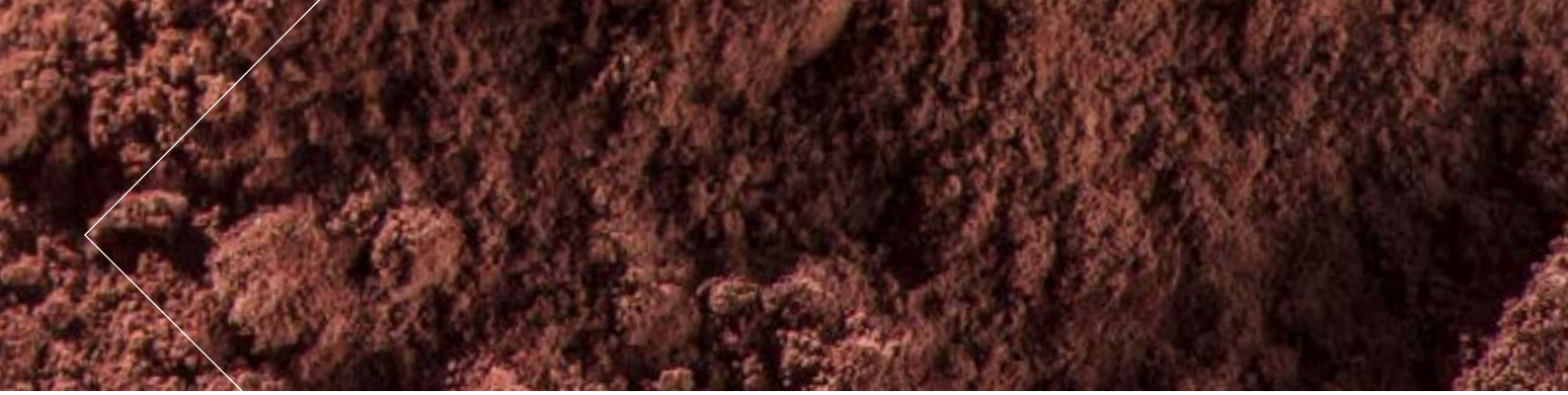

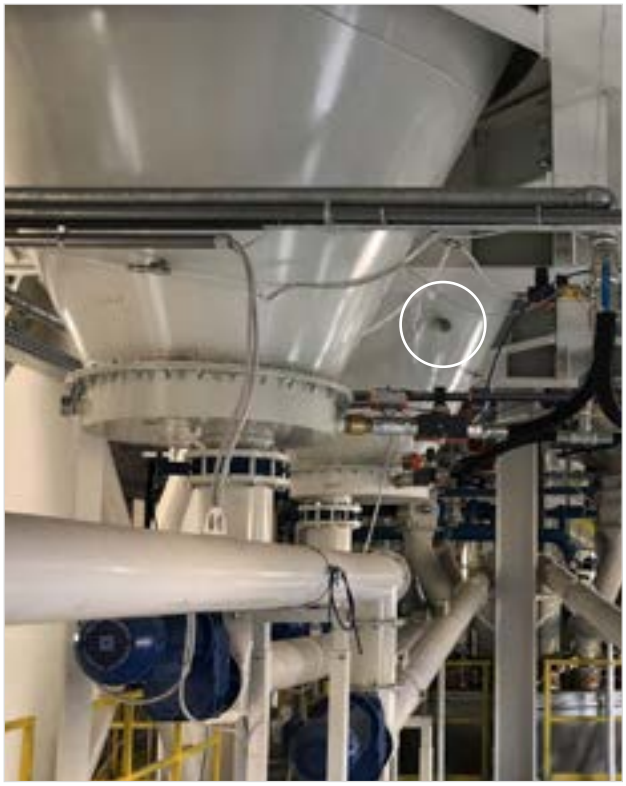

VBS (areator) - silosy

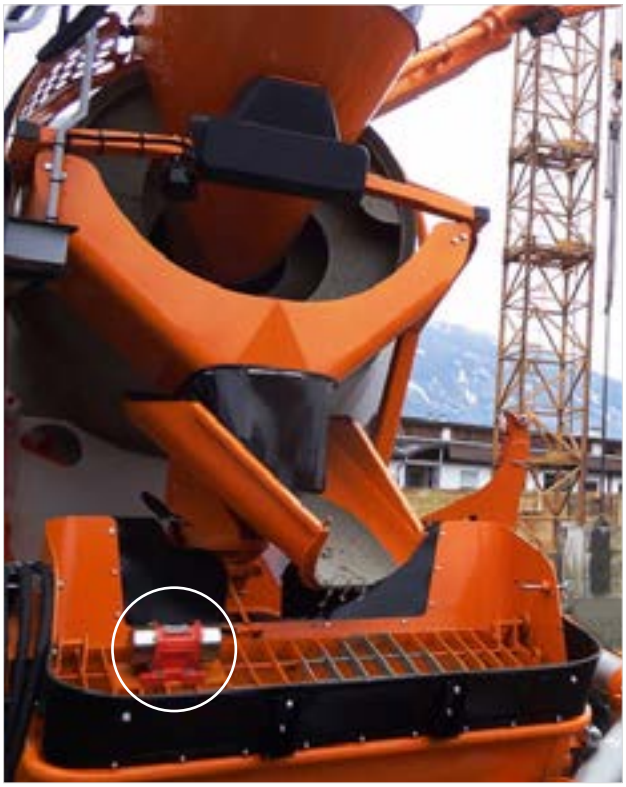

MVE-DC (elektryczny wibrator) - Pompa do betonu

K (liniowy wibrator pneumatyczny) - Opróżnianie zbiornika

OT (obrotowy wibrator pneumatyczny) - Zsyp na betoniarce

PRZEGLĄD ASORTYMENTU

AERACJA, ARMATKI POWIETRZNE

ZDJĘCIE	SERIA	ZASTOSOWANIE	PROSZKI	CECHY	KORZYŚCI
	Grzybki napowietrzające **VB**	Silosy, leje, rurociągi, cysterny kołowe do przewozu suchych ładunków masowych, cysterny kolejowe do transportu sypkich produktów.	**Suche, drobne proszki.** Cement, wapno, pigmenty, tworzywa sztuczne, skrobia, mąka, cukier, kawa.	Dopuszczone do żywności i chemikaliów.	Ekonomiczny Łatwe do zainstalowania Wydajny Trwały Dostępny w dwóch rozmiarach (MICRO lub standardowy) Montaż zewnętrzny
	Poduszki napowietrzające **I100**	Silosy, leje.	**Suche, drobne proszki.** Nadaje się do cement, wapna	Niskie zużycie powietrza (Ciśnienie 0,2 bara). Stwarza łoże fluidalne.	Ekonomiczny Łatwe do zainstalowania Zestaw do montażu zewnętrznego
	Dysze napowietrzające **U**	Silosy, leje.	**Suche, drobne proszki.** Nadaje się do cement, wapna	Niskie zużycie powietrza (Ciśnienie 0,2 - 1,0 bara). Stwarza łoże fluidalne.	Ekonomiczny Łatwe do zainstalowania Kompaktowa konstrukcja Nadaje się do modernizacji Montaż zewnętrzny
	Armatka powietrzna **PG**	Silosy, leje.	**Proszki dużym rozmiarze cząstek i nieregularnym kształcie; włókniste proszki i płatki**. Włókna drzewne Włókna tekstylne Papier, tworzywa sztuczne Otręby	Kompaktowa konstrukcja z zintegrowanym zaworem sterowanym cewką lektromagnetyczną Ostrze powietrzne wygenerowane przez wysokociśnieniowy strumień pomaga wyczyścić powierzchnia leja.	Nadaje się do usuwania mostków Ekonomiczny Łatwe do zainstalowania Niskie zużycie powietrza W komplecie płyta montażowa

PNEUMATYCZNE LINIOWE

ZDJĘCIE	SERIA	ZASTOSOWANIE	PROSZKI	CECHY	KORZYŚCI
	Młotek pojedyńczego uderzenia **PS**	Silosy, systemy przechowywania, leje.	**Proszki higroskopijne** Mąka, detergenty, fosforany, nawozy, wapno, cement, glina, pigmenty	Wysoka uderzenie rozwiązuje problem powstawania mostków. Atex II3D c T85 ° C (tylko pneumatycznie).	Ekonomiczny Niskie zużycie powietrza Wydajny Zero wpływu na struktura silosu Wielonapięciowe Zintegrowany elektrozawór Regulator czasowy
	Ciągłych uderzeń **P**	Silosy, leje, rurociągi, posypywarki soli, Śmieciarka Wagony kolejowe	**Higroskopijne i wilgotne proszki** Osad, kruszywa, piasek, sól, piasek odlewniczy, karma dla zwierząt	Solidny, kompaktowy wytrzymała konstrukcja, wysoka temperatura Aplikacje. Atex II2G c Tx Atex II2D c Tx.	Ekonomiczny Niskie zużycie powietrza Wydajny Nadaje się do wysokich temperatura i na zewnątrz Aplikacje
	Amortyzowane uderzenie **K**	Silosy, leje, rurociąg, zbiorniki Kompaktowanie Podajniki wibracyjne, stoły i kanały	**Higroskopijny lub zakurzone proszki, granulki** Karma dla zwierząt Kruszywa Tworzywa sztuczne Produkty spożywcze	Nadaje się do żywności lub produktów chemicznych Nadaje się do zapylonego środowiska. Atex II2G c Tx Atex II2D c Tx	Ekonomiczny Cichy Niskie zużycie powietrza Łatwe do zainstalowania
	Regulowane **F**	Leje, zsypy, podajniki wibracyjne, Tabele i kanały	**Higroskopijny lub zakurzone proszki; granulki**	Alternatywna opcja dla K. Kompaktowa konstrukcja. Dostępne w różnych kształty i materiały obudowy. Wałek gwintowany dla amplitudy i regulacja siły. Atex II2G c Tx Atex II2D c Tx	Ekonomiczny Cichy Niskie zużycie powietrza Łatwe do zainstalowania Regulowana siła i wibracje częstotliwość

PNEUMATYCZNE ROTACYJNE

ZDJĘCIE	SERIA	ZASTOSOWANIE	PROSZKI	CECHY	KORZYŚCI
	Wibratory tłokowe **S**	Silosy, leje, rurociągi, zsypy, kompaktowanie	**Suche proszki** Granulki Tworzywa sztuczne Piasek Proch Cement Wapno	Czyszczenie tulei filtra. Nadaje się do zastosowania na zewnątrz. Odporny na utlenianie. Atex II2G c Tx Atex II2D c Tx	Ekonomiczny Niskie zużycie powietrza Wibracje o wysokiej częstotliwości
	Wibratory rolkowe **OR**	Silosy, leje, rurociągi, zsypy, zagęszczanie betonu	**Higroskopijny proszki** Cement Beton Piasek Piasek odlewniczy	Kompaktowa i wytrzymała konstrukcja. Nadaje się do zastosowanie na zewnątrz. Odporna na utlenianie. Atex II2G c Tx Atex II2D c Tx	Wysoka siła odśrodkowa Niskie zużycie powietrza Wibracje o wysokiej częstotliwości Nadaje się do pracy w wysokich temperaturach
	Wibratory turbinowe **OT**	Silosy, leje, rurociągi, zsypy	**Proszki spożywcze** Cukier Dwuwęglany Fosforany Sód	Nadaje się do aplikacji spożywczych i farmaceutycznych. Odporny na utlenianie. Atex II2G c Tx Atex II2D c Tx	Wysoka siła odśrodkowa. Drgania o wysokiej częstotliwości. Nie wymagające smarowania. Cichy. Niskie zużycie powietrza

ELEKTRZCZNE

ZDJĘCIE	SERIA	ZASTOSOWANIE	PROSZKI	CECHY	KORZYŚCI
	PRĄDU STAŁEGO **MVE-DC**	Małe leje Mikrosita Zsypy Podajniki wibracyjne, stoły i kanały	**Drobny, suchy proszek.** Tworzywa sztuczne Cukier Dwuwęglan Posiew	Osłony ze stali nierdzewnej. Silnik prądu stałego 3000 obr./min 12 V-24 V. Siła odśrodkowa od 50 do 1500 kg.	Economical Easy to install Single phase cable with built-in capacitor Adjustable force
	POLOWE **MVE**	Silosy Leje Dozowniki Mieszadła Miksery Czyszczenie filtra Podajniki wibracyjne i stoły	**Drobne i suche proszki, granulki** Cement Mąka Piasek Cukier	Nadaje się do użycia wewnątrz i na zewnątrz. Siła odśrodkowa od 60 do 800 kg. Atex II2D T100 ° C.	Ekonomiczny Szeroki zasięg Specjalne uzwojenia dla różnych obszarów geograficznych Regulowana siła
	2 POLOWE 1PH LUB 3PH **MVE-MICRO**	Do pojazdów Leje Roysiewacze Soli i obornika Śmieciarki Pompy do betonu siatka kosza zasypowego	**Granulowane proszki.** Beton Nawozy kukurydza Soja, Ryż Posiew, Sól Piasek	Kompaktowa, jednoczęściowa, wytrzymała konstrukcja. Siła odśrodkowa od 3 do 41 kg. Atex II2D T100 ° C.	Ekonomiczny Odporny Bezpieczny Podłączenie skrzynki zaciskowej zapieczętowane (opcja) Regulowana siła

HYDRAULICZNE

ZDJĘCIE	SERIA	ZASTOSOWANIE	PROSZKI	CECHY	KORZYŚCI
	wibrator hydrauliczny **MVO**	Śmieciarka Rolniczy sprzęt Kopanie wiader Podkładka rurociągu sprzęt Budowa sprzęt	**Higroskopijny, mokry, lepki i granulowany proszek** Glina, Nawóz Nawóz Osad, Kruszywa	Praca ciągła. Temperatura pracy od -20 do 60 ° C (od -4 do 140 ° F). Siła odśrodkowa od 208 do 830 kg. Prędkość od 3.000 do 6.000 obr / min .	Odporny Bezpieczny Łatwe do zainstalowania Kompaktowa konstrukcja High Force

APLIKACJE

APLIKACJA DO WNĘTRZA

Aeracja

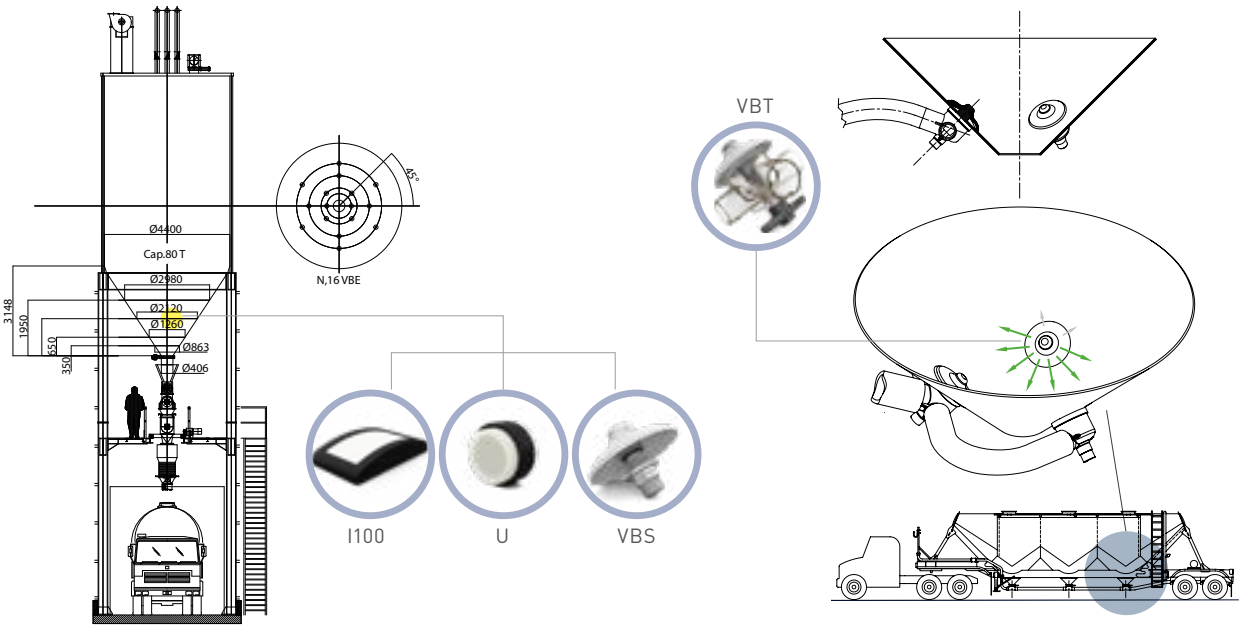

Armatki Powietrzne

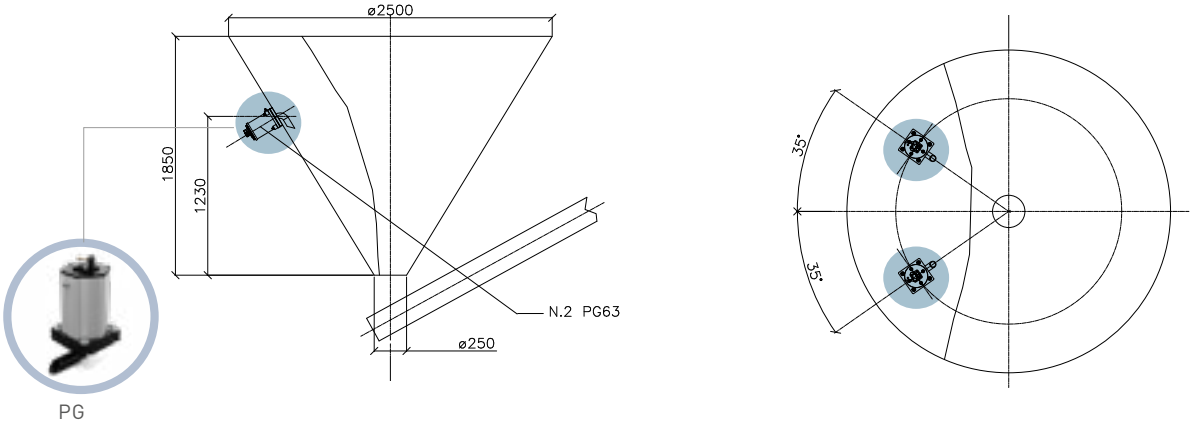

APLIKACJA NA ZEWNĄTRZ

Pneumatyczne Liniowe

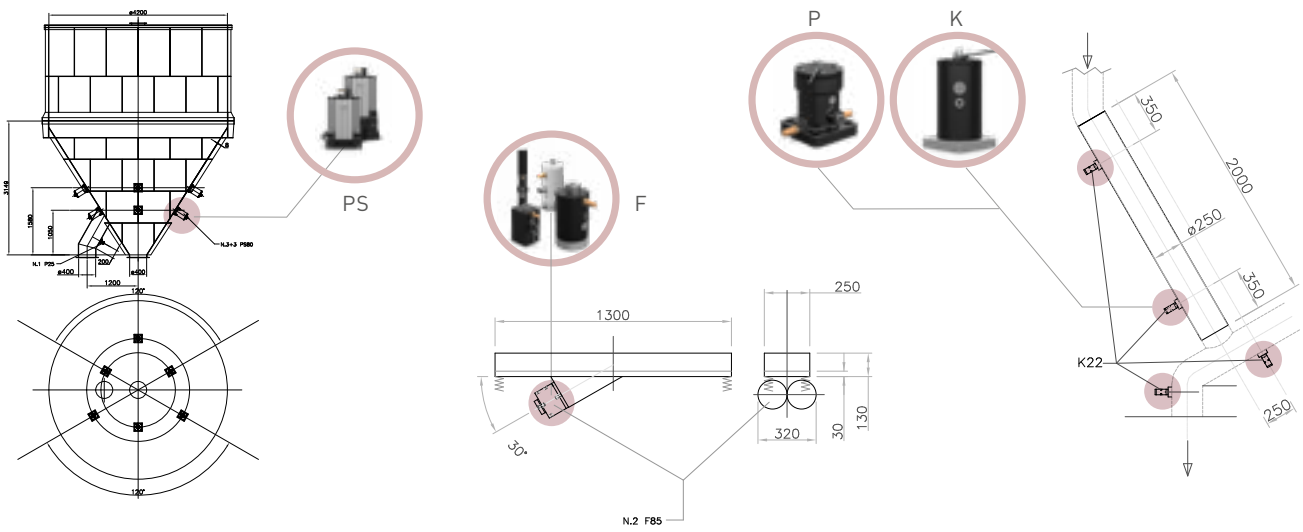

APLIKACJA NA ZEWNĄTRZ

Pneumatyczne Rotacyjne

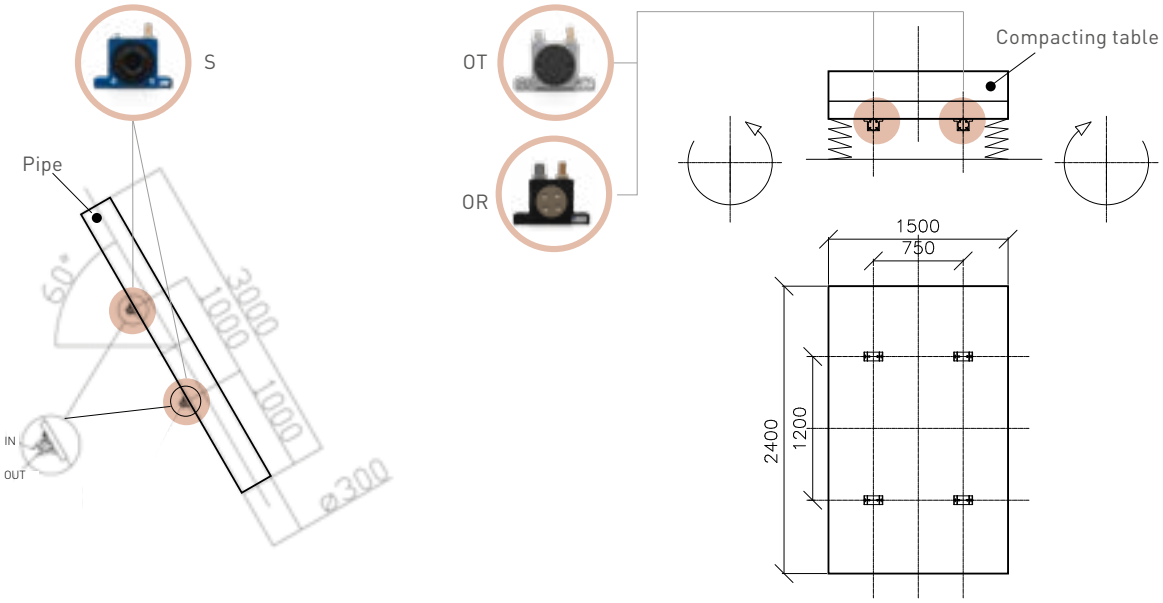

Elektrzczne

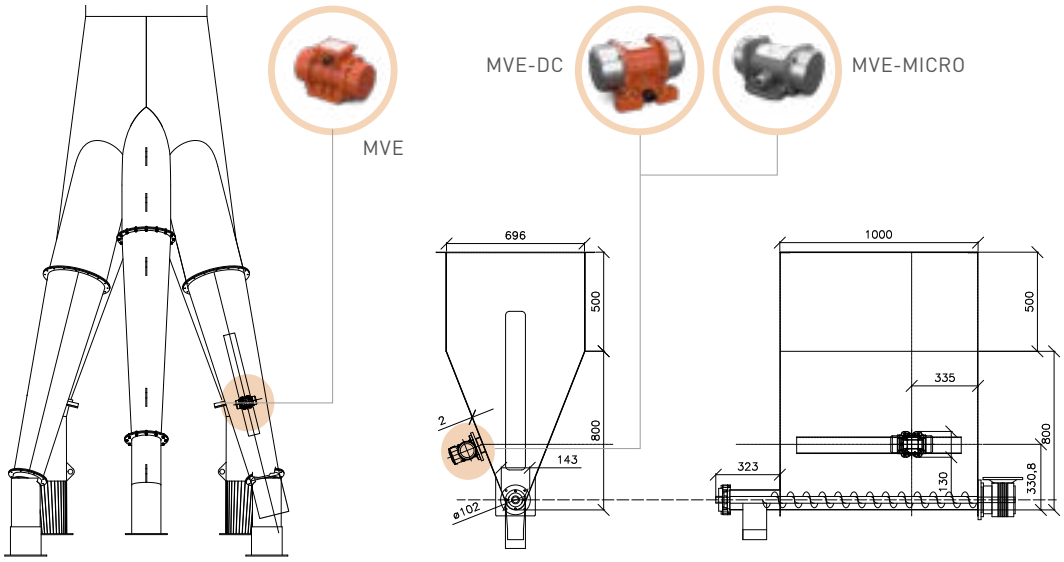

Hydrauliczne

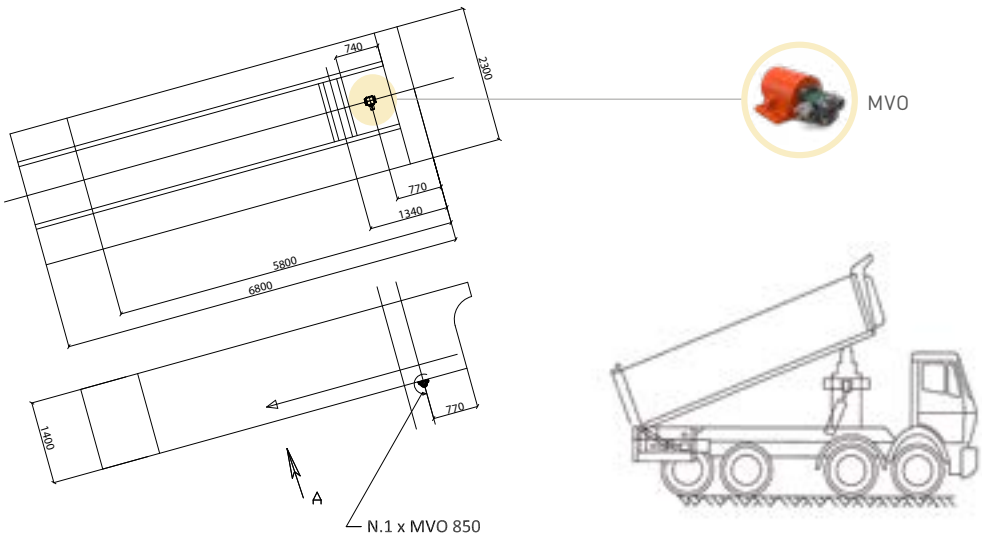

I100 - Poduszka Napowietrzająca

Płyty fluidyzacyjne I100 są instalowane bezpośrednio w kontakcie z materiałem przechowywanym w silosie i mogą wdmuchiwać powietrze przez porowatą membranę, której półwypukły kształt gwarantuje szeroki kąt emisji.

Napowietrzanie pod niskim ciśnieniem zapobiega możliwym tendencjom produktu do tworzenia mostków, dziur na szczury, grudek lub osadów na dnie stożka.

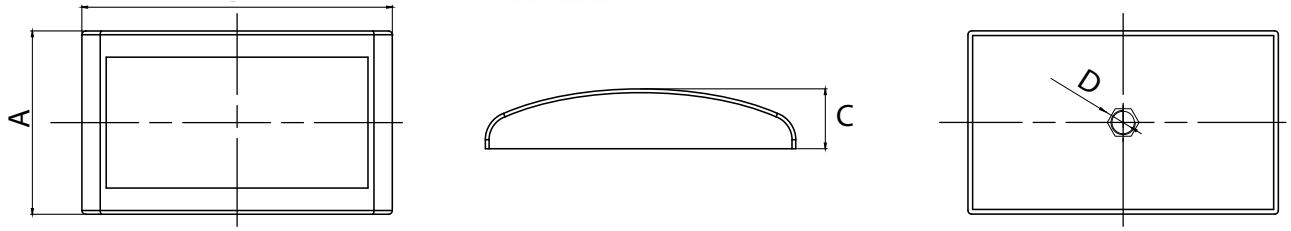

Model	ZUŻYCIE POWIETRZA	
	0.2 bar (2.9 psi)	
	l/min*	cfm
I100	30	1.05

** Wskazuje w Nl / min całkowite zużycie powietrza znormalizowane przy ciśnieniu znamionowym.*

Model	SPECYFIKACJE WYMIAROWE						
	A		B		C		D
	mm	in	mm	in	mm	in	BSPP
I100	98	3,8	166	6,5	32	1,2	1/4

I100 - PODUSZKA NAPOWIETRZAJĄCA

ZASTOSOWANIE	Zbiornik i silos
PROSZEK	Drobny i pył (cement i wapno)
ROZWIĄZYWANIE PROBLEMÓW	Usuwanie mostków produktu

CECHY

TRYB PRACY	Ciągły
CIŚNIENIE ROBOCZE	0.2 bar (2.9 psi)
OBWÓD PNEUMATYCZNY	Filtr + zawór kontroli przepływu
JAKOŚĆ POWIETRZA ZASILAJĄCEGO	Klasa 5.4.1.
TEMPERATURA PRACY	Od -20 ° C do 80 ° C (od -4 ° F do 176 ° F)
TECHNOLOGIA	Fluidyfikacja
MATERIAŁ	Supralen filtr, korpus Poliamid

UWAGA: Wymiary z grubym stopniem dokładności w odniesieniu do UNI 22768/1

Informacje te są dostarczane bez gwarancji, reprezentacji, zachęty lub licencji jakiegokolwiek rodzaju. Jest zgodny z najlepszą wiedzą OLI lub jest uzyskiwany ze źródeł uważanych za dokładne. OLI nie ponosi zatem odpowiedzialności prawnej. Najnowsze i najbardziej aktualne informacje są dostępne online.

U - Dysze Napowietrzające

Dysze fluidyzacyjne U025 i U060 ułatwiają przepływ materiału do silosów i lejów dzięki ciągłemu wtryskiwaniu powietrza o niskim ciśnieniu. Są bardzo ekonomicznym rozwiązaniem i można je łatwo zamontować od zewnątrz na istniejących silosach i lejach.

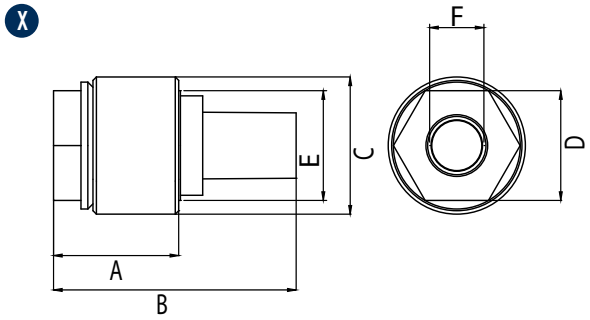

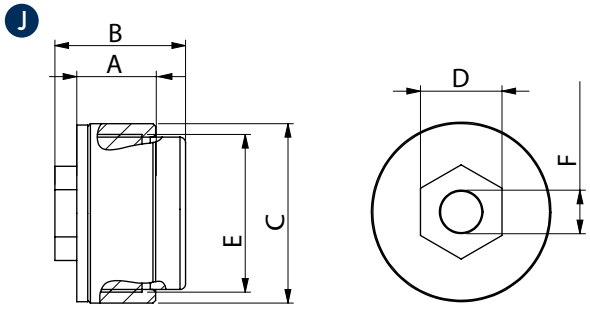

Model	Rysunek	ZUŻYCIE POWIETRZA			
		0.2 bar (2.9 psi)		1 bar (14 psi)	
		l/min*	Cfm	l/min*	Cfm
U025	X	27	0.95	96	3.39
U060	J	30	1.05	90	3.17

** Przy l / min wskazujemy Nl / min, więc zużycie powietrza znormalizowane przy ciśnieniu znamionowym.*
U060 zostały przetestowane w naszym dziale badawczo-rozwojowym do 3 barów, wykazując zużycie powietrza 210 l / m przy 3 barach.
W zależności od zastosowania i warunków pracy zawsze preferowane jest niższe ciśnienie.

Model	SPECYFIKACJE WYMIAROWE									
	A		B		CØ		D		E	F
	mm	in	mm	in	mm	in	mm	in	BSPP	BSPP
U025	40	1.6	70	2.7	40	1.6	33	1.3	1	1/2
U060	31	1.2	48	1.9	66	2.6	30	1.2	2	3/8

U - DYSZE NAPOWIETRZAJĄCE

ZASTOSOWANIE	Zasobnik i silos, rurociąg
PROSZEK	Drobny i pył (cement i wapno)
ROZWIĄZYWANIE PROBLEMÓW	Usuwanie mostków produktu

CECHY

TRYB PRACY	Ciągły
CIŚNIENIE ROBOCZE	Od 0,2 bara do 1 bara (od 2,9 psi do 14 psi)
OBWÓD PNEUMATYCZNY	Filtr + zawór kontroli przepływu
JAKOŚĆ POWIETRZA ZASILAJĄCEGO	Klasa 5.4.1
TEMPERATURA PRACY	Od -20 ° C do 80 ° C (od -4 ° F do 176 ° F)
TECHNOLOGIA	Fluidyfikacja
MATERIAŁ	U060 - pierścień ze stali węglowej, Supralen filtr PE, korpus Poliamid U025 - pierścień ze stali węglowej, filtr ze spiekanego mosiądzu, korpus z Poliamid

UWAGA: Wymiary z grubym stopniem dokładności w odniesieniu do UNI 22768/1

Informacje te są dostarczane bez gwarancji, reprezentacji, zachęty lub licencji jakiegokolwiek rodzaju. Jest zgodny z najlepszą wiedzą OLI lub jest uzyskiwany ze źródeł uważanych za dokładne. OLI nie ponosi zatem odpowiedzialności prawnej. Najnowsze i najbardziej aktualne informacje są dostępne online.

VBS - Aeratory do silosów

Gama wibro-napowietrzaczy VBS jest wynikiem wielu lat badań i rozwoju, które doprowadziły do stworzenia unikalnego i natychmiast rozpoznawalnego produktu, dzięki opatentowanej technologii membranowej Tramontana®.

VBS koncentruje strumień powietrza bardziej w kierunku wylotu silosu, znacznie przyspieszając wyładunek materiału, a tym samym skracając czas rozładunku i poprawiając produktywność roślin.

VBS - AERATORY DO SILOSÓW

ZASTOSOWANIE	Silosy, leje zasypowe, rury
PROSZEK	Suchy, drobny, ziarnisty
ROZWIĄZYWANIE PROBLEMÓW	Usuwanie mostków produktu

CECHY

TRYB PRACY	Ciągły lub nieciągły
CIŚNIENIE ROBOCZE	Od 0,8 bara do 6 barów (od 12 psi do 87 psi) - Sugerowane: 4 bary (58 psi) VBSMicro: od 0,8 bara do 2 barów (od 12 psi do 29 psi)
OBWÓD PNEUMATYCZNY	Filtr + zawór kontroli przepływu
JAKOŚĆ POWIETRZA ZASILAJĄCEGO	Nie smarowana (klasa 5.4.1)
TECHNOLOGIA	Wibrujący areator napowietrzający
MATERIAŁ	Membrana silikonowa [spożywcza] - FDA 177.2600 Trzpień aluminiowy / ze stali nierdzewnej [Przemysł spożywczy i farmaceutyczny] Korpus z Poliamid ze stalowym pierścieniem, Supralen filtr [VBSE]

OPCJONALNIE

ZEWNĘTRZNY ZESTAW MONTAŻOWY	Dostępne w kształcie prostokątnym lub okrągłym ze stali nierdzewnej
PLUG & GO	Zewnętrzny system szybkiej instalacji

System PLUG & GO

UWAGA: Wymiary z grubym stopniem dokładności w odniesieniu do UNI 22768/1

Informacje te są dostarczane bez gwarancji, reprezentacji, zachęty lub licencji jakiegokolwiek rodzaju. Jest zgodny z najlepszą wiedzą OLI lub jest uzyskiwany ze źródeł uważanych za dokładne. OLI nie ponosi zatem odpowiedzialności prawnej. Najnowsze i najbardziej aktualne informacje są dostępne online.

K

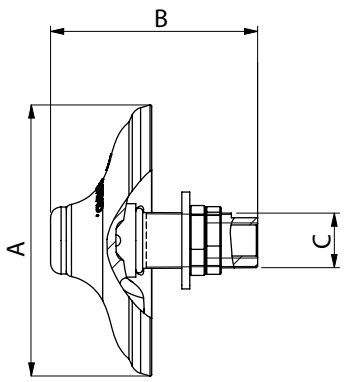

Z

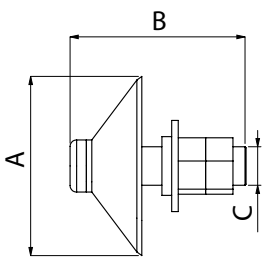

W

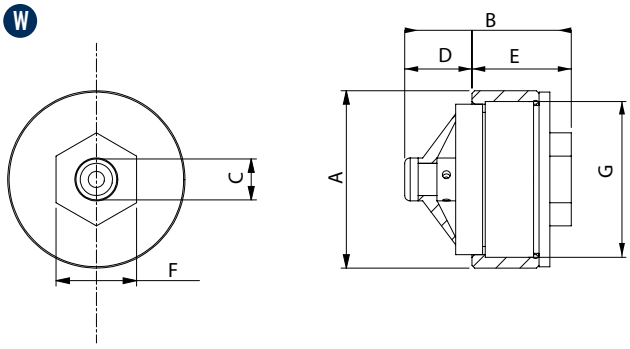

Model	Rysunek	Kolor Membrany	Materiał Króćca	ZUŻYCIE POWIETRZA								TEMPERATURA PRACY			
				0.8 bar (11.6 psi)		2 bar (29 psi)		4 bar (58 psi)		6 bar (87 psi)		°C		°F	
				l/min*	Cfm	l/min*	Cfm	l/min*	Cfm	l/min*	Cfm	Min.	Max.	Min.	Max.
VBS	K	Biały	Aluminium	600	21,1	800	28,2	950	33,5	1150	40,6	-40	170	-40	338
VBSI	K	Biały	Stal nierdzewna	600	21,1	800	28,2	950	33,5	1150	40,6	-40	170	-40	338
VBSIHT	K	Czerwony	Stal nierdzewna	600	21,1	800	28,2	950	33,5	1150	40,6	-40	235	-40	455
VBSIMD	K	Niebieski	Stal nierdzewna	600	21,1	800	28,2	950	33,5	1150	40,6	-40	170	-40	338
VBSME	W	Biały	Nylon	130	4,6	150	5,3	-	-	-	-	-40	80	-40	176
VBSM	Z	Biały	Aluminium	150	5,3	200	7,1	-	-	-	-	-40	170	-40	338
VBSMI	Z	Biały	Stal nierdzewna	150	5,3	200	7,1	-	-	-	-	-40	170	-40	338
VBSMIHT	Z	Czerwony	Stal nierdzewna	150	5,3	200	7,1	-	-	-	-	-40	235	-40	455
VBSMIMD	Z	Niebieski	Stal nierdzewna	150	5,3	200	7,1	-	-	-	-	-40	170	-40	338

** Wskazuje w Nl / min całkowite zużycie powietrza znormalizowane przy ciśnieniu znamionowym.*

Model	Rysunek	SPECYFIKACJE WYMIAROWE											
		A		B		C	D		E		F		G
		mm	in	mm	in	BSPP	mm	in	mm	in	mm	in	BSPP
VBS	K	104	4.1	79	3.1	1/2	-	-	-	-	-	-	-
VBSI	K	104	4.1	79	3.1	1/2	-	-	-	-	-	-	-
VBSIHT	K	104	4.1	79	3.1	1/2	-	-	-	-	-	-	-
VBSIMD	K	104	4.1	79	3.1	1/2	-	-	-	-	-	-	-
VBSME	W	66	2.6	62	2.5	3/8	25	1	37	1.5	30	1.2	2
VBSM	Z	55	2.2	54	2.1	1/4	-	-	-	-	-	-	-
VBSMI	Z	55	2.2	54	2.1	1/4	-	-	-	-	-	-	-
VBSMIHT	Z	55	2.2	54	2.1	1/4	-	-	-	-	-	-	-
VBSMIMD	Z	55	2.2	54	2.1	1/4	-	-	-	-	-	-	-

UWAGA: Wymiary z grubym stopniem dokładności w odniesieniu do UNI 22768/1

Informacje te są dostarczane bez gwarancji, reprezentacji, zachęty lub licencji jakiegokolwiek rodzaju. Jest zgodny z najlepszą wiedzą OLI lub jest uzyskiwany ze źródeł uważanych za dokładne. OLI nie ponosi zatem odpowiedzialności prawnej. Najnowsze i najbardziej aktualne informacje są dostępne online.

RPKIT - Zewnętrzny prostokątny zestaw montażowy

RPKIT jest bardzo przydatny do instalowania VBS z zewnątrz na prostokątnych silosach / lejach.

UWAGA: VBS NIE JEST WLICZONY W ZESTAW

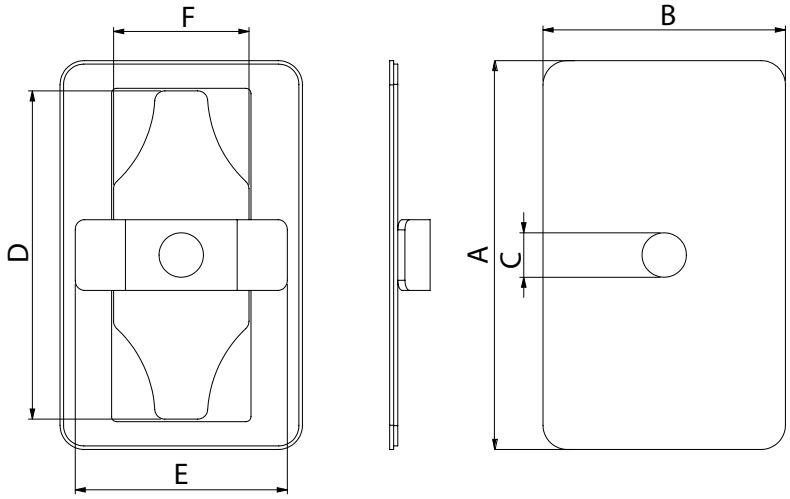

Model	SPECYFIKACJE WYMIAROWE											
	A		B		CØ		D		E		F	
	mm	in	mm	in	mm	in	mm	in	mm	in	mm	in
RPKIT	192,5	7,6	120	4,7	22	0,9	162,5	6,4	105	4,1	67	2,6

RPKIT - ZEWNĘTRZNY PROSTOKĄTNY ZESTAW MONTAŻOWY

ROZWIĄZYWANIE PROBLEMÓW	Umożliwia montaż na silosach, do których trudno jest dotrzeć od wewnątrz
MATERIAŁ	Prostokątna płyta ze stali nierdzewnej AISI 304 Uszczelka EPDM
WYCIĘCIE ROZMIAR	67 x 162.5 mm (2,64" x 6,40")
TEMPERATURA PRACY	Od -20 ° C do 95 ° C (od -4 ° F do 203 ° F)

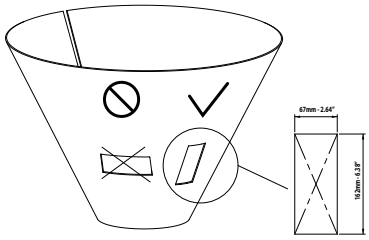

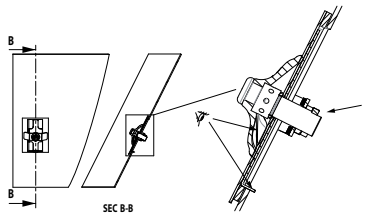

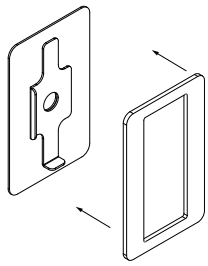

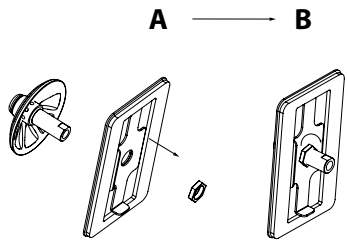

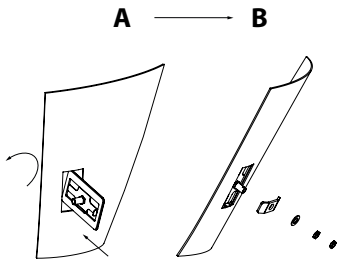

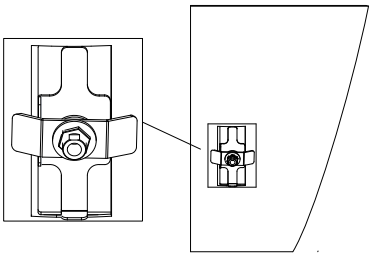

UWAGA: Wymiary z grubym stopniem dokładności w odniesieniu do UNI 22768/1

Informacje te są dostarczane bez gwarancji, reprezentacji, zachęty lub licencji jakiegokolwiek rodzaju. Jest zgodny z najlepszą wiedzą OLI lub jest uzyskiwany ze źródeł uważanych za dokładne. OLI nie ponosi zatem odpowiedzialności prawnej. Najnowsze i najbardziej aktualne informacje są dostępne online.

CPKIT - Zewnętrzny okrągły zestaw montażowy

CPKIT jest bardzo przydatny do instalowania VBS z zewnątrz na okrągłych silosach / lejach.

UWAGA: VBS NIE JEST WLICZONY W ZESTAW

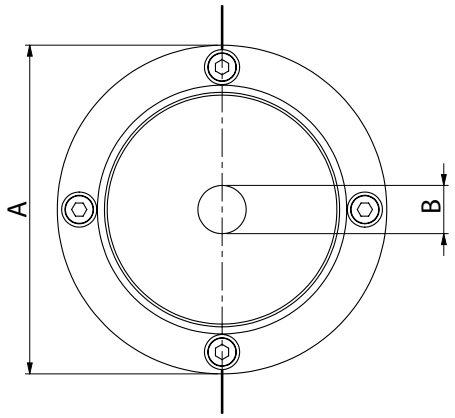

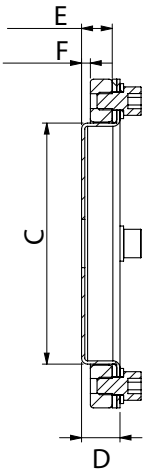

Model	SPECYFIKACJE WYMIAROWE											
	AØ		BØ		CØ		D		E		F	
	mm	in	mm	in	mm	in	mm	in	mm	in	mm	in
CPKIT	150	5,9	22	0,9	110	4,,3	17,5	0,7	14	0,5	4	0,1

CPKIT - ZEWNĘTRZNY OKRĄGŁY ZESTAW MONTAŻOWY

ROZWIĄZYWANIE PROBLEMÓW	Umożliwia montaż na silosach, do których trudno jest dotrzeć od wewnątrz
MATERIAŁ	Okrągła płyta ze stali nierdzewnej AISI 304 Kołnierz ze stali S235 JR Uszczelka NBR
WYCIĘCIE ROZMIAR	Ø 110 mm (Ø 4,33")
TEMPERATURA PRACY	Od -40 ° C do 80 ° C (od -40 ° F do 174 ° F)

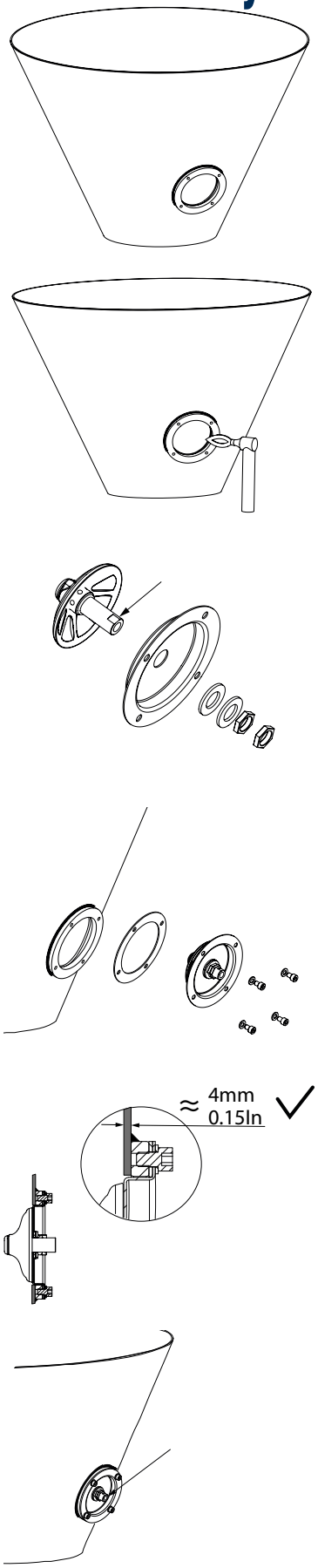

UWAGA: Wymiary z grubym stopniem dokładności w odniesieniu do UNI 22768/1

Informacje te są dostarczane bez gwarancji, reprezentacji, zachęty lub licencji jakiegokolwiek rodzaju. Jest zgodny z najlepszą wiedzą OLI lub jest uzyskiwany ze źródeł uważanych za dokładne. OLI nie ponosi zatem odpowiedzialności prawnej. Najnowsze i najbardziej aktualne informacje są dostępne online.

VBT - Grzybki Napowietrzające Do Cystern

Gama wibro-napowietrzaczy VBT jest wynikiem wieloletnich badań i rozwoju, które doprowadziły do stworzenia unikalnego i wydajnego produktu. Dzięki specjalnej membranie Tramontana® VBT koncentruje strumień powietrza w kierunku wylotu stożka, znacznie przyspieszając wyładunek materiału, a tym samym skracając czas rozładunku z przyczep silosowych lub cystern.

A. Система блокировки с Т-образным рычагом
B. Прокладка
C. HL 1 ходовой коллектор
D. 3-х Ходовой воздушный коллектор
E. RH 1 ходовой воздушный коллектор
F. 2х Ходовой воздушный коллектор
G. Прокладка воздушного коллектора
H. Заслонка бункера - по выбору
I. Мембрана
L. Uszczelka

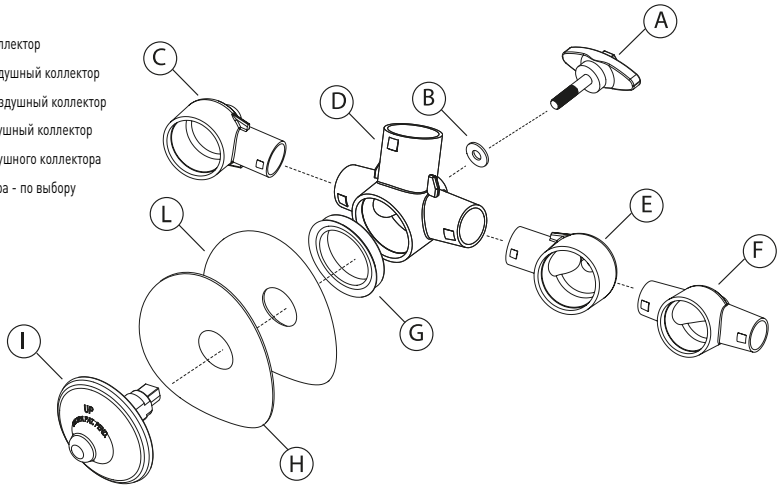

VBT - GRZYBKI NAPOWIETRZAJĄCE DO CYSTERN

ZASTOSOWANIE	Cysterna kołowa lub kolejowa do przewozu luzem
PROSZEK	Suchy, drobny, ziarnisty
ROZWIĄZYWANIE PROBLEMÓW	Usuwanie mostków produktu

CECHY

TRYB PRACY	Ciągły (odpowiedni do użytku z dmuchawą)
CIŚNIENIE ROBOCZE	Od 0,7 bara do 2 barów (od 10 psi do 29 psi)
OBWÓD PNEUMATYCZNY	Odpowiednia standardowa pneumatyczna przyczepa do przewozu luzem, współpracuje ze wszystkimi standardowymi konstrukcjami
TEMPERATURA PRACY	Od -40 ° C do 170 ° C (od -40 ° F do 340 ° F)
TECHNOLOGIA	Napowietrzanie wibracyjne
MATERIAŁ	Biała silikonowa membrana Niebieska membrana silikonowa: wykrywalna przez metal, zgodna z FDA 177.2600 Trzpień - czarny poliaryloamid wzmocniony włóknem szklanym zgodny z 10/2011 / WE - FDA - UL94 Kolektor - czarny poliaryloamid wzmocniony włóknem szklanym zgodny z 10/2011 / WE - FDA - UL94 Rozdzielacz - Przezroczysty polisulpon zgodny z ISO 10993 - FDA 21 CFR 177.1655 - NSF 51 - UL94 Uchwyt w kształcie litery T - trzpień gwintowany z czarnego poliaryloamidu wzmocnionego włóknem szklanym / ze stali nierdzewnej Uszczelka silikonowa

OPCJONALNIE

PŁYTA OSZCZĘDZAJĄCA HOPPER	Stal nierdzewna AISI 304 Uszczelka EPDM

UWAGA: Wymiary z grubym stopniem dokładności w odniesieniu do UNI 22768/1

Informacje te są dostarczane bez gwarancji, reprezentacji, zachęty lub licencji jakiegokolwiek rodzaju. Jest zgodny z najlepszą wiedzą OLI lub jest uzyskiwany ze źródeł uważanych za dokładne. OLI nie ponosi zatem odpowiedzialności prawnej. Najnowsze i najbardziej aktualne informacje są dostępne online.

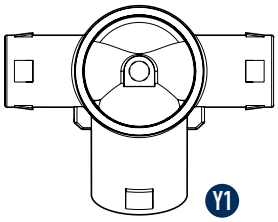

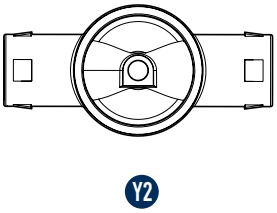

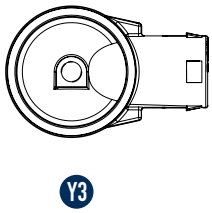

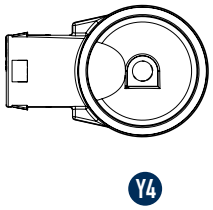

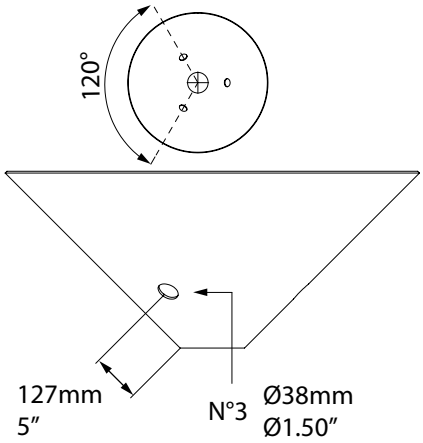

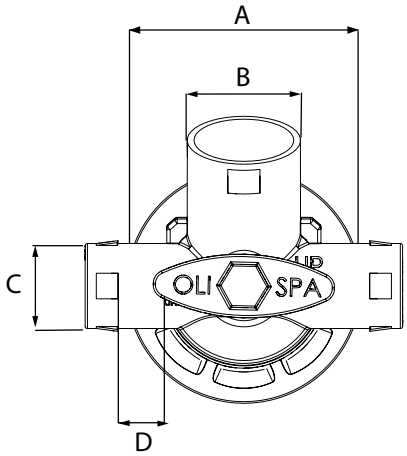

		РАБОЧАЯ ТЕМПЕРАТУРА				SPECYFIKACJE WYMIAROWE							
	Rysunek	°C		°F		A		B		C		D	
		Min.	Max.	Min.	Max.	mm	in	mm	in	mm	in	mm	in
VBT30	Y1	-40	170	-40	338	104	4,1	50,8	2	38	1 - 1/2	6 - 7	0,24 - 0,28
VBT20	Y2	-40	170	-40	338	104	4,1	-	-	38	1 - 1/2	6 - 7	0,24 - 0,28
VBT1L	Y3	-40	170	-40	338	104	4,1	-	-	38	1 - 1/2	6 - 7	0,24 - 0,28
VBT1R	Y4	-40	170	-40	338	104	4,1	-	-	38	1 - 1/2	6 - 7	0,24 - 0,28

UWAGA: Wymiary z grubym stopniem dokładności w odniesieniu do UNI 22768/1

Informacje te są dostarczane bez gwarancji, reprezentacji, zachęty lub licencji jakiegokolwiek rodzaju. Jest zgodny z najlepszą wiedzą OLI lub jest uzyskiwany ze źródeł uważanych za dokładne. OLI nie ponosi zatem odpowiedzialności prawnej. Najnowsze i najbardziej aktualne informacje są dostępne online.

PG - Armatka powietrzna

Armatki powietrzne PG zapobiegają tworzeniu się mostów i nawisów dzięki wysokociśnieniowemu strumieniowi powietrza, który jest wdmuchiwany do silosów lub lejów samowyładowczych, na których są zainstalowane. Strumień powietrza jest równoległy do wewnętrznej ściany silosu, dzięki czemu materiały o nieregularnym kształcie, suche i lekkie, spływają bez gromadzenia się.

PG - ARMATKA POWIETRZNA

ZASTOSOWANIE	Zbiornik i silos
PROSZEK	Duży rozmiar, nieregularny kształt, włóknisty pył i płatki
ROZWIĄZYWANIE PROBLEMÓW	Usuwanie mostków produktu

CECHY

TRYB PRACY	Nieciągły
CIŚNIENIE ROBOCZE	Od 3 barów do 6 barów (od 43 psi do 87 psi)
OBWÓD PNEUMATYCZNY	Filtr + zawór kontroli przepływu
JAKOŚĆ POWIETRZA ZASILAJĄCEGO	Klasa 5.4.1.
TEMPERATURA PRACY	Od -20 ° C do 80 ° C (od -4 ° F do 176 ° F)
MAKSYMALNY POZIOM HAŁASU	105 dB (a)
TECHNOLOGIA	Strumień wysokociśnieniowy
MATERIAŁ	Aluminiowa korpus, stalowy płyta, i aluminiowa głowica

OPCJONALNIE

TIMER	Regulacja w zakresie od 30 s do 45 min
DOSTĘPNE CEWKI O RÓŻNYM NAPIĘCIU	Od 24 V (AC / Dc) do 230 V.
ZESTAW W PEŁNI PNEUMATYCZNY	Dostępne
PŁYTA ELEKTRONICZNA I ROZSZERZENIE	Do sterowania do 15 urządzeń PG

UWAGA: Wymiary z grubym stopniem dokładności w odniesieniu do UNI 22768/1

Informacje te są dostarczane bez gwarancji, reprezentacji, zachęty lub licencji jakiegokolwiek rodzaju. Jest zgodny z najlepszą wiedzą OLI lub jest uzyskiwany ze źródeł uważanych za dokładne. OLI nie ponosi zatem odpowiedzialności prawnej. Najnowsze i najbardziej aktualne informacje są dostępne online.

» Zgodność z Dyrektywą Europejską

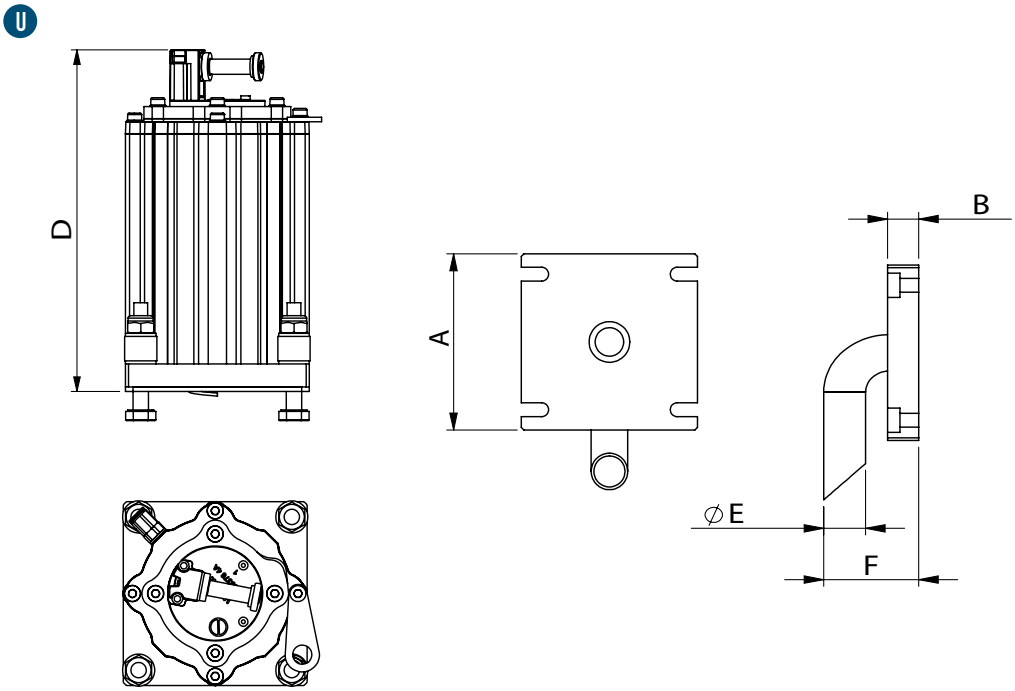

Model	ZUŻYCIE POWIETRZA (L per cycle)				Średnica Rurki		Wejście Powietrza
	3 bar	43 psi	6 bar	87 psi	mm	in	BSPP
PG 40	2,6		4,6		8	0,3	1/8" BSPP
PG 63	6,4		11,6		8	0,3	1/4" BSPP
PG 80	12,5		21		8	0,3	1/4" BSPP

Model	Rysunek	SPECYFIKACJE WYMIAROWE										
		A		B		D		E	F		Waga	
		mm	in	mm	in	mm	in	Ø	mm	in	Kg	lb
PG 40	U	130	5,12	20	0,78	223	8,77	27	61	2,40	6	13,22
PG 63	U	160	6,29	20	0,78	263	10,35	42	88	3,46	14	30,86
PG 80	U	200	7,87	25	0,98	318	12,52	48	104	4,09	21	46,30

UWAGA: Wymiary z grubym stopniem dokładności w odniesieniu do UNI 22768/1

Informacje te są dostarczane bez gwarancji, reprezentacji, zachęty lub licencji jakiegokolwiek rodzaju. Jest zgodny z najlepszą wiedzą OLI lub jest uzyskiwany ze źródeł uważanych za dokładne. OLI nie ponosi zatem odpowiedzialności prawnej. Najnowsze i najbardziej aktualne informacje są dostępne online.

» Zgodność z Dyrektywą Europejską

PS - Pojedyncze uderzenie

Młoty serii PS wytwarzają dużą siłę uderzenia dzięki jednokrotnemu uderzeniu między wewnętrznym tłokiem a metalową podstawą przyspawaną do ścian silosów i lejów. To działanie jest szczególnie skuteczne w przypadku przenoszenia proszków, które mają tendencję do zagęszczania się pod ciśnieniem lub przylegania do ścian, jak również większości materiałów ziarnistych i sypkich. Z tego powodu produkty z serii PS stanowią idealne rozwiązanie problemów związanych z tworzeniem mostków i mysich otworów.

ТИП PS "A"

ТИП PS "B"

PS - POJEDYNCZE UDERZENIE

ZASTOSOWANIE	Zbiornik i silos
PROSZEK	Wszelkiego rodzaju proszki i materiały ziarniste, w tym higroskopijne
ROZWIĄZYWANIE PROBLEMÓW	Most, dziurkowanie i niecałkowite czyszczenie

CECHY

TRYB PRACY	Nieciągły
CIŚNIENIE ROBOCZE	Od 3 barów do 6 barów (od 43 psi do 87 psi)
OBWÓD PNEUMATYCZNY	Filtr + zawór kontroli przepływu
JAKOŚĆ POWIETRZA ZASILAJĄCEGO	Klasa 5.4.1.
TEMPERATURA PRACY	Od -20 ° C do 80 ° C (od -4 ° F do 176 ° F)
MAKSYMALNY POZIOM HAŁASU	125 dB(a)
TECHNOLOGIA	Pojedyncze uderzenie
MATERIAŁ	Aluminiowa korpus, stalowa płyta mocująca, aluminiowa głowica

OPCJONALNIE

KIT ATEX	II3D Ex h IIIC T85°C Dc - płyta PP, wkładka z WKL®
TIMER	Regulacja od 30 s do 45 min
DOSTĘPNE CEWKI O RÓŻNYM NAPIĘCIU	Od 24 V (AC / Dc) do 230 V.
PŁYTA ELEKTRONICZNA I ROZSZERZENIE	Do sterowania do 15 urządzeń PS
ZESTAW W PEŁNI PNEUMATYCZNY	Dostępne
PŁYTA ZE STALI NIERDZEWNEJ TYPU B	Dostępna stal AISI 304

UWAGA: Wymiary z grubym stopniem dokładności w odniesieniu do UNI 22768/1

Informacje te są dostarczane bez gwarancji, reprezentacji, zachęty lub licencji jakiegokolwiek rodzaju. Jest zgodny z najlepszą wiedzą OLI lub jest uzyskiwany ze źródeł uważanych za dokładne. OLI nie ponosi zatem odpowiedzialności prawnej. Najnowsze i najbardziej aktualne informacje są dostępne online.

» Zgodność z Dyrektywą Europejską
» II3D Ex h IIIC T85°C Dc with ATEX KIT

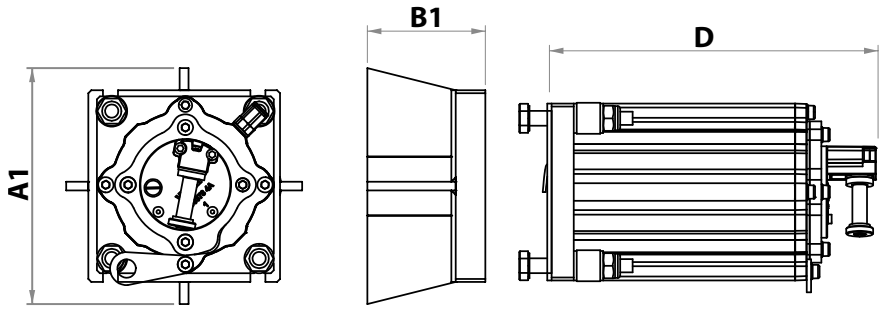

TYP PS "A"

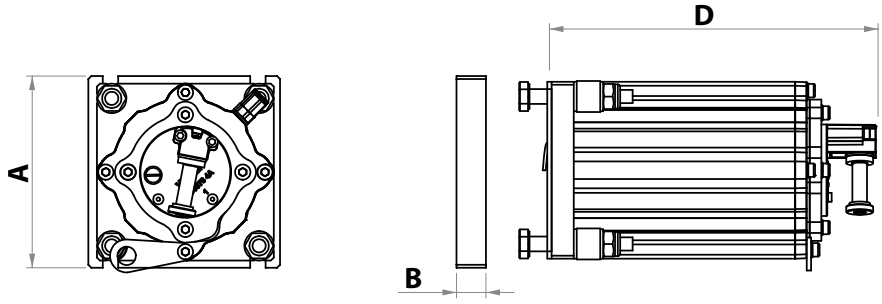

TYP PS "B"

TYP PS „A" [≤ 3 mm GRUBOŚCI ZBIORNIKA]

Model	SPECYFIKACJE WYMIAROWE							
	A1		B1		D		Waga	
	mm	in	mm	in	mm	in	Kg	lb
PS 40	160	6,3	80	3,1	223	8,8	6,7	14,8
PS 63	200	7,9	95	3,7	263	10,3	15,9	35,0
PS 80	250	9,8	119	4,7	318	12,5	25,6	56,4

TYP PS „B" [> GRUBOŚĆ ZBIORNIKA 3 mm]

Model	SPECYFIKACJE WYMIAROWE							
	A		B		D		Waga	
	mm	in	mm	in	mm	in	Kg	lb
PS 40	130	5,1	20	0,7	223	8,8	5,1	11,2
PS 63	160	6,3	20	0,7	263	10,3	13,1	28,9
PS 80	200	7,9	25	1,0	318	12,5	20,1	44,3

Model	3 BAR						6 BAR								
	Energia		Siła		Zużycie Powietrza		Energia		Siła		Zużycie Powietrza		Średnica Rurki		Wejście Powietrza
	J	lbf/in	N	lb	l/cycle	Cf/cycle	J	lbf/in	N	lb	l/cycle	Cf/cycle	mm	in	BSPP
PS 40	8,4	74,3	199	44,7	2,6	0,09	18,1	160,2	429	96,4	4,6	0,16	8	0,3	1/8" BSPP
PS 63	28,8	254,9	589	132,4	6,4	0,22	62,0	548,7	1268	285,0	11,6	0,41	8	0,3	1/4" BSPP
PS 80	59,2	523,9	846	190,1	12,5	0,44	153,0	1354	2186	491,4	21,0	0,74	8	0,3	1/4" BSPP

UWAGA: Wymiary z grubym stopniem dokładności w odniesieniu do UNI 22768/1

Informacje te są dostarczane bez gwarancji, reprezentacji, zachęty lub licencji jakiegokolwiek rodzaju. Jest zgodny z najlepszą wiedzą OLI lub jest uzyskiwany ze źródeł uważanych za dokładne. OLI nie ponosi zatem odpowiedzialności prawnej. Najnowsze i najbardziej aktualne informacje są dostępne online.

» Zgodność z Dyrektywą Europejską
» II3D Ex h IIIC T85°C Dc with ATEX KIT

P - Ciągłe oddziaływanie

Wibratory pneumatyczne serii P wytwarzają niezwykle dużą liniową siłę uderzenia. Jest to możliwe dzięki uderzeniu tłoka umieszczonego wewnątrz korpusu w metalową podstawę przyspawaną bezpośrednio do zewnętrznej ściany leja. P są niezwykle skuteczne w zapobieganiu tworzeniu się kamienia, mostów, mysich dziur, grudek lub osadów materiału na ścianach.

R

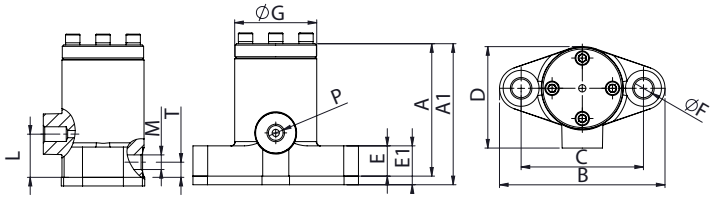

S

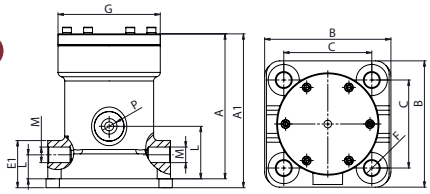

Model	Rysunek	A		A1		B		C		D		E		E1		F		G		H		P		L		M		N		Waga	
		mm	in	mm	in	mm	in	mm	in	mm	in	mm	in	mm	in	mm	in	mm	in	mm	in	IN BSPP	mm	in	OUT BSPP	mm	in	kg	lb
P25	R	92	3,6	98	3,9	115	4,5	85	3,3	70	2,8	21	0,8	27	1,1	13	0,5	58	2,3	30	1,2	1/4"	10	0,4	1/4"	25	1,0	2,2	4,9
P40	R	121	4,8	127	5,0	148	5,8	110	4,3	91	3,6	25	1,0	31	1,2	17	0,7	75	3,0	45	1,8	3/8"	16	0,6	3/8"	35	1,4	4,5	9,9
P60	S	163	6,4	173	6,4	138x142	5,4x5,5	99x99	3,9x3,9	125	4,9	28	1,1	38	1,5	17	0,7	115	4,5	60	2,4	1/2"	27	1,1	2x1/2"	60	2,4	11	24,3

Model	2 BAR (29 PSI)							4 BAR (58 PSI)							6 BAR (87 PSI)						
	Wibracja	Siła		Moment Roboczy		Zużycie Powietrza		Wibracja	Siła		Moment Roboczy		Zużycie Powietrza		Wibracja	Siła		Moment Roboczy		Zużycie Powietrza	
	V/min	N	lb	kgcm	inlb	l/min*	Cfm	V/min	N	lb	kgcm	inlb	l/min*	Cfm	V/min	N	lb	kgcm	inlb	l/min*	Cfm
P25	2500	294	66	0,43	0,37	55	1,9	3800	680	153	0,43	0,37	80	2,8	4500	954	214	0,43	0,37	125	4,4
P40	1650	484	109	1,63	1,41	70	2,5	2200	860	193	1,63	1,41	120	4,2	2800	1396	314	1,63	1,41	150	5,3
P60	1200	1296	291	4,11	3,57	100	3,5	1600	2304	518	4,11	3,57	250	8,8	1900	3250	731	4,11	3,57	300	10,6

** Wskazuje w Nl / min całkowite zużycie powietrza znormalizowane przy ciśnieniu znamionowym.*

P - CIĄGŁE ODDZIAŁYWANIE

ZASTOSOWANIE	Lej silosu leja - rozrzutnik soli - przyczepa wywrotka - wózek szynowy
PROSZEK	Hygroscopic - humid - sticky
ROZWIĄZYWANIE PROBLEMÓW	Most, dziurkowanie i niecałkowite czyszczenie

CECHY

TRYB PRACY	Ciągły
CIŚNIENIE ROBOCZE	Od 2 barów do 6 barów (od 29 psi do 87 psi)
OBWÓD PNEUMATYCZNY	Filtr + regulator + smarowanie + zawór 3/2 drożny
JAKOŚĆ POWIETRZA ZASILAJĄCEGO	Klasa 5.4.4.
TEMPERATURA PRACY	Od -20 ° C do + 200 ° C (od -4 ° F do +392 ° F) bez zestawu ATEX Od -20 ° C do +110 ° C (od -4 ° F do + 230 ° F) z zestawem ATEX
MAKSYMALNY POZIOM HAŁASU	100 dB(a)
TECHNOLOGIA	Uderzenie pneumatyczne tłoka
MATERIAŁ	Korpus z żeliwa szarego (malowany proszkowo) - pokrywa aluminiowa

OPCJONALNIE

ZESTAW ATEX	II2G Ex h IIB Tx Gb II2D Ex h IIIC Tx Db

UWAGA: Wymiary z grubym stopniem dokładności w odniesieniu do UNI 22768/1

Informacje te są dostarczane bez gwarancji, reprezentacji, zachęty lub licencji jakiegokolwiek rodzaju. Jest zgodny z najlepszą wiedzą OLI lub jest uzyskiwany ze źródeł uważanych za dokładne. OLI nie ponosi zatem odpowiedzialności prawnej. Najnowsze i najbardziej aktualne informacje są dostępne online.

» Zgodność z Dyrektywą Europejską
» II2G Ex h IIB Tx Gb II2D Ex h IIIC Tx Db

P-US - Ciągłe oddziaływanie

P-US to specjalne modele, przeznaczone na rynek amerykański, które można stosować zamiennie z wieloma lokalnymi produktami.

P10 R

P20 R

P30 R

P30 S

P

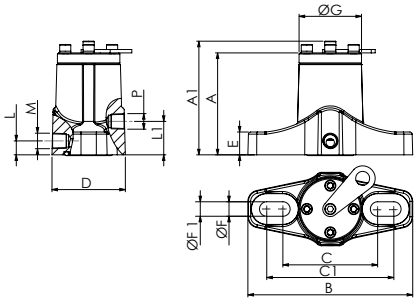

Q

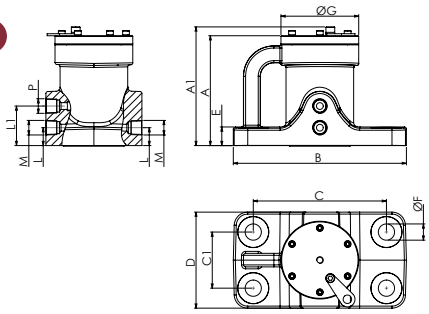

Model	Rysunek	SPECYFIKACJE WYMIAROWE																											
		A		A1		B		C		C 1		D		E		Ø F		Ø F 1		Ø G		P	L		L 1		M	Waga	
		mm	in	mm	in	mm	in	mm	in	mm	in	mm	in	mm	in	mm	in	mm	in	mm	in	IN NPT	mm	in	mm	in	OUT NPT	kg	lb
P10 R	P	92	3,6	102	4,0	148	5,8	85	3,3	114	4,5	66	2,6	21	0,8	13	0,5	/	/	56	2,2	1/4"	30,	1,2	13	0,5	1/4"	2,2	4,9
P20 R	P	121	4,7	134	5,2	234	9,1	110	4,3	191	7,5	96	3,7	25	1,0	19	0,7	17	0,7	75	2,9	3/8"	45	1,7	19	0,7	3/8"	5,5	12,1
P30 R	P	163	6,3	176	6,8	235	9,2	153	6,0	190	7,4	130	5,1	28	1,1	16	0,6	/	/	115	4,5	1/2"	59	2,3	27	1,0	1/2"	11	24,3
P30 S	Q	163	6,3	176	6,8	256	10	197	7,7	83	3,2	142	5,5	28	1,1	24	0,9	/	/	115	4,5	1/2"	59	2,3	27	1,0	1/2"	14	30,9

Model	2 BAR (29 PSI)							4 BAR (58 PSI)							6 BAR (87 PSI)						
	Wibracja	Siła		Moment Roboczy		Zużycie Powietrza		Wibracja	Siła		Moment Roboczy		Zużycie Powietrza		Wibracja	Siła		Moment Roboczy		Zużycie Powietrza	
	V/min	N	lb	kgcm	inlb	l/min*	Cfm	V/min	N	lb	kgcm	inlb	l/min*	Cfm	V/min	N	lb	kgcm	inlb	l/min*	Cfm
P10 R	2500	294	66	0,43	0,37	55	1,9	3800	680	153	0,43	0,37	80	2,8	4500	954	214	0,43	0,37	200	7,1
P20 R	1650	484	109	1,63	1,41	70	1,1	2200	860	193	1,63	1,41	120	4,2	2800	1396	314	1,63	1,41	250	8,8
P30 R	1200	1296	291	4,11	3,57	100	3,5	1600	2304	518	4,11	3,57	250	8,8	1900	3250	731	4,11	3,57	400	14,1
P30 S	1200	1296	291	4,11	3,57	100	3,5	1600	2304	518	4,11	3,57	250	8,8	1900	3250	731	4,11	3,57	400	14,1

** Wskazuje w Nl / min całkowite zużycie powietrza znormalizowane przy ciśnieniu znamionowym.*

P-US - CIĄGŁE ODDZIAŁYWANIE

ZASTOSOWANIE	Lej silosu leja - rozrzutnik soli - przyczepa wywrotka - wózek szynowy
PROSZEK	Hygroscopic - humid - sticky
ROZWIĄZYWANIE PROBLEMÓW	Most, dziurkowanie i niecałkowite czyszczenie

CECHY

TRYB PRACY	Ciągły
CIŚNIENIE ROBOCZE	Od 2 barów do 6 barów (od 29 psi do 87 psi)
OBWÓD PNEUMATYCZNY	Filtr + zawór kontroli przepływu + smarowanie + zawór 3/2 drożny
JAKOŚĆ POWIETRZA ZASILAJĄCEGO	Klasa 5.4.4.
TEMPERATURA PRACY	Od -20 ° C do 200 ° C (od -4 ° F do 392 ° F)
MAKSYMALNY POZIOM HAŁASU	100 dB(a)
TECHNOLOGIA	Uderzenie pneumatyczne tłoka
MATERIAŁ	Korpus z żeliwa szarego (malowany proszkowo) - pokrywa aluminiowa

UWAGA: Wymiary z grubym stopniem dokładności w odniesieniu do UNI 22768/1

Informacje te są dostarczane bez gwarancji, reprezentacji, zachęty lub licencji jakiegokolwiek rodzaju. Jest zgodny z najlepszą wiedzą OLI lub jest uzyskiwany ze źródeł uważanych za dokładne. OLI nie ponosi zatem odpowiedzialności prawnej. Najnowsze i najbardziej aktualne informacje są dostępne online.

» Zgodność z Dyrektywą Europejską
» II2G Ex h IIB Tx Gb II2D Ex h IIIC Tx Db

K - Amortyzowane

W wibratorach pneumatycznych serii K wibracje są generowane przez liniowy ruch pływającego tłoka bez uderzenia pomiędzy wewnętrznymi powierzchniami. Stanowią doskonałe rozwiązanie do szczurzych otworów, a także do zastosowań wewnętrznych, które wymagają poziomu hałasu poniżej 80 dB (A) .

K - AMORTYZOWANE

ZASTOSOWANIE	Lej silos - zagęszczanie - podajnik wibracyjny - stół i kanał
PROSZEK	Higroskopijny - zakurzony i ziarnisty
ROZWIĄZYWANIE PROBLEMÓW	Odłączanie i zagęszczanie

CECHY

TRYB PRACY	Ciągły
CIŚNIENIE ROBOCZE	Od 2 barów do 6 barów (od 29 psi do 87 psi)
OBWÓD PNEUMATYCZNY	K: Filtr + zawór sterujący przepływem + smarowanie + zawór 3/2 drogowy N.C. K-LF: Filtr + zawór sterujący przepływem + zawór 3/2 drożny N.C. dla wersji bezsmarowej
JAKOŚĆ POWIETRZA ZASILAJĄCEGO	K: klasa 5.4.4 K-LF: klasa 5.4.1 dla wersji bezsmarowania
TEMPERATURA PRACY	Od -20 ° C do 130 ° C (od -4 ° F do 266 ° F)
MAKSYMALNY POZIOM HAŁASU	80 dB(a)
TECHNOLOGIA	Amortyzacja tłoka pneumatycznego
ATEX	II2G Ex h IIB Tx Gb II2D Ex h IIIC Tx Db
MATERIAŁ	Aluminiowy korpus i pokrywa Ixef®

UWAGA: Wymiary z grubym stopniem dokładności w odniesieniu do UNI 22768/1

Informacje te są dostarczane bez gwarancji, reprezentacji, zachęty lub licencji jakiegokolwiek rodzaju. Jest zgodny z najlepszą wiedzą OLI lub jest uzyskiwany ze źródeł uważanych za dokładne. OLI nie ponosi zatem odpowiedzialności prawnej. Najnowsze i najbardziej aktualne informacje są dostępne online.

» Zgodność z Dyrektywą Europejską
» II2G Ex h IIB Tx Gb II2D Ex h IIIC Tx Db

N

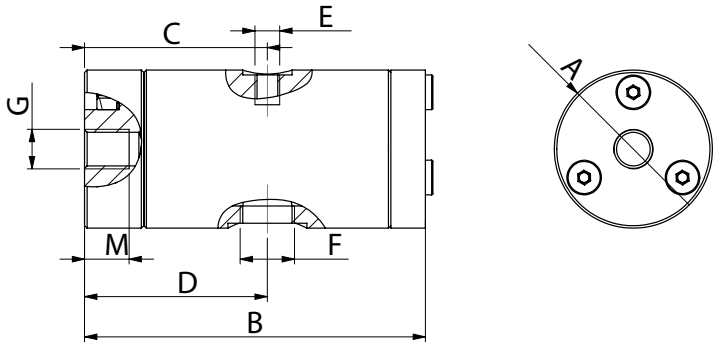

O

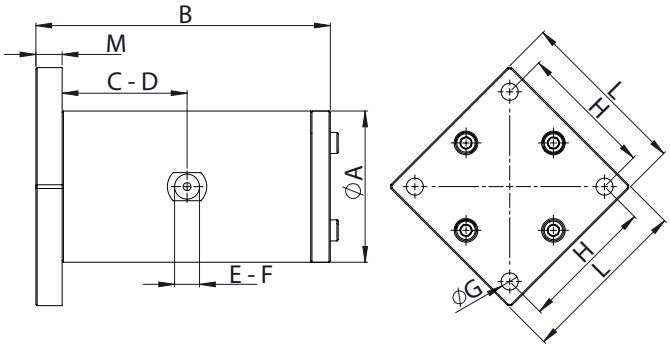

Model	Rysunek	SPECYFIKACJE WYMIAROWE																		
		AØ		B		C		D		E	F	GØ	H		L		M		Waga	
		mm	in	mm	in	mm	in	mm	in	IN	OUT		mm	in	mm	in	mm	in	kg	lb
K 15 - K 15 LF	N	32	1,3	69	2,7	37	1,5	37	1,5	M5	1/8" BSPP	M8	/	/	/	/	9	0,4	0,2	0,4
K 22 - K 22 LF	N	45	1,8	105	4,1	56	2,2	56	2,2	1/8"BSPP	1/8" BSPP	M10	/	/	/	/	13	0,5	0,5	1,1
K 30 - K 30 LF	N	60	2,4	116	4,6	62	2,4	62	2,4	1/4" BSPP	1/4" BSPP	M12	/	/	/	/	13	0,5	1,0	2,3
K 45 - K 45 LF	O	80	3,2	151	5,9	78	3,1	78	3,1	1/4" BSPP	3/8" BSPP	ø 8,5	72	2,8	90	3,5	15	0,6	2,9	6,3
K 60 - K 60 LF	O	115	4,5	224	8,8	115	4,5	115	4,5	1/2" BSPP	1/2" BSPP	ø 13	102	4,0	130	5,1	20	0,8	4,6	10,1

LF = nie wymagający smarowania

Model	2 BAR (29 PSI)							4 BAR (58 PSI)							6 BAR (87 PSI)						
	Wibracja	Siła		Moment Roboczy		Zużycie Powietrza		Wibracja	Siła		Moment Roboczy		Zużycie Powietrza		Wibracja	Siła		Moment Roboczy		Zużycie Powietrza	
	VPM	N	lb	kgcm	inlb	l/min*	cfm	VPM	N	lb	kgcm	inlb	l/min*	cfm	VPM	N	lb	kgcm	inlb	l/min*	cfm
K 15	5040	33,4	7,5	0,02	0,02	9	0,3	5880	45,4	10,2	0,02	0,02	15	0,5	6720	59,4	13,3	0,02	0,02	21	0,7
K 22	2880	95,4	21,4	0,21	0,18	32	1,1	3480	139,3	31,3	0,21	0,18	50	1,8	4080	191,5	43,0	0,21	0,18	73	2,6
K 30	2640	171,8	38,6	0,45	0,39	45	1,6	3120	239,9	53,9	0,45	0,39	90	3,2	3720	341,1	76,7	0,45	0,39	140	4,9
K 45	1920	390,9	87,8	1,94	1,68	56	2,0	2400	610,8	137,3	1,94	1,68	125	4,4	2580	705,9	158,6	1,94	1,68	194	6,8
K 60	1260	722,6	162,4	8,31	7,21	70	2,7	1560	1107,7	248,9	8,31	7,21	125	4,4	2160	2123,7	477,3	8,31	7,21	202	7,1
K 15 LF	5040	33,4	7,5	0,02	0,02	9	0,3	5880	45,4	10,2	0,02	0,02	15	0,5	6720	59,4	13,3	0,02	0,02	21	0,7
K 22 LF	2880	81,8	18,4	0,18	0,16	32	1,1	3480	119,4	26,8	0,18	0,16	50	1,8	4080	164,1	36,9	0,18	0,16	73	2,6
K 30 LF	2640	160,3	36,0	0,42	0,36	45	1,6	3120	223,9	50,3	0,42	0,36	90	3,2	3720	318,4	71,5	0,42	0,36	140	4,9
K 45 LF	1920	394,2	88,6	1,95	1,69	56	2,0	2400	615,9	138,4	1,95	1,69	125	4,4	2580	711,7	159,9	1,95	1,69	194	6,8
K 60 LF	1260	722,6	162,4	8,31	7,21	70	2,7	1560	1107,7	248,9	8,31	7,21	125	4,4	2160	2123,7	477,3	8,31	7,21	202	7,1

LF = nie wymagający smarowania
** Wskazuje w Nl / min całkowite zużycie powietrza znormalizowane przy ciśnieniu znamionowym.*

UWAGA: Wymiary z grubym stopniem dokładności w odniesieniu do UNI 22768/1

Informacje te są dostarczane bez gwarancji, reprezentacji, zachęty lub licencji jakiegokolwiek rodzaju. Jest zgodny z najlepszą wiedzą OLI lub jest uzyskiwany ze źródeł uważanych za dokładne. OLI nie ponosi zatem odpowiedzialności prawnej. Najnowsze i najbardziej aktualne informacje są dostępne online.

» Zgodność z Dyrektywą Europejską
» II2G Ex h IIB Tx Gb II2D Ex h IIIC Tx Db

F - Regulowany

Wibratory pneumatyczne serii F generują drgania liniowe dzięki ruchowi pływającego tłoka. Aby sprostać różnym potrzebom aplikacji, seria F jest dostępna w różnych kształtach, rozmiarach i materiałach.

Możliwe jest przyłożenie dodatkowych mas do tłoka w celu zmodyfikowania częstotliwości i wytwarzanej siły.

F - REGULOWANY

ZASTOSOWANIE	Podajnik wibracyjny - stół i kanał
PROSZEK	Higroskopijny - zakurzony i ziarnisty
ROZWIĄZYWANIE PROBLEMÓW	Odłączanie i zagęszczanie

CECHY

TRYB PRACY	Ciągły
CIŚNIENIE ROBOCZE	Od 2 barów do 6 barów (od 29 psi do 87 psi)
OBWÓD PNEUMATYCZNY	Filtr + zawór kontroli przepływu + smarowanie + zawór 3/2 drożny
JAKOŚĆ POWIETRZA ZASILAJĄCEGO	Klasa 5.4.4. | F15P - klasa F18Q 5.4.1
TEMPERATURA PRACY	Od -20 ° C do 200 ° C (od -4 ° F do 392 ° F) | F15P - od -20 ° C do 100 ° C (od -4 ° F do 212 ° F)
MAKSYMALNY POZIOM HAŁASU	80 dB(a)
TECHNOLOGIA	Amortyzacja tłoka pneumatycznego
ATEX	II2G Ex h IIB Tx Gb II2D Ex h IIIC Tx Db
MATERIAŁ	Korpus z żeliwa szarego (lakierowany mechanicznie) F15P: nylonowy korpus i aluminiowa osłona F18: aluminiowy korpus (kwadratowy kształt)

UWAGA: Wymiary z grubym stopniem dokładności w odniesieniu do UNI 22768/1

Informacje te są dostarczane bez gwarancji, reprezentacji, zachęty lub licencji jakiegokolwiek rodzaju. Jest zgodny z najlepszą wiedzą OLI lub jest uzyskiwany ze źródeł uważanych za dokładne. OLI nie ponosi zatem odpowiedzialności prawnej. Najnowsze i najbardziej aktualne informacje są dostępne online.

» Zgodność z Dyrektywą Europejską
» II2G Ex h IIB Tx Gb II2D Ex h IIIC Tx Db

M

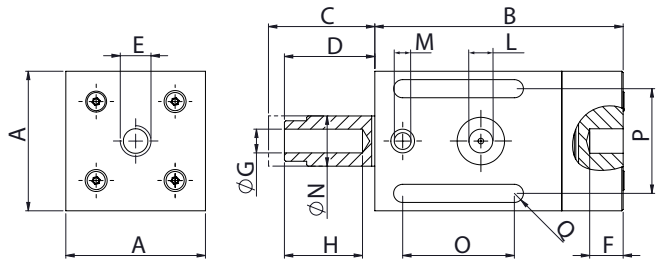

L
L1

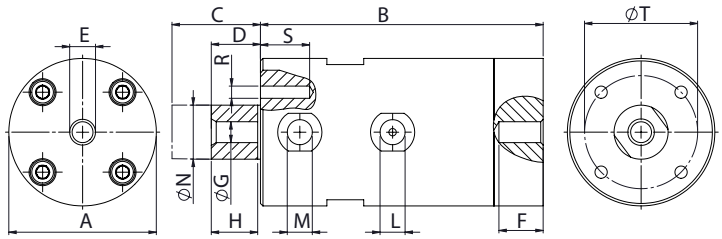

H

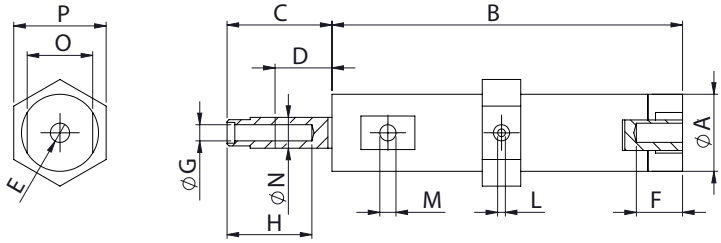

SPECYFIKACJE WYMIAROWE

Model	Rysunek	A		B		C		D		E	F		G	H		I		L		M		N		O		P		Q		R	S		T		Waga	
		mm	in	mm	in	mm	in	mm	in		mm	in		mm	in	mm	in	IN	OUT	mm	in	mm	in	mm	in	mm	in		mm	in	mm	in	kg	lb
F8	H	20	0,8	91	3,6	30	1,2	5	0,2	M6	10	0,4	M5	20	0,8	7	0,3	M5	M5	8	0,3	17	0,7	24	0,9	/	/	/	/	/	/	/	0,1	0,2
F15	L	50	2,0	115	4,5	41	1,6	7	0,3	M10	15	0,6	M10	15	0,6	13	0,5	1/8" BSPP	1/8" BSPP	15	0,6	12	0,5	/	/	36	1,4	M6	18	0,70	36	1,4	1,5	3,3
F15P	L1	50	2,0	115	4,5	39	1,5	9	0,4	M10	15	0,6	M10	22	0,9	13	0,5	1/8" BSPP	1/8" BSPP	16	0,6	/	/	/	/	/	/	M6	12	0,47	36	1,4	0,5	1,1
F18	M	50	2,0	89	3,5	32	1,3	10	0,4	M10	10	0,4	M10	26	1,0	12	0,5	1/8" BSPP	1/8" BSPP	18	0,7	40	1,6	38	1,5	7	0,3	/	/	/	/	/	0,6	1,3
F25	L	60	2,4	115	4,5	45	1,8	10	0,4	M10	15	0,6	M10	15	0,6	19	0,8	1/4" BSPP	1/4" BSPP	22	0,9	15	0,6	/	/	46	1,8	M6	18	0,70	46	1,8	2,3	5,1
F40	L	85	3,4	140	5,5	57	2,2	13	0,5	M16	17	0,7	M16	20	0,8	36	1,4	1/4" BSPP	3/8" BSPP	40	1,6	20	0,8	/	/	65	2,6	M6	16	0,62	65	2,6	5,7	12,5
F85	L	160	6,3	122	4,8	52	2,1	22	0,9	M20	30	1,2	M20	30	1,2	/	/	3/8" BSPP	2x3/8" BSPP	85	3,3	/	/	/	/	/	/	M10	/	/	140	5,5	16,5	36,3

Model	2 BAR							4 BAR							6 BAR						
	Wibracja	Siła		Moment Roboczy		Zużycie Powietrza		Wibracja	Siła		Moment Roboczy		Zużycie Powietrza		Wibracja	Siła		Moment Roboczy		Zużycie Powietrza	
	V/min	N	lb	kgcm	inlb	l/min*	cfm	V/min	N	lb	kgcm	inlb	l/min*	cfm	V/min	N	lb	kgcm	inlb	l/min*	cfm
F8	2020	9,1	2	0,04	0,04	7	0,2	2950	19,3	4,3	0,04	0,04	19	0,7	3600	28,8	6,5	0,04	0,04	28	1,0
F15	2280	75,7	17	0,27	0,23	20	0,7	2520	92,5	20,8	0,27	0,23	38	1,3	2820	115,9	26	0,27	0,23	67	2,4
F15P	1920	54,5	12,3	0,27	0,23	20	0,7	2160	69,0	15,5	0,27	0,23	42	1,5	2340	81	18,2	0,27	0,23	80	2,8
F18	2070	71,8	16,1	0,31	0,27	29	1,0	2520	106,4	23,9	0,31	0,27	55	1,9	3300	182,5	41	0,31	0,27	100	3,5
F25	1860	108	24,3	0,57	0,49	32	1,1	2040	129,9	29,2	0,57	0,49	60	2,1	2220	179,8	40,4	0,57	0,49	105	3,7
F40	1380	259,6	58,3	2,49	2,16	80	2,8	1560	331,8	74,6	2,49	2,16	190	6,7	1740	412,8	92,8	2,49	2,16	320	11,2
F85	1680	2137,2	480,3	13,82	12,00	240	8,4	1980	2968,6	667,1	13,82	12,00	390	13,7	2280	3936,3	884,6	13,82	12,00	580	20,4

** Wskazuje w Nl / min całkowite zużycie powietrza znormalizowane przy ciśnieniu znamionowym.*

UWAGA: Wymiary z grubym stopniem dokładności w odniesieniu do UNI 22768/1

Informacje te są dostarczane bez gwarancji, reprezentacji, zachęty lub licencji jakiegokolwiek rodzaju. Jest zgodny z najlepszą wiedzą OLI lub jest uzyskiwany ze źródeł uważanych za dokładne. OLI nie ponosi zatem odpowiedzialności prawnej. Najnowsze i najbardziej aktualne informacje są dostępne online.

» Zgodność z Dyrektywą Europejską
» II2G Ex h IIB Tx Gb II2D Ex h IIIC Tx Db

S - Wibrator kulkowy

Pneumatyczne wibratory obrotowe serii „S" firmy OLI generują wibracje o wysokiej częstotliwości dzięki stalowej kuli, która obraca się wewnątrz dwóch obudów wykonanych z hartowanej i szlifowanej stali.

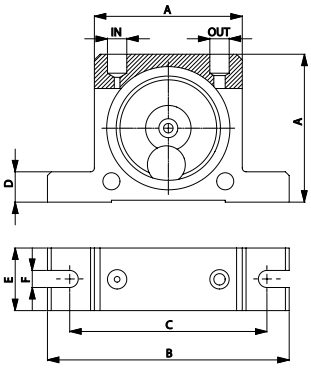

Model	SPECYFIKACJE WYMIAROWE														
	A		B		C		D		E		F		IN-OUT	Waga	
	mm	in	mm	in	mm	in	mm	in	mm	in	mm	in		kg	lb
S8	50	2,0	86	3,4	68	2,7	12	0,5	20	0,8	7	0,3	1/8" BSPP	0,13	0,29
S10	50	2,0	86	3,4	68	2,7	12	0,5	20	0,8	7	0,3	1/8" BSPP	0,13	0,29
S13	65	2,6	113	4,5	90	3,5	16	0,6	25	1,0	9	0,4	1/4" BSPP	0,26	0,57
S16	65	2,6	113	4,5	90	3,5	16	0,6	28	1,1	9	0,4	1/4" BSPP	0,30	0,66
S20	80	3,2	128	5,1	104	4,1	16	0,6	33	1,3	9	0,4	1/4" BSPP	0,53	1,17
S25	80	3,2	128	5,1	104	4,1	16	0,6	38	1,5	9	0,4	1/4" BSPP	0,63	1,39
S30	100	3,9	160	6,3	130	5,1	20	0,8	45	1,8	11	0,4	3/8" BSPP	1,13	2,49
S36	100	3,9	160	6,3	130	5,1	20	0,8	50	2,0	11	0,4	3/8" BSPP	1,34	2,95

Model	WIBRACJE			C.F. MAX						ZUŻYCIE POWIETRZA					
	Vpm			2 bar (29 psi)		4 bar (58psi)		6 bar (87 psi)		2 bar (29 psi)		4 bar (58psi)		6 bar (87 psi)	
	2 bar (29 psi)	4 bar (58psi)	6 bar (87 psi)	kg	lb	kg	lb	kg	lb	l/min*	CF/min	l/min*	CF/min	l/min*	CF/min
S8	25500	31000	35000	13	29	26	57	36	79	83	2,9	145	5,1	195	6,9
S10	22500	28000	34000	25	55	47	103	71	156	92	3,2	150	5,3	200	7,1
S13	15000	18500	22500	32	70	55	121	87	191	94	3,3	158	5,6	225	7,9
S16	13000	17000	19500	45	99	80	176	110	242	122	4,3	200	7,1	280	9,9
S20	10500	14500	16500	72	158	122	268	172	378	130	4,6	230	8,1	340	12,0
S25	9200	12200	14000	93	205	157	345	205	451	160	5,7	290	10,2	425	15,0
S30	7800	9700	12500	151	332	247	543	321	706	215	7,6	375	13,2	570	20,1
S36	7300	9000	10000	206	453	315	693	405	891	260	9,2	475	16,8	675	23,8

** Wskazuje w Nl / min całkowite zużycie powietrza znormalizowane przy ciśnieniu znamionowym.*

S - WIBRATOR KULKOWY

ZASTOSOWANIE	Kosz i silos - sita - stół wibracyjny - rynna
PROSZEK	Suchy i ziarnisty
ROZWIĄZYWANIE PROBLEMÓW	Redukcja tarcia - separacja

CECHY

TRYB PRACY	Ciągły
CIŚNIENIE ROBOCZE	Od 2 barów do 6 barów (od 29 psi do 87 psi)
OBWÓD PNEUMATYCZNY	Filtr + zawór kontroli przepływu + smarowanie + zawór 3/2 drożny
JAKOŚĆ POWIETRZA ZASILAJĄCEGO	Klasa 5.4.4.
TEMPERATURA PRACY	Od -20 ° C do 200 ° C (od -4 ° F do 392 ° F)
MAKSYMALNY POZIOM HAŁASU	90 dB(a)
TECHNOLOGIA	Wibracje obrotowe - wysoka częstotliwość
ATEX	II 2D c Tx II 2G c Tx
MATERIAŁ	Korpus aluminiowy

UWAGA: Wymiary z grubym stopniem dokładności w odniesieniu do UNI 22768/1

Informacje te są dostarczane bez gwarancji, reprezentacji, zachęty lub licencji jakiegokolwiek rodzaju. Jest zgodny z najlepszą wiedzą OLI lub jest uzyskiwany ze źródeł uważanych za dokładne. OLI nie ponosi zatem odpowiedzialności prawnej. Najnowsze i najbardziej aktualne informacje są dostępne online.

» Zgodność z Dyrektywą Europejską
» II2G Ex h IIB Tx Gb II2D Ex h IIIC Tx Db
» III Db c TX

OR - Wibrator rolkowy

W serii OR wibracje o wysokiej częstotliwości są generowane przez rolkę, która opisuje ruch epicykloidalny wewnątrz dwóch obudów wykonanych z hartowanej i szlifowanej stali. Seria OR charakteryzuje się dużą prędkością, dużą siłą odśrodkową (do 783 kg) oraz niskim zużyciem powietrza.

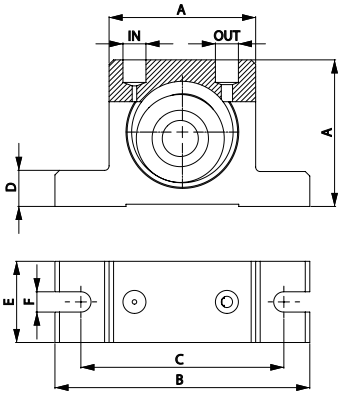

Model	SPECYFIKACJE WYMIAROWE														
	A		B		C		D		E		F		IN–OUT	Waga	
	mm	in	mm	in	mm	in	mm	in	mm	in	mm	in		kg	lb
OR50	50	2,0	86	3,4	68	2,7	12	0,5	30	1,2	7	0,3	1/8" BSPP	0,37	0,81
OR65	65	2,6	113	4,5	90	3,5	16	0,6	36	1,4	9	0,4	1/4" BSPP	0,76	1,67
OR80	80	3,2	128	5,1	102	4,0	16	0,6	40	1,6	9	0,4	1/4" BSPP	1,27	2,79
OR100	100	3,9	160	6,3	130	5,1	20	0,8	52	2,1	11	0,4	1/4"-3/8" BSPP	2,60	5,72

Model	WIBRACJE			C.F. MAX						ZUŻYCIE POWIETRZA					
	Vpm			2 bar (29 psi)		4 bar (58psi)		6 bar (87psi)		2 bar (29 psi)		4 bar (58psi)		6 bar (87psi)	
	2 bar (29 psi)	4 bar (58psi)	6 bar (87psi)	kg	lb	kg	lb	kg	lb	l/min*	CF/min	l/min*	CF/min	l/min*	CF/min
OR50	21000	25000	29500	188	413	281	619	355	780	78	2,8	144	5,1	204	7,2
OR65	19000	22000	26000	235	516	439	966	552	1215	100	3,5	198	7,0	296	10,5
OR80	14000	16000	21500	342	752	587	1292	624	1373	122	4,3	255	9,0	378	13,3
OR100	6750	9750	11000	289	637	604	1329	783	1722	132	4,7	284	10,0	412	14,5

** Wskazuje w Nl / min całkowite zużycie powietrza znormalizowane przy ciśnieniu znamionowym.*

OR - WIBRATOR ROLKOWY

ZASTOSOWANIE	Zbiornik i silos - rurociągi - rynny - zagęszczanie betonu
PROSZEK	Higroskopijny
ROZWIĄZYWANIE PROBLEMÓW	Redukcja tarcia - zagęszczanie

CECHY

TRYB PRACY	Ciągły
CIŚNIENIE ROBOCZE	Od 2 barów do 6 barów (od 29 psi do 87 psi)
OBWÓD PNEUMATYCZNY	Filtr + zawór kontroli przepływu + smarowanie + zawór 3/2 drożny
JAKOŚĆ POWIETRZA ZASILAJĄCEGO	Klasa 5.4.4.
TEMPERATURA PRACY	Od -20 ° C do 200 ° C (od -4 ° F do 392 ° F)
MAKSYMALNY POZIOM HAŁASU	<90 dB(a)
TECHNOLOGIA	Wibracje walców - wysoka częstotliwość i siła odśrodkowa
ATEX	II 2D c Tx II 2G c Tx
MATERIAŁ	Aluminiowy korpus i mosiężna pokrywa

UWAGA: Wymiary z grubym stopniem dokładności w odniesieniu do UNI 22768/1

Informacje te są dostarczane bez gwarancji, reprezentacji, zachęty lub licencji jakiegokolwiek rodzaju. Jest zgodny z najlepszą wiedzą OLI lub jest uzyskiwany ze źródeł uważanych za dokładne. OLI nie ponosi zatem odpowiedzialności prawnej. Najnowsze i najbardziej aktualne informacje są dostępne online.

- Zgodność z Dyrektywą Europejską
- II2G Ex h IIB Tx Gb II2D Ex h IIIC Tx Db
- III Db c TX

OT - Wibrator turbinowy

Gli OT generano una vibrazione ad alta frequenza grazie alla rotazione ad altissima velocità di una turbina con masse integrate.

Rispetto alle serie S (a sfera) e OR (a rullo), la serie OT è più silenziosa e ha una velocità di rotazione maggiore grazie alla presenza di cuscinetti, arrivando a sviluppare forze centrifughe fino a 781kg.

OT - WIBRATOR TURBINOWY

ZASTOSOWANIE	Zbiornik i silos - sita - stół wibracyjny - rynna - konsolidacja betonu
PROSZEK	Suchy i ziarnisty [żywność] - beton
ROZWIĄZYWANIE PROBLEMÓW	Redukcja tarcia - zagęszczanie

CECHY

TRYB PRACY	Ciągły
CIŚNIENIE ROBOCZE	Od 2 barów do 6 barów (od 29 psi do 87 psi)
OBWÓD PNEUMATYCZNY	Filtr + zawór kontroli przepływu + zawór 3/2-drożny
JAKOŚĆ POWIETRZA ZASILAJĄCEGO	Klasa 5.4.1.
TEMPERATURA PRACY	Od -20 ° C do 120 ° C (od -4 ° F do 248 ° F)
MAKSYMALNY POZIOM HAŁASU	<90 dB(a)
TECHNOLOGIA	Drgania turbiny - wysoka częstotliwość i siła odśrodkowa
ATEX	II 2D c Tx II 2G c Tx
MATERIAŁ	Aluminiowy korpus

UWAGA: Wymiary z grubym stopniem dokładności w odniesieniu do UNI 22768/1

Informacje te są dostarczane bez gwarancji, reprezentacji, zachęty lub licencji jakiegokolwiek rodzaju. Jest zgodny z najlepszą wiedzą OLI lub jest uzyskiwany ze źródeł uważanych za dokładne. OLI nie ponosi zatem odpowiedzialności prawnej. Najnowsze i najbardziej aktualne informacje są dostępne online.

- Zgodność z Dyrektywą Europejską
- II2G Ex h IIB Tx Gb II2D Ex h IIIC Tx Db
- III Db c TX

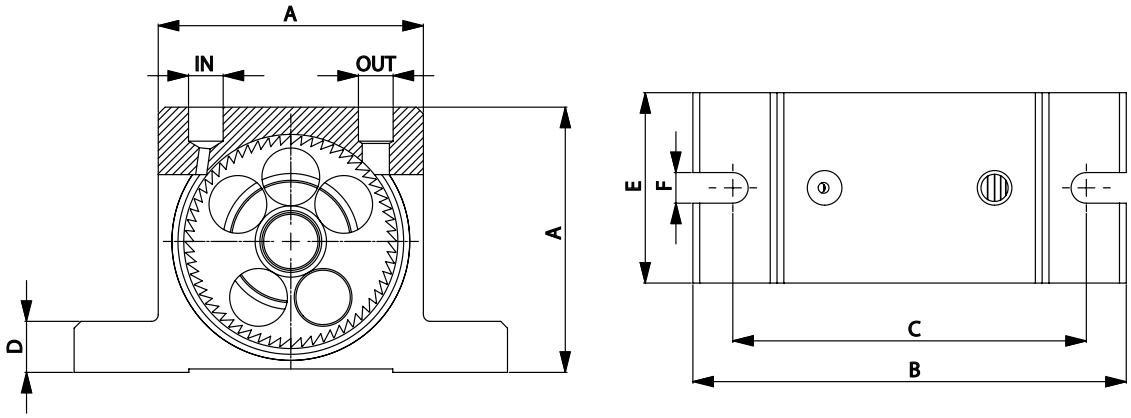

Model	SPECYFIKACJE WYMIAROWE														
	A		B		C		D		E		F		IN–OUT	Waga	
	mm	in	mm	in	mm	in	mm	in	mm	in	mm	in		kg	lb
OT8	50	2,0	86	3,4	68	2,7	12	0,5	33	1,3	7	0,3	1/8" BSPP	0,25	0,55
OT10	50	2,0	86	3,4	68	2,7	12	0,5	33	1,3	7	0,3	1/8" BSPP	0,26	0,56
OT10S	50	2,0	86	3,4	68	2,7	12	0,5	33	1,3	7	0,3	1/8" BSPP	0,26	0,58
OT13	65	2,6	113	4,5	90	3,5	16	0,6	42	1,7	9	0,4	1/4" BSPP	0,57	1,24
OT16	65	2,6	113	4,5	90	3,5	16	0,6	42	1,7	9	0,4	1/4" BSPP	0,58	1,28
OT16S	65	2,6	113	4,5	90	3,5	16	0,6	42	1,7	9	0,4	1/4" BSPP	0,61	1,35
OT20	80	3,2	128	5,0	104	4,1	16	0,6	56	2,2	9	0,4	1/4" BSPP	1,09	2,40
OT25	80	3,2	128	5,0	104	4,1	16	0,6	56	2,2	9	0,4	1/4" BSPP	1,12	2,46
OT25S	80	3,2	128	5,0	104	4,1	16	0,6	56	2,2	9	0,4	1/4" BSPP	1,20	2,64
OT30	100	3,9	160	6,3	130	5,1	20	0,8	73	2,9	11	0,4	3/8" BSPP	2,20	4,84
OT36	100	3,9	160	6,3	130	5,1	20	0,8	73	2,9	11	0,4	3/8" BSPP	2,30	5,06
OT36S	100	3,9	160	6,3	130	5,1	20	0,8	73	2,9	11	0,4	3/8" BSPP	2,53	5,57

Model	WIBRACJE			C.F. MAX						ZUŻYCIE POWIETRZA					
	Vpm			2 bar (29 psi)		4 bar (58psi)		6 bar (87psi)		2 bar (29 psi)		4 bar (58psi)		6 bar (87psi)	
	2 bar (29 psi)	4 bar (58psi)	6 bar (87psi)	kg	lb	kg	lb	kg	lb	l/min*	CF/min	l/min*	CF/min	l/min*	CF/min
OT8	34000	38000	42000	110	242	205	451	292	641	45	1,6	81	2,9	110	3,9
OT10	26000	33000	38000	105	231	171	377	252	554	45	1,6	81	2,9	110	3,9
OT10S	17200	23400	26000	72	159	147	323	187	410	45	1,6	81	2,9	110	3,9
OT13	24500	28500	31000	202	444	263	579	300	659	122	4,3	204	7,2	285	10,1
OT16	18000	20000	21000	194	427	239	527	264	581	122	4,3	204	7,2	285	10,1
OT16S	11500	15000	17500	129	285	196	431	234	516	122	4,3	204	7,2	285	10,1
OT20	14500	19000	23000	251	552	404	888	526	1157	184	6,5	318	11,2	452	16,0
OT25	13200	15500	17000	244	537	336	740	508	1117	184	6,5	318	11,2	452	16,0
OT25S	9000	11000	13500	214	471	335	738	483	1063	184	6,5	318	11,2	452	16,0
OT30	11000	12500	14500	351	771	721	1586	781	1718	322	11,4	542	19,1	749	26,5
OT36	8500	11500	12000	341	751	698	1536	749	1648	322	11,4	542	19,1	749	26,5
OT36S	6000	7000	8500	406	893	706	1554	754	1660	322	11,4	542	19,1	749	26,5

** Wskazuje w Nl / min całkowite zużycie powietrza znormalizowane przy ciśnieniu znamionowym.*

UWAGA: Wymiary z grubym stopniem dokładności w odniesieniu do UNI 22768/1

Informacje te są dostarczane bez gwarancji, reprezentacji, zachęty lub licencji jakiegokolwiek rodzaju. Jest zgodny z najlepszą wiedzą OLI lub jest uzyskiwany ze źródeł uważanych za dokładne. OLI nie ponosi zatem odpowiedzialności prawnej. Najnowsze i najbardziej aktualne informacje są dostępne online.

- Zgodność z Dyrektywą Europejską
- II2G Ex h IIB Tx Gb II2D Ex h IIIC Tx Db
- III Db c TX

MVE-DC - Prądu stałego

Wibratory elektryczne MVE DC składają się z silnika elektrycznego (12 lub 24 V), umieszczonego w wytrzymałej żeliwnej obudowie, z mimośrodowymi obciążnikami zamontowanymi na obu końcach wału.

MVE-DC jest przeznaczony do betoniarek i innych pojazdów przemysłowych lub rolniczych, zdolnych do pracy w trudnych warunkach.

II 3D Temp. Class: ● 100 °C

					ЭЛЕКТРИЧЕСКИЕ ПАРАМЕТРЫ			
Wm (kgcm)	Model	RPM	Siła wymuszająca (kg)	Waga (kg)	Moc wejściowa (kW)	Prąd nominalny A max	Dławik kabla	
1,0	MVE 50/3N-DC-10A0-12V	3.000	50	4,4	0,08	6,60	M16	●
1,0	MVE 50/3N-DC-10A0-24V	3.000	50	4,4	0,08	3,30	M16	●
1,1	MVE 120/3N-DC-23A0-12V	3.000	117	7,2	0,12	9,50	M20	●
1,1	MVE 120/3N-DC-23A0-24V	3.000	117	7,2	0,12	4,80	M20	●
4,2	MVE 200/3N-DC-23A0-12V	3.000	200	6,5	0,16	13,30	M20	●
4,2	MVE 200/3N-DC-23A0-24V	3.000	200	6,5	0,16	6,70	M20	●
10,4	MVE 500/3N-DC-40A0-24V	3.000	530	15,8	0,26	11,00	M20	●
22,4	MVE 1500/3N-DC-50A0-24V	3.000	1,616	23	0,52	21,50	M20	●

MVE-DC - PRĄDU STAŁEGO

ZASTOSOWANIE	Wywrotka - pompa do betonu - zbiornik samochodowy - posypywarka - przyczepa wywrotka
PROSZEK	Granulowany - Beton
ROZWIĄZYWANIE PROBLEMÓW	Usuwanie mostków produktu

CECHY

TRYB PRACY	Ciągły S1
TEMPERATURA ŚRODOWISKA	Od -20 ° C do 40 ° C (od -4 ° F do 104 ° F)
MAKSYMALNY POZIOM HAŁASU	76 dB(a)
ATEX	II3D Ex tc IIIC Tx IP69K
MATERIAŁ	Korpus aluminium - pokrywa ze stali nierdzewnej / aluminium (malowana proszkowo)

OPCJONALNIE

KABEL ELEKTRYCZNY	Dostępne na zamówienie, konfigurowalne

UWAGA: Wymiary z grubym stopniem dokładności w odniesieniu do UNI 22768/1

Informacje te są dostarczane bez gwarancji, reprezentacji, zachęty lub licencji jakiegokolwiek rodzaju. Jest zgodny z najlepszą wiedzą OLI lub jest uzyskiwany ze źródeł uważanych za dokładne. OLI nie ponosi zatem odpowiedzialności prawnej. Najnowsze i najbardziej aktualne informacje są dostępne online.

- II3D Ex tc IIIC Tx IP69K
- Sprzęt i system ochronny przeznaczony do użytku w przestrzeniach zagrożonych wybuchem (strefa 22) - dyrektywa 2014/34 / UE
- Zgodność z podstawowymi wymaganiami bezpieczeństwa i higieny pracy
- IEC 60034-1, IEC EN 60079-0, IEC EN 60079-31

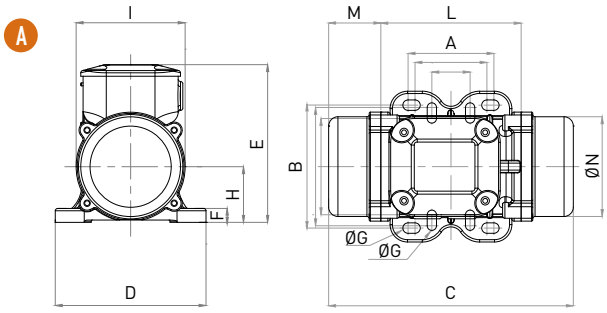

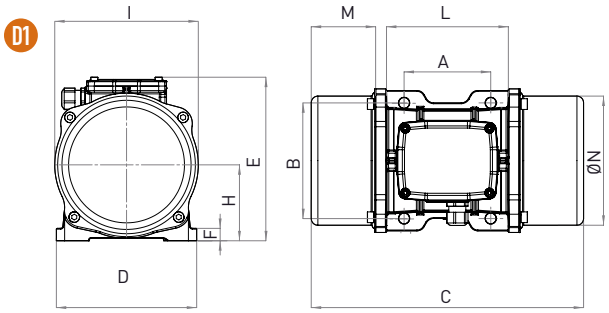

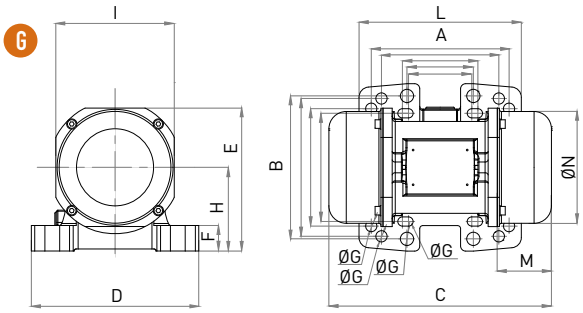

Model	Rysunek	Wielkość	SPECYFIKACJE WYMIAROWE (mm)												
			C	M	A	B	Ø G	Otwory	D	E	F	H	I	L	N
MVE 50/3N-DC-10A0-12V	A	10A0	213	45	Różne otwory mont.			4	130	136	12	48	94	121	85
					62-74	106	9								
MVE 50/3N-DC-10A0-24V	A	10A0	213	45	33	83-102	7	4	130	136	12	48	94	121	85
MVE 120/3N-DC-23A0-12V	G	23A0	218	53	Różne otwory mont.			4	164	140	25	82	116	159	110
MVE 120/3N-DC-23A0-24V	G	23A0	218	53	62-74	106	9	4	164	140	25	82	116	159	110
MVE 200/3N-DC-23A0-12V	G	23A0	218	53	65	140	13	4	164	140	25	82	116	159	110
MVE 200/3N-DC-23A0-24V	G	23A0	218	53	115	135	11	4	164	140	25	82	116	159	110
					135	115	11								
MVE 500/3N-DC-40A0-24V	D1	40A0	330	78	105	140	13	4	170	195	15	92	174	166	160
MVE 1500/3N-DC-50A0-24V	D1	50A0	324	63	120	170	18	4	208	210	18	96	185	192	165

UWAGA: Wymiary z grubym stopniem dokładności w odniesieniu do UNI 22768/1

Informacje te są dostarczane bez gwarancji, reprezentacji, zachęty lub licencji jakiegokolwiek rodzaju. Jest zgodny z najlepszą wiedzą OLI lub jest uzyskiwany ze źródeł uważanych za dokładne. OLI nie ponosi zatem odpowiedzialności prawnej. Najnowsze i najbardziej aktualne informacje są dostępne online.

MVE - 2-biegunowe wibratory elektryczne - trójfazowe

Elektryczne silniki wibracyjne do ogólnych zastosowań w różnych sektorach przemysłu na stołach wibracyjnych, silosach i lejach samowyładowczych. Dostępne w wersji 2-biegunowej 1-fazowej i 3-fazowej, a także na prąd stały o różnych napięciach, nadają się do stosowania z falownikami (napęd o zmiennej częstotliwości) i mają siłę odśrodkową w zakresie od 20 do 800 kg, regulowaną w każdym modelu. Ponieważ amplituda drgań jest odwrotnie proporcjonalna do prędkości w sztywnych konstrukcjach, takich jak silosy lub lej samowyładowczy, preferowany jest dwubiegunowy MVE, aby uniknąć uszkodzeń punktów spawania.

Class II Div.2: Temp. Class **T4**
ExII 2D Temp. Class: ● 100 °C ● 135 °C
* Połączenia zaciskowe: **Y** Wysokie napięcie

Wm (kgcm)		Model		Siła wymuszająca (kg)		Waga (kg)		PARAMETRY ELEKTRYCZNE								
								Moc wejściowa (kW)		Prąd nominalny		* Połączenia terminali	Ia/In		Dławik kabla	
50Hz	60Hz	50Hz	60Hz	50Hz	60Hz	50Hz	60Hz	50Hz	60Hz	50Hz (400V)	60Hz (460V)		50Hz	60Hz	Metryczny	
1,3	1,0	MVE 60/3E-10A0	MVE 60/36E-10A0	66	71	4		0,09	0,09	0,25	0,23	Y	3,2	3,2	M16	●
2,0	1,3	MVE 100/3E-10A0	MVE 100/36E-10A0	98	95	5		0,09	0,09	0,25	0,23	Y	3,2	3,2	M16	●
3,7	2,6	MVE 200/3E-20A0	MVE 200/36E-20A0	187	189	7		0,15	0,18	0,35	0,30	Y	3,5	3,5	M20	●
3,7	2,6	MVE 200/3E-23A0	MVE 200/36E-23A0	187	189	7		0,15	0,18	0,35	0,30	Y	3,5	3,5	M20	●
6,4	4,5	MVE 300/3E-30A0	MVE 300/36E-30A0	321	323	10		0,25	0,28	0,52	0,45	Y	3,8	3,7	M20	●
8,0	5,7	MVE 400/3E-30A0	MVE 400/36E-30A0	407	411	10		0,27	0,33	0,58	0,60	Y	3,7	3,7	M20	●
10,3	7,4	MVE 500/3E-40A0	MVE 500/36E-40A0	530	534	16		0,50	0,58	0,96	0,97	Y	4,2	4,4	M20	●
14,9	10,6	MVE 700/3E-40A0	MVE 700/36E-40A0	758	765	17		0,59	0,61	1,25	1,24	Y	4,5	5,2	M20	●
15,7	11,1	MVE 800/3E-50A0	MVE 800/36E-50A0	794	800	20		0,70	0,84	1,45	1,50	Y	4,0	4,0	M20	●

MVE - 2-BIEGUNOWE WIBRATORY ELEKTRYCZNE - TRÓJFAZOWE

ZASTOSOWANIE	Zasobnik i silos - podajnik - sito
PROSZEK	Drobny - suchy, granulat
ROZWIĄZYWANIE PROBLEMÓW	Usuwanie Mostków

CECHY

TRYB PRACY	Ciągły S1
ZAKRES CZĘSTOTLIWOŚCI	Od 20 Hz do 60 Hz [z falownikiem]
TEMPERATURA ŚRODOWISKA	Od -20 ° C do 40 ° C (od -4 ° F do 104 ° F)
MAKSYMALNY POZIOM HAŁASU	76 dB(a)
ATEX	II3D Ex tc IIIC Tx IP66
MATERIAŁ	Korpus aluminiowy; pokrywa aluminiowa (malowana proszkowo)

OPCJONALNIE

INNE CERTYFIKATY	Zwiększony certyfikat bezpieczeństwa z rozmiaru 20 do 50 Dostępna wersja odpowiednia do pracy do +55 (+131 ° F)

UWAGA: Wymiary z grubym stopniem dokładności w odniesieniu do UNI 22768/1

Informacje te są dostarczane bez gwarancji, reprezentacji, zachęty lub licencji jakiegokolwiek rodzaju. Jest zgodny z najlepszą wiedzą OLI lub jest uzyskiwany ze źródeł uważanych za dokładne. OLI nie ponosi zatem odpowiedzialności prawnej. Najnowsze i najbardziej aktualne informacje są dostępne online.

- II2D Ex tb IIIC Tx Db IP66
- Sprzęt i system ochronny przeznaczony do użytku w przestrzeniach zagrożonych wybuchem (strefa 21) - dyrektywa 2014/34 / UE
- Zgodność z podstawowymi wymaganiami bezpieczeństwa i higieny pracy
- IEC 60034-1, IEC EN 60079-0, IEC EN 60079-31

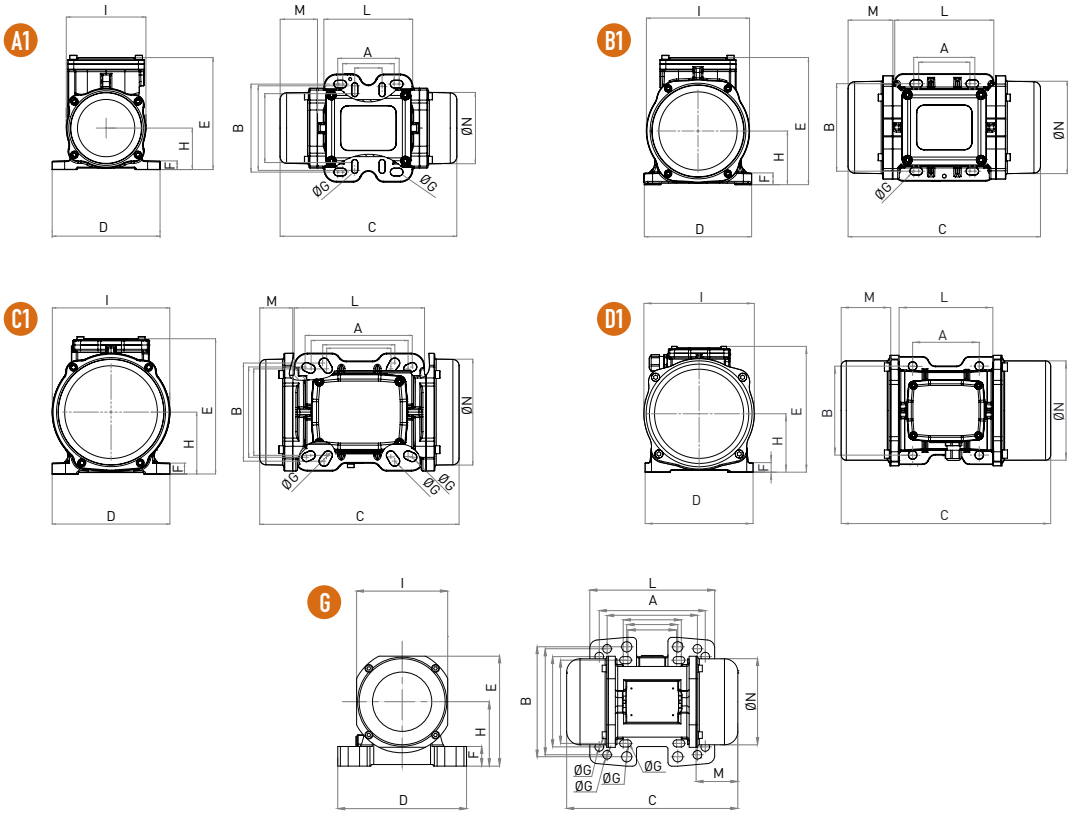

Model		Rysunek	Wielkość	SPECYFIKACJE WYMIAROWE (mm)													
				C		M		A	B	Ø G	Otwory	D	E	F	H	I	L	N
50Hz	60Hz			50Hz	60Hz	50Hz	60Hz											
MVE 60/3E-10A0	MVE 60/36E-10A0	A1	10A0	213		45		Różne otwory mont. 62-74 33	106 83-102	9 7	4	130	135	11	50	96	107	85
MVE 100/3E-10A0	MVE 100/36E-10A0	A1	10A0	213		45		Różne otwory mont. 62-74 33	106 83-102	9 7	4	130	135	11	50	96	107	85
MVE 200/3E-20A0	MVE 200/36E-20A0	B1	20A0	233		54		62-74	106	9	4	130	154	15	65	125	120	112
MVE 200/3E-23A0	MVE 200/36E-23A0	G	23A0	222		55		Różne otwory mont. 62-74 65 115 135	106 140 135 115	9 13 11 11	4	164	140	25	82	116	159	110
MVE 300/3E-30A0	MVE 300/36E-30A0	C1	30A0	254		42		Różne otwory mont. 80 90 124 135	110 125 110 115	11 13 11 11	4	150	173	15	79	150	166	134
MVE 400/3E-30A0	MVE 400/36E-30A0	C1	30A0	274		52		Różne otwory mont. 80 90 124 135	110 125 110 115	11 13 11 11	4	150	173	15	79	150	166	134
MVE 500/3E-40A0	MVE 500/36E-40A0	D1	40A0	330		78		105	140	13	4	170	196	20	92	169	166	158
MVE 700/3E-40A0	MVE 700/36E-40A0	D1	40A0	330		78		105	140	13	4	170	196	20	92	169	166	158
MVE 800/3E-50A0	MVE 800/36E-50A0	D1	50A0	321		62		120	170	17	4	208	210	22	96	185	192	170

UWAGA: Wymiary z grubym stopniem dokładności w odniesieniu do UNI 22768/1

Informacje te są dostarczane bez gwarancji, reprezentacji, zachęty lub licencji jakiegokolwiek rodzaju. Jest zgodny z najlepszą wiedzą OLI lub jest uzyskiwany ze źródeł uważanych za dokładne. OLI nie ponosi zatem odpowiedzialności prawnej. Najnowsze i najbardziej aktualne informacje są dostępne online.

» Klasa II Div.2 Grupa F, G T4
» Zgodne z UL 1004-1, UL 1004-3, UL60079-31, UL60079-0, CSA 60079-0, CSA 60079- 31, CSA 22,2 N ° 100, CSA 22.2 nr 77

MVE - 2-biegunowe wibratory elektryczne - jednofazowe

Gdy prąd trójfazowy nie jest dostępny, można wziąć pod uwagę szczególny typ jednofazowego silnika wibracyjnego. Rozwijają siłę odśrodkową do 323 kg .

Class II Div.2: Temp. Class **T4**
ExII 2D Temp. Class: ● 100 °C

Wm (kgcm)		Model		Siła wymuszająca (kg)		Waga (kg)		PARAMETRY ELEKTRYCZNE							
								Moc wejściowa (kW)		Prąd nominalny		Dławik kabla	Kondensator *		
50Hz	60Hz	50Hz	60Hz	50Hz	60Hz	50Hz	60Hz	50Hz	60Hz	50Hz (230V)	60Hz (115V)	Metryczny	50Hz (230V)	60Hz (115V)	
1,3	1,0	MVE 60/3E-10A0-M	MVE 60/36E-10A0-M	66	71	4		0,08	0,09	0,43	1,03	M16	3,0	6,3	●
2,0	1,3	MVE 100/3E-10A0-M	MVE 100/36E-10A0-M	98	95	5		0,10	0,11	0,54	1,30	M16	4,0	8,0	●
3,7	2,6	MVE 200/3E-20A0-M	MVE 200/36E-20A0-M	187	189	7		0,18	0,21	1,14	2,62	M20	8,0	16,0	●
3,7	2,6	MVE 200/3E-23A0-M	MVE 200/36E-23A0-M	187	189	7		0,18	0,21	1,14	2,62	M20	8,0	16,0	●
6,4	4,5	MVE 300/3E-30A0-M	MVE 300/36E-30A0-M	321	323	10		0,27	0,28	1,58	3,43	M20	12,5	25,0	●

** UWAGA: Kondensator nie jest dostarczany z wibratorem (do zamówienia osobno)*

MVE - 2-BIEGUNOWE WIBRATORY ELEKTRYCZNE - JEDNOFAZOWE

ZASTOSOWANIE	Zasobnik i silos - podajnik - sito
PROSZEK	Drobny - suchy, granulat
ROZWIĄZYWANIE PROBLEMÓW	Usuwanie Mostków

CECHY

TRYB PRACY	Ciągły S1
ZAKRES CZĘSTOTLIWOŚCI	Od 20 Hz do 60 Hz [z falownikiem]
TEMPERATURA ŚRODOWISKA	Od -20 ° C do 40 ° C (od -4 ° F do 104 ° F)
MAKSYMALNY POZIOM HAŁASU	76 dB(a)
ATEX	II3D Ex tc IIIC Tx IP66
MATERIAŁ	Korpus aluminiowy; pokrywa aluminiowa (malowana proszkowo)

OPCJONALNIE

KONDENSATOR	Dostępny

UWAGA: Wymiary z grubym stopniem dokładności w odniesieniu do UNI 22768/1

Informacje te są dostarczane bez gwarancji, reprezentacji, zachęty lub licencji jakiegokolwiek rodzaju. Jest zgodny z najlepszą wiedzą OLI lub jest uzyskiwany ze źródeł uważanych za dokładne. OLI nie ponosi zatem odpowiedzialności prawnej. Najnowsze i najbardziej aktualne informacje są dostępne online.

- II2D Ex tb IIIC Tx Db IP66
- Sprzęt i system ochronny przeznaczony do użytku w przestrzeniach zagrożonych wybuchem (strefa 21) - dyrektywa 2014/34 / UE
- Zgodność z podstawowymi wymaganiami bezpieczeństwa i higieny pracy
- IEC 60034-1, IEC EN 60079-0, IEC EN 60079-31

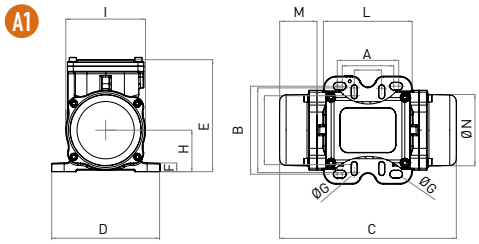

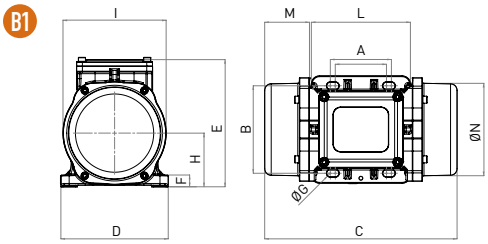

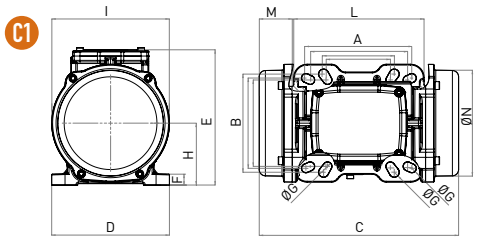

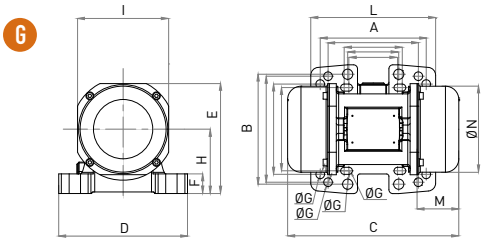

Model		Rysunek	Wielkość	SPECYFIKACJE WYMIAROWE (mm)														
				C		M		A	B	Ø G	Otwory	D	E	F	H	I	L	N
50Hz	60Hz			50Hz	60Hz	50Hz	60Hz											
MVE 60/3E-10A0-M	MVE 60/36E-10A0-M	A1	10A0	213		45		Różne otwory mont.			4	130	135	11	50	96	107	85
								62-74	106	9								
								33	83-102	7								
MVE 100/3E-10A0-M	MVE 100/36E-10A0-M	A1	10A0	213		45		Różne otwory mont.			4	130	135	11	50	96	107	85
								62-74	106	9								
								33	83-102	7								
MVE 200/3E-20A0-M	MVE 200/36E-20A0-M	B1	20A0	233		54		62-74	106	9	4	130	154	15	65	125	120	112
MVE 200/3E-23A0-M	MVE 200/36E-23A0-M	G	23A0	222		55		Różne otwory mont.			4	164	140	25	82	116	159	110
								62-74	106	9								
								65	140	13								
								115	135	11								
								135	115	11								
MVE 300/3E-30A0-M	MVE 300/36E-30A0-M	C1	30A0	254		42		Różne otwory mont.			4	154	173	15	79	150	166	134
								80	110	11								
								90	125	13								
								124	110	11								
								135	115	11								

UWAGA: Wymiary z grubym stopniem dokładności w odniesieniu do UNI 22768/1

Informacje te są dostarczane bez gwarancji, reprezentacji, zachęty lub licencji jakiegokolwiek rodzaju. Jest zgodny z najlepszą wiedzą OLI lub jest uzyskiwany ze źródeł uważanych za dokładne. OLI nie ponosi zatem odpowiedzialności prawnej. Najnowsze i najbardziej aktualne informacje są dostępne online.

» Klasa II Div.2 Grupa F, G T4
» Zgodne z UL 1004-1, UL 1004-3, UL60079-31, UL60079-0, CSA 60079-0, CSA 60079- 31, CSA 22,2 N ° 100, CSA 22.2 nr 77

MVE-MICRO - 2-biegunowe wibratory elektryczne

Zewnętrzne wibratory elektryczne MVE-MICRO charakteryzują się niewielkimi rozmiarami i składają się z silnika elektrycznego umieszczonego w solidnej aluminiowej obudowie z mimośrodowymi obciążnikami zamontowanymi na obu końcach wału. Pasują do małych urządzeń wibracyjnych lub leja, ale zapewniają znaczną siłę odśrodkową.

Class II Div.2: Temp. Class **T4**
II 3D Temp. Class: ● 100 °C
* Połączenia zaciskowe: **Y** Wysokie napięcie

3 FAZOWE (3PH)

Wm (kgcm)		Model		Siła wymuszająca (kg)		Waga (kg)		PARAMETRY ELEKTRYCZNE							
								Moc wejściowa (kW)		Prąd nominalny A max			* Połączenia zaciskowe	Dławik kabla	
50Hz	60Hz	50Hz	60Hz	50Hz	60Hz	50Hz	60Hz	50Hz	60Hz	50Hz (230V)	50Hz (400V)	60Hz (460V)		Metryczny	
0,4	0,4	MVE 21/3E-MICRO	MVE 21/36E-MICRO	20	29	2		0,04	0,04	0,21	0,12	0,12	Y	M16	●
0,9	0,9	MVE 41/3E-MICRO	MVE41/36E-MICRO	45	65	2		0,06	0,06	0,30	0,18	0,18	Y	M16	●

1 FAZOWE (1PH)

Wm (kgcm)		Model		Siła wymuszająca (kg)		Waga (kg)		PARAMETRY ELEKTRYCZNE					
								Moc wejściowa (kW)		Prąd nominalny A max		Dławik kabla	
50Hz	60Hz	50Hz	60Hz	50Hz	60Hz	50Hz	60Hz	50Hz	60Hz	50Hz (230V)	60Hz (115V)	Metryczny	
0,1	0,1	MVE 3/3E-MICRO-M	MVE 3/36E-MICRO-M	4	6	1,6		0,03	0,04	0,30	0,80	M16	●
0,1	0,1	MVE 6/3E-MICRO-M	MVE 6/36E-MICRO-M	6	9	1,6		0,03	0,04	0,30	0,80	M16	●
0,4	0,4	MVE 21/3E-MICRO-M	MVE 21/36E-MICRO-M	20	29	2		0,04	0,07	0,20	0,80	M16	●
0,9	0,9	MVE 41/3E-MICRO-M	MVE 41/36E-MICRO-M	45	65	2,4		0,05	0,07	0,25	0,80	M16	●

MVE-MICRO - 2-BIEGUNOWE WIBRATORY ELEKTRYCZNE

ZASTOSOWANIE	Zasobnik i silos - podajnik - sito
PROSZEK	Drobny - suchy, granulat
ROZWIĄZYWANIE PROBLEMÓW	Usuwanie Mostków

CECHY

TRYB PRACY	Ciągły S1
TEMPERATURA ŚRODOWISKA	Od -20 ° C do 40 ° C (od -4 ° F do 104 ° F)
MAKSYMALNY POZIOM HAŁASU	76 dB(a)
ATEX	II3D Ex tc IIIC Tx IP 66
MATERIAŁ	Korpus aluminiowy; pokrywa aluminiowa (malowana proszkowo)
KONDENSATOR	W zestawie (w modelach 1-fazowych)

UWAGA: Wymiary z grubym stopniem dokładności w odniesieniu do UNI 22768/1

Informacje te są dostarczane bez gwarancji, reprezentacji, zachęty lub licencji jakiegokolwiek rodzaju. Jest zgodny z najlepszą wiedzą OLI lub jest uzyskiwany ze źródeł uważanych za dokładne. OLI nie ponosi zatem odpowiedzialności prawnej. Najnowsze i najbardziej aktualne informacje są dostępne online.

- II2D Ex tb IIIC Tx Db IP66
- Sprzęt i system ochronny przeznaczony do użytku w przestrzeniach zagrożonych wybuchem (strefa 21) - dyrektywa 2014/34 / UE
- Zgodność z podstawowymi wymaganiami bezpieczeństwa i higieny pracy
- IEC 60034-1, IEC EN 60079-0, IEC EN 60079-31

F

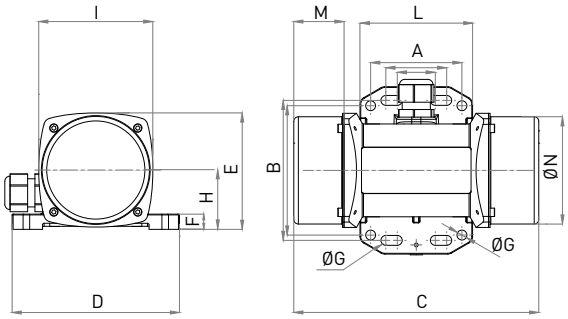

I

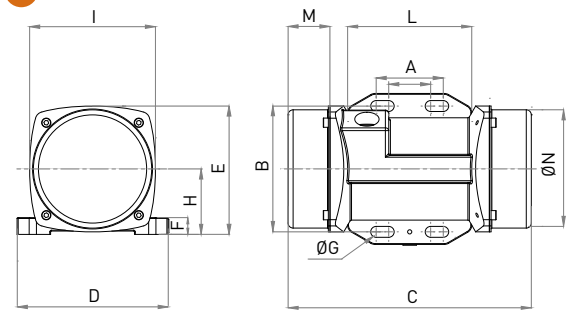

3 FAZOWE (3PH)

Model		Rysunek	SPECYFIKACJE WYMIAROWE (mm)													
50Hz	60Hz		C 50Hz	M 50Hz	A	B	Ø G	Otwory	D	E	F	H	I	L	N
MVE 21/3E-MICRO	MVE21/36E-MICRO	F	145	25	Różne otwory mont. 25-40	92	6.5	4	110	76	10	39	75	74	70
					60	85	6.5								
MVE 41/3E-MICRO	MVE 41/36E-MICRO	F	161	33	Różne otwory mont. 25-40	92	6.5	4	110	76	10	39	75	74	70
					60	85	6.5								

1 FAZOWE (1PH)

Model		Rysunek	SPECYFIKACJE WYMIAROWE (mm)													
50Hz	60Hz		C 50Hz	M 50Hz	A	B	Ø G	Otwory	D	E	F	H	I	L	N
MVE 3/3E-MICRO-M	MVE 3/36E-MICRO-M	F	145	25	Różne otwory mont. 25-40	92	6.5	4	110	76	10	39	75	74	70
					60	85	6.5								
MVE 6/3E-MICRO-M	MVE 6/36E-MICRO-M	I	145	25	Różne otwory mont. 25-40	75	6.5	4	90	76	10	39	75	74	70
					-	-	-								
MVE 21/3E-MICRO-M	MVE 21/36E-MICRO-M	F	145	25	Różne otwory mont. 25-40	92	6.5	4	110	76	10	39	75	74	70
					60	85	6.5								
MVE 41/3E-MICRO-M	MVE 41/36E-MICRO-M	F	161	25	Różne otwory mont. 25-40	92	6.5	4	110	76	10	39	75	74	70
					60	85	6.5								

UWAGA: Wymiary z grubym stopniem dokładności w odniesieniu do UNI 22768/1

Informacje te są dostarczane bez gwarancji, reprezentacji, zachęty lub licencji jakiegokolwiek rodzaju. Jest zgodny z najlepszą wiedzą OLI lub jest uzyskiwany ze źródeł uważanych za dokładne. OLI nie ponosi zatem odpowiedzialności prawnej. Najnowsze i najbardziej aktualne informacje są dostępne online.

» Klasa II Div.2 Grupa F, G T4
» Zgodne z UL 1004-1, UL 1004-3, UL60079-31, UL60079-0, CSA 60079-0, CSA 60079- 31, CSA 22,2 N ° 100, CSA 22.2 nr 77

MVO - Wibrator hydrauliczny

Wibrator MVO generuje drgania obrotowe o wysokiej częstotliwości dzięki układowi hydraulicznemu, który aktywuje mimośrodową masę.

Są bardzo wytrzymałe i łatwe w montażu. Nie wymagają żadnego połączenia elektrycznego ani pneumatycznego, a jedynie hydrauliczne.

MVO - WIBRATOR HYDRAULICZNY

ZASTOSOWANIE	Wywrotka - maszyna rolnicza - łyżka do kopania
PROSZEK	Higroskopijny - na mokro lepki i ziarnisty
ROZWIĄZYWANIE PROBLEMÓW	Odłączanie

CECHY

TRYB PRACY	Ciągły S1
CIŚNIENIE ROBOCZE	Od 70 barów do 120 barów (od 1,015 psi do 4,350 psi)
OBWÓD HYDRAULICZNY	Zawór kontroli przepływu + filtr (siatka 30-60 mikronów)
ROZMIAR SILNIKA	3,12 cm3 / okrągły
TEMPERATURA PRACY	Od -20 ° C do 60 ° C (od -4 ° F do 140 ° F)
LEPKOŚĆ OLEJU	Od 20 mm2 / s do 100 mm2 / s
TYP OLEJU HLP HV	(D w 51524) hydrauliczny olej mineralny
WYDAJNOŚĆ PRZEPŁYWU	2,24 l / min (700 rpm) - 9,6 l / min (3.000 rpm) - 19,2 l / min (6.000 rpm)
MAKSYMALNY POZIOM HAŁASU	80 dB(a)
SILNIK TYPU	XV-1M/3.2
TECHNOLOGIA	Hydrauliczny rotacyjny wibrator
MATERIAŁ	Korpus z żeliwa szarego (RAL 2004 malowany proszkowo)

UWAGA: Wymiary z grubym stopniem dokładności w odniesieniu do UNI 22768/1

Informacje te są dostarczane bez gwarancji, reprezentacji, zachęty lub licencji jakiegokolwiek rodzaju. Jest zgodny z najlepszą wiedzą OLI lub jest uzyskiwany ze źródeł uważanych za dokładne. OLI nie ponosi zatem odpowiedzialności prawnej. Najnowsze i najbardziej aktualne informacje są dostępne online.

» Zgodność z Dyrektywą Europejską

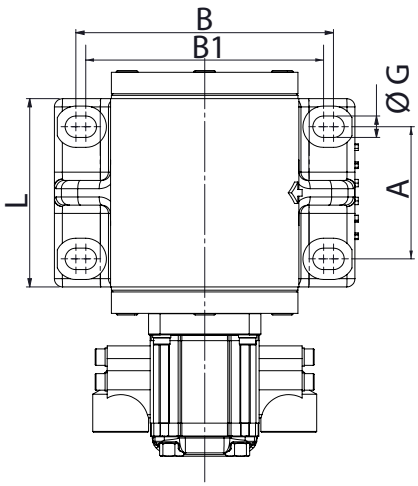

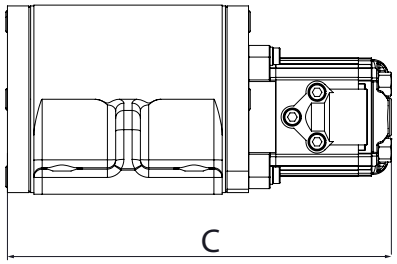

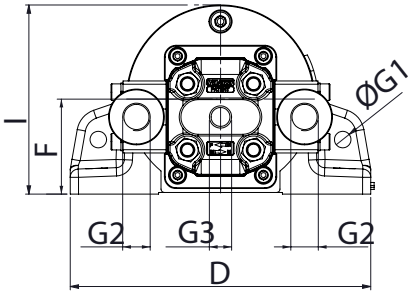

SPECYFIKACJE WYMIAROWE																							
A		B		B1		C		D		L		F		G		G1		G2	G3	I		Waga	
mm	in	mm	in	mm	in	mm	in	mm	in	mm	in	mm	in	mm	in	mm	in	BSPP	BSPP	mm	in	kg	lb
80	3,2	156	6,1	144	5,7	233	9,2	182	7,2	115	4,5	58	2,3	13	0,5	10	0,4	3/8''	1/4''	114,5	4,50	11	24

	DANE TECHNICZNE									
Model	Siła Wymuszająca				Moment Roboczy		Moment Statyczny		Ciśnienie Robocze	Max Ciśnienie
	3000 rpm		6000 rpm		kgcm	inlb	kgcm	inlb	bar	bar
	kg	lb	kg	lb					3000 rpm	6000 rpm
MVO 850	208	459	830	1830	4,12	3,57	2,06	1,78	70	120

ŻYWOTNOŚĆ ŁOŻYSK			
RPM	Siła Wymuszająca		Żywotność
	kg	lb	hrs
3000	208	459	>10.000
6000	830	1830	6.826

UWAGA: Wymiary z grubym stopniem dokładności w odniesieniu do UNI 22768/1

Informacje te są dostarczane bez gwarancji, reprezentacji, zachęty lub licencji jakiegokolwiek rodzaju. Jest zgodny z najlepszą wiedzą OLI lub jest uzyskiwany ze źródeł uważanych za dokładne. OLI nie ponosi zatem odpowiedzialności prawnej. Najnowsze i najbardziej aktualne informacje są dostępne online.

» Zgodność z Dyrektywą Europejską

Notatki:

Notatki:

WHEN YOU NEED IT, WHERE YOU NEED IT.

THE WORLDWIDE LEADER IN VIBRATION TECHNOLOGY

www.olivibra.com

OLI Siedziba Główna

VIA SPARATO, 14
41036 MEDOLLA (MO) - ITALY

+39 0535 41 06 11

INFO@OLIVIBRA.COM

OLI Vibrationstechnik GmbH

LONDONER STRASSE 22
65552 LIMBURG - DEUTSCHLAND

+49 (0) 6431 97136 0

OLI@OLIGMBH.DE

ODPOWIEDZIALNY ZA POLSKĘ
WOJCIECH KWICZALA

MOB.+48 602 333 911
W.KWICZALA@OLIGMBH.DE

OLI worldwide

OLI Australia
OLI Brazil
OLI China
OLI France
OLI Germany
OLI India
OLI Indonesia
OLI Italy
OLI Korea
OLI Malaysia
OLI Malta
OLI Mexico
OLI Middle East
OLI Nordic
OLI Poland
OLI Russia
OLI South Africa
OLI Spain
OLI Thailand
OLI Turkey
OLI UK
OLI USA
OLI Vietnam

OLI