WOLONG 卧龙

随 时 随 地　　如 您 所 需

全 球 振 动 技 术 的 领 导 者

助流产品

相关产品系列

助流气碟

旋转型气动振动器

直线型气动振动器

气 锤

阻旋式料位器

混凝土振动棒

变 频 器

侧板电机

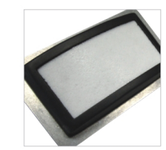

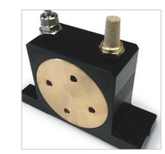

地址：中国浙江省绍兴市上虞区人民西路1801号
电话：+86-575-82176722
传真：+86-575-82176599
邮编：312300
邮箱：winfo@wolong.com
网址：www.oli-wolong.com

版本号：V20.11　注：产品资料因不断发展而有所变更,欧力-卧龙保留最后权利

OLI

a **WOLONG** *company*

中 意 合 资 ： 绍 兴 欧 力 — 卧 龙 振 动 机 械 有 限 公 司

SINO-ITALIAN JOINT VENTURE:SHAOXING OLI-WOLONG VIBRATOR CO.,LTD.

微信公众号　　网站

为什么选择助流产品？

现状

由于粉体的特性，他们容易附着在料斗，简仓，斜槽，管道，罐体等容器的内壁上。

问题

任何细微变动如下料口开启，表面粗糙，弯曲弯角，容器或物料形状都可能会减缓物料的流动，从而造成浪费。

解决方案

助流产品不仅能够解决由于设计错误或粉体颗粒特性引起的问题，还能提高工序效率和设备的安全性。

助流产品应用在哪里？

行业

食品	水泥	汽车
玻璃	肥料	医药
塑料	农业	空气处理
采矿	化工	动物饲料

应用

料斗	管道	振动给料机
简仓	筛网	滑坡和斜槽
脱粒机	翻斗挂车	

优点

安全	经济	高性能
坚实	易安装	高生产率
可靠	全球交付	

智能粉体处理

50多年的物料处理经验使得欧力成为该领域客户的理想合作伙伴。

欧力拥有一大批专家致力于研究该领域各种应用和物料问题并为客户提供最佳解决方案。

欧力从整体角度分析问题：被处理的粉体类型，环境状况和工序类型。欧力总是把客户需求放在首位。

通过欧力全球销售网络，客户可以在世界上50多个国家快速购买到我们的产品。

产品总览

内置式
（直接与物料接触）

空气器
- 助流气碟 VB
- 助流气垫 I100
- 助流气嘴 U

喷气器
- 气枪 PG

外置式
（不与物料接触）

直线气动振动器
- 单次冲击 PS
- 连续冲击 P
- 缓冲式 K-F

旋转气动振动器
- 滚珠型 S
- 滚柱型 OR
- 涡轮型 OT

振动电机
- 2极单相、三相 MICRO
- 2极单相、三相 MVE
- 直流电机 MVE DC24/12

液压振动器
- 液压 MVO 850

空气器

	产品系列	应用	粉体	特征	优点
	助流气碟 **VB**	料 斗 筒 仓 管 道 干粉罐车 干粉轨道车	干性微型粉体 水 泥 淀 粉 石 灰 面 粉 颜 料 咖 啡 塑 料 糖	适用于食品和化工行业	经 济 易安装 高 效 耐 用 可选择两种型号 （微型和标准型） 可从仓壁外直接安装
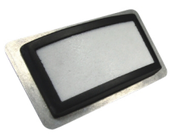	助流气垫 **I100**	料 斗 筒 仓	适用于水泥，石灰	低耗气量（0.2 bar气压） 形成流化床	经济 易安装 可提供外面安装的安装板
	助流气嘴 **U**	料 斗 筒 仓	适用于水泥，石灰	低耗气量（0.2 bar气压） 形成流化床	经济 易安装 设计紧凑 可随时安装

应 用

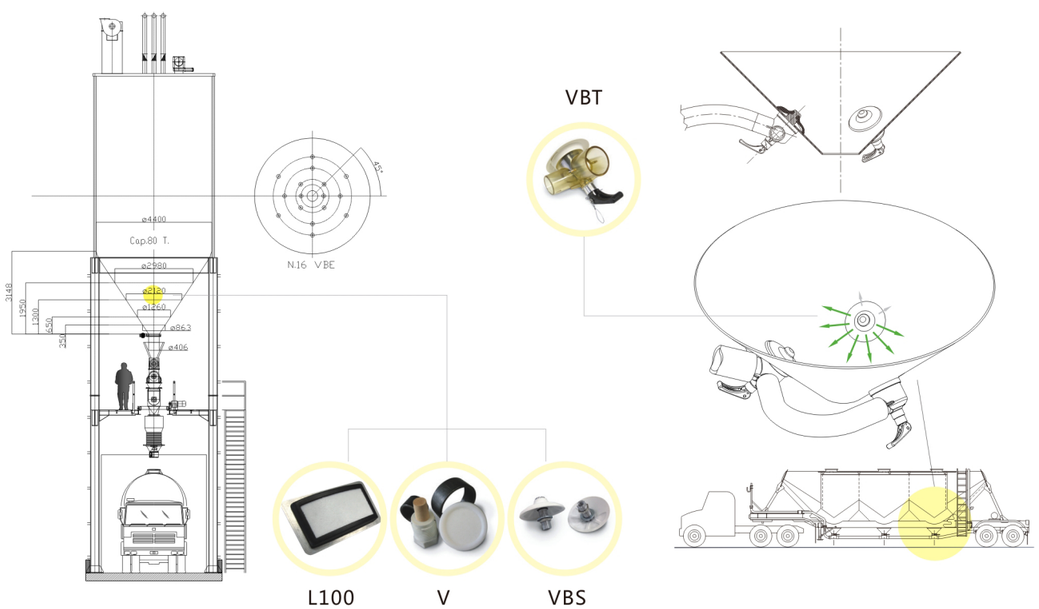

VB系列气碟

技术数据表

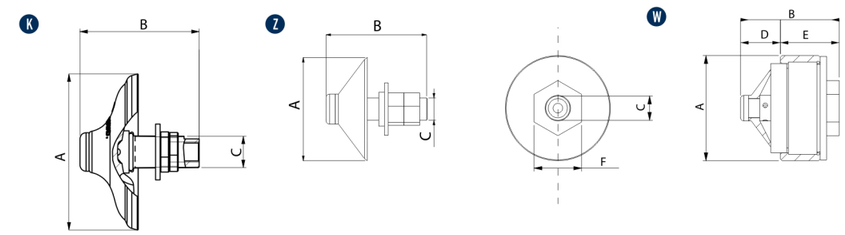

型号	图号	膜的颜色	阀杆材料	耗气量 0.8 bar (11.6 psi) l/min*	耗气量 0.8 bar (11.6 psi) Cfm	耗气量 2 bar (29 psi) l/min*	耗气量 2 bar (29 psi) Cfm	耗气量 4 bar (58 psi) l/min*	耗气量 4 bar (58 psi) Cfm	耗气量 6 bar (87 psi) l/min*	耗气量 6 bar (87 psi) Cfm	工作温度 °C Min.	工作温度 °C Max.	工作温度 °F Min.	工作温度 °F Max.
VBS	K	白	铝	600	21.1	800	28.2	950	33.5	1150	40.6	-40	170	-40	338
VBSI	K	白	不锈钢	600	21.1	800	28.2	950	33.5	1150	40.6	-40	170	-40	338
VBSIHT	K	红	不锈钢	600	21.1	800	28.2	950	33.5	1150	40.6	-40	235	-40	455
VBSIMD	K	蓝	不锈钢	600	21.1	800	28.2	950	33.5	1150	40.6	-40	170	-40	338
VBSME	W	白	尼龙	130	4.6	150	5.3	-	-	-	-	-40	80	-40	176
VBSM	Z	白	铝	150	5.3	200	7.1	-	-	-	-	-40	170	-40	338
VBSMI	Z	白	不锈钢	150	5.3	200	7.1	-	-	-	-	-40	170	-40	338
VBSMIHT	Z	红	不锈钢	150	5.3	200	7.1	-	-	-	-	-40	235	-40	455
VBSMIMD	Z	蓝	不锈钢	150	5.3	200	7.1	-	-	-	-	-40	170	-40	338

*表示在额定压力下的总空气消耗量

型号	图号	尺寸规格 A mm	A in	B mm	B in	C BSPP	D mm	D in	E mm	E in	F mm	F in
VBS	K	104	4.1	79	3.1	1/2	-	-	-	-	-	-
VBSI	K	104	4.1	79	3.1	1/2	-	-	-	-	-	-
VBSIHT	K	104	4.1	79	3.1	1/2	-	-	-	-	-	-
VBSIMD	K	104	4.1	79	3.1	1/2	-	-	-	-	-	-
VBSME	W	66	2.6	62	2.5	3/8	25	1	37	1.5	30	1.2
VBSM	Z	55	2.2	54	2.1	1/4	-	-	-	-	-	-
VBSMI	Z	55	2.2	54	2.1	1/4	-	-	-	-	-	-
VBSMIHT	Z	55	2.2	54	2.1	1/4	-	-	-	-	-	-
VBSMIMD	Z	55	2.2	54	2.1	1/4	-	-	-	-	-	-

应用	料斗和简仓，管，拖车罐
粉体	干，细，颗粒
作用	防止搭桥和鼠洞现象

性 能

工作制	间断式
工作压力	2bar-6bar（29psi-87psi），VBM-VBIM 1bar-2bar(14.5psi-29psi)
气动回路	消音器+助流控制阀
气源标准	等级5.4.1
工作温度	VB-VBI-VBM-VBIM -40℃~170℃(-40℉~338℉)，VBE -40℃~80℃(-40℉~176℉)
技术	产生振动流化效果
材质	硅胶膜（食品级），铝/不锈钢阀杆，三元乙丙橡胶垫片，带铁杆的尼龙机座（VBE）

可 选

外部安装版	可选
高温碟	红色(235℃)
金属探测碟	黑色

I100助流气垫

技术数据表

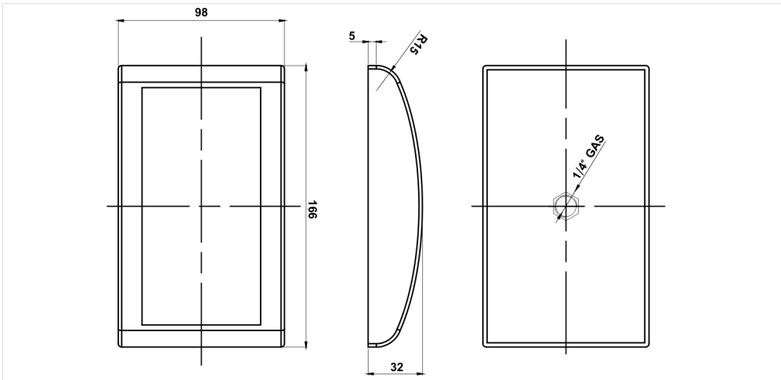

	性 能	
I100	耗气量	
	0.2 bar (2.9 psi)	
	L/min	Cfm
	2	0.07

应用	料斗和简仓
粉体	细粉和粉尘（水泥和石灰）
作用	防止搭桥和鼠洞现象

性 能

工作制	间断式
工作压力	0.2bar（2.9psi）
气动回路	消音器+助流控制阀
气源标准	等级5.4.1
工作温度	-20℃~80℃（-4℉~176℉）
技术	产生流化效应
材质	防冻的塑料消音器，聚苯乙烯壳体

U系列气嘴

技术数据表

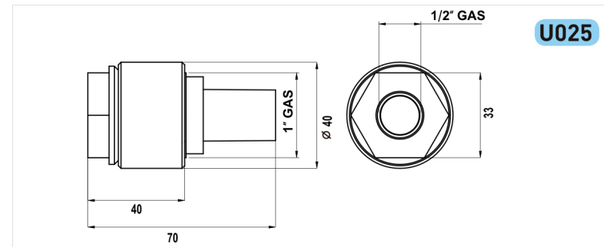

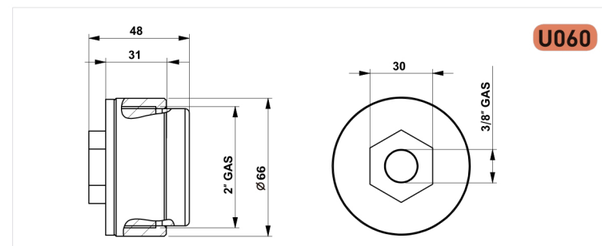

	性 能	
U025	耗气量	
	0.2 bar (2.9 psi)	
	L/min	Cfm
	0.83	0.03

U060	耗气量	
	1 bar (14 psi)	
	L/min	Cfm
	30	1.1

应用	料斗和简仓，管道
粉体	细粉和粉尘（水泥和石灰）
作用	防止搭桥和鼠洞现象

性 能

工作制	间断式
工作压力	0.2bar-1bar（2.9psi-14psi)
气动回路	消音器+助流控制阀
气源标准	等级5.4.1
工作温度	-20℃~80℃(-4℉~176℉)
技术	产生流化效应
材质	U060-碳钢环、防冻塑料消音器、聚苯乙烯壳体、聚乙烯壳体 U025-碳钢环、防冻铜消音器

喷气器

产品系列	应用	粉体	特征	优点
气枪 **PG**	料斗 简仓	大颗粒 不规则粉体 纤维性粉体 碎片 木纤维 纺织纤维 纸 塑料 糠	设计紧凑，配有电磁阀。 高压产生的气炮能有效清理简仓内壁。	适合破坏拱桥 经济 易安装 低耗气量 提供安装底板
组合气锤 **PJ**	料斗 简仓	石灰和陶瓷粉体 水泥 灰 谷物 肥料 洗涤剂 颜料 粘土 氧化物	设计紧凑，配有电磁阀。组合了喷气和单次冲击效果，能完美消除拱桥和鼠洞阻塞现象	高效 易安装 组合效果 创新 提供安装底板

应 用

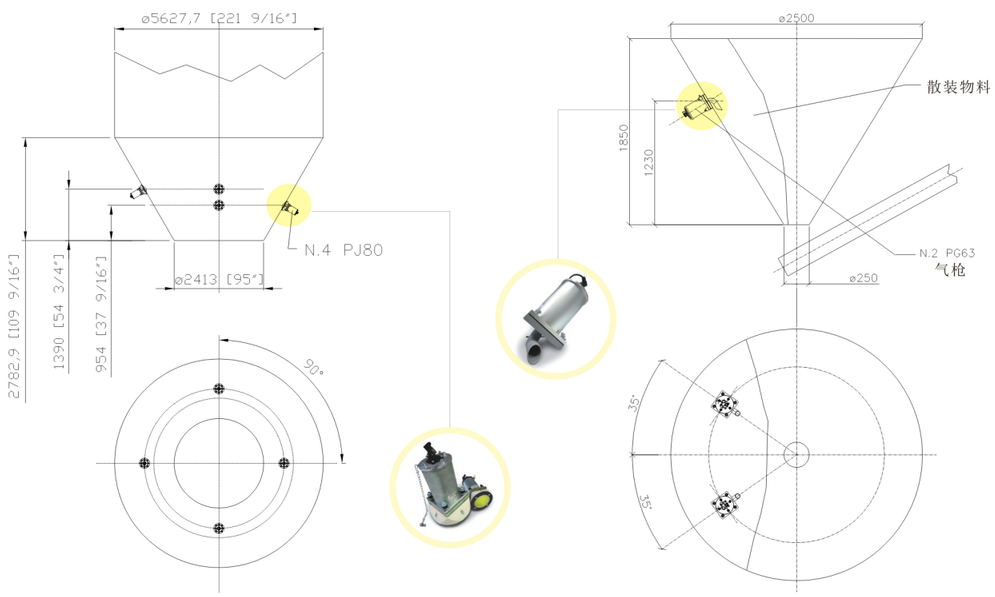

PG系列气枪

技术数据表

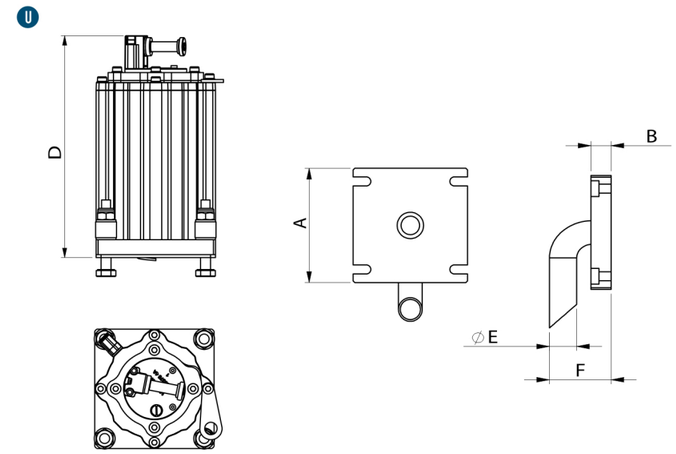

型号	空气消耗 每周期升 3 bar	43 psi	6 bar	87 psi	气管直径 mm	in	进风口 BSPP
PG 40	2.6		4.6		8	0.3	1/8" BSPP
PG 63	6.4		11.6		8	0.3	1/4" BSPP
PG 80	12.5		21		8	0.3	1/4" BSPP

型号	图号	尺寸规格 A mm	A in	B mm	B in	D mm	D in	E Ø	F mm	F in	重量 Kg	重量 lb
PG 40	U	130	5.12	20	0.78	223	8.77	27	61	2.40	6	13.22
PG 63	U	163	6.41	20	0.78	263	10.35	42	88	3.46	14	30.86
PG 80	U	200	7.87	25	0.98	318	12.52	48	104	4.09	21	46.30

应用	料斗和简仓
粉体	大尺寸、不规则、纤维粉尘和碎片
作用	防止搭桥和鼠洞现象

性 能

工作制	间断式
工作压力	3bar-6bar (43psi-87psi)
气动回路	消音器+流量控制阀
气源标准	等级5.4.1
工作温度	-20℃~80℃(-4℉~176℉)
噪音级别	105db (A)
技术	高压气流

可 选

定时器	可调范围为30sec~45min
多种电压可选	24V(AC/DC)~230V
纯气动部件 (不含电气部件)	可选

内置式应用

PJ系列组合气锤

技术数据表

外形尺寸				
型号	PJ			
	a	b	c	Ød
	mm	mm	mm	mm
PJ 40	130	220	306	170
PJ 63	160	260	363	222
PJ 80	200	308	435	280

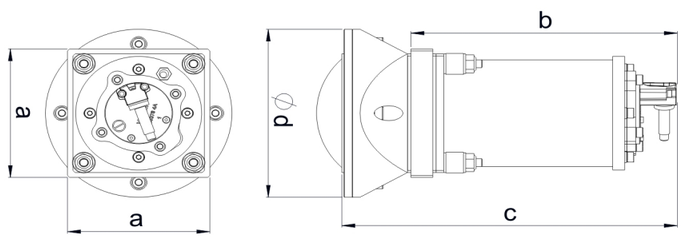

性能								
型号	能量	激振力	能量	激振力	耗气量		气管直径	接头
	J	N	J	N	Nl		mm	Inch GAS
	3 bar		6 bar		3 bar	6 bar		
PJ 40	8.4	199	18.1	429	3.6	5.3	6	1/8" GAS
PJ 63	28.8	589	62	1268	6.4	11.6	8	1/4" GAS
PJ 80	59.2	846	153	2186	12.5	21	8	1/4" GAS

应用	料斗和筒仓
粉体	细粉和粉尘
作用	防止搭桥和鼠洞现象

性 能

工作制	间断式
工作压力	3bar-6bar (43psi-87psi)
气动回路	消音器+流量控制阀
气源标准	等级5.4.1
工作温度	-20℃~80℃(-4℉~176℉)
噪音级别	125db (A)
技术	单次作用+高压气流

可 选

定时器	可调范围为30sec~45min
多种电压可选	24V(AC/DC)~230V
纯气动部件 (不含电气部件)	可选

外置式应用

直线气动振动器

	产品系列	应用	粉体	特征	优点
	气锤 **PS**	料斗,简仓 存储系统	吸湿性粉体 面粉，石灰 洗涤剂，水 磷酸盐，粘土 肥料，颜料	强大的冲击力能消除拱桥或鼠洞阻塞现象。 Atex II3D T85 °C	经济，高效 低耗气量 对料斗结构没有冲击 多电压，合成电磁阀 计时器
	连续冲击式 **P**	料斗，简仓 管道，翻斗挂车 铁路推车 盐粒撒布车	吸湿性、潮湿粉体 矿泥，面粉 铸造砂，沙子 动物饲料，盐	设计坚实紧凑，适用于高温环境 Atex II2GD T200 °C	低耗气量 高效 适用于高温和室外环境应用
	活塞式 **K**	料斗，简仓 管道，罐体 振动给料机， 振动台和振动渠 压实	吸湿性粉体,粉尘,颗粒 骨料，塑料 动物饲料 食品	适用于食品或化工行业应用， 适用于粉尘环境 Atex II2GD T135°C	经济 安静 低耗气量 易安装
	活塞可调式 **F**	简仓 斜槽 振动给料机， 振动台和振动渠	吸湿性粉体,粉尘,颗粒	可替代K系列 设计新颖紧凑 可选不同形状和套管材料 振幅和激振力可调 Atex II2GD T210°C	经济 安静 低耗气量 易安装 激振力和频率可调

应 用

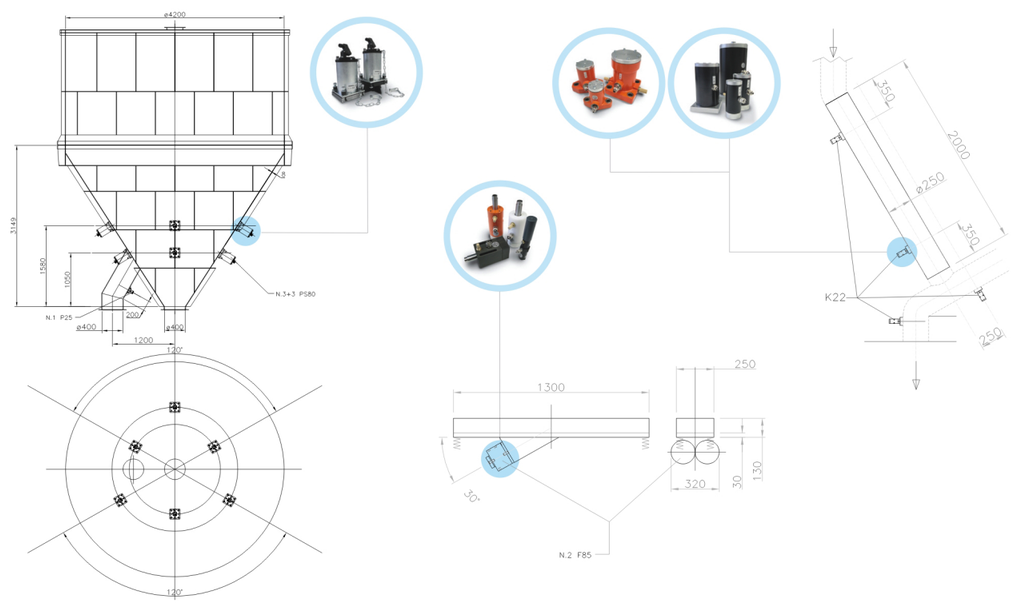

PS系列气锤

技术数据表

型号	外形尺寸 A型（料壁≤3mm） a	b	c	d	M
	mm	mm	mm	mm	Kg
PS 40	160	80	302	223	7.6
PS 63	200	95	357	263	16.8
PS 80	250	119	430	318	26.5

Type	外形尺寸 B型（料壁＞3mm） a	b	c	d	M
	mm	mm	mm	mm	Kg
PS 40	130	20	242	223	6.0
PS 63	163	20	282	263	14.0
PS 80	200	25	336	318	21.0

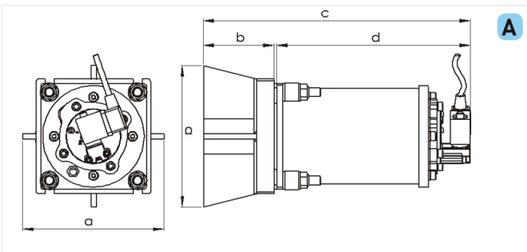

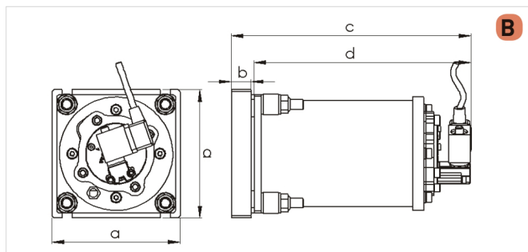

型号	性能 能量 J 3 bar	激振力 N 3 bar	能量 J 6 bar	激振力 N 6 bar	耗气量 L/cycle 3 bar	耗气量 L/cycle 6 bar	气管直径 mm	接头 Inch BSPP
PS 40	8.4	199	18.1	429	2.6	4.6	8	1/8″ BSPP
PS 63	28.8	589	62	1268	6.4	11.6	8	1/4″ BSPP
PS 80	59.2	846	153	2186	12.5	21	8	1/4″ BSPP

应用	料斗和筒仓
粉体	吸湿性
作用	防止搭桥和鼠洞现象

性 能

工作制	间断式
工作压力	3bar-6bar（43psi-87psi）
气动回路	消音器+流量控制阀
气源标准	等级5.4.1
工作温度	-20℃~80℃(-4℉~176℉)
噪音级别	125db（A）
技术	单次作用

可 选

板（ATEX认证）	Ⅱ3D CT85℃
定时器	可调范围为30sec~45min
多种电压可选	24V(AC/DC)~230V
纯气动部件（不含电气部件）	可选

P系列冲击式气动振动器

技术数据表

型号	图号	A mm	A in	A1 mm	A1 in	B mm	B in	C mm	C in	D mm	D in	E mm	E in	E1 mm	E1 in	F mm	F in	G mm	G in	H mm	H in	P	L mm	L in	M	N mm	N in	总重 Kg	总重 lb
P25	1	92	3.62	98	3.90	115	4.52	85	3.34	70	2.75	21	0.80	27	1.06	13	0.51	58	2.28	30	1.18	1/4″	10.5	0.41	1/4″	25	0.98	2.2	4.9
P40	1	121	4.76	127	5.00	148	5.8	110	4.33	91	3.58	25	1.00	31	1.22	17	0.67	75	2.95	45	1.77	3/8″	16	0.63	3/8″	35	1.37	4.5	9.9
P60	2	163	6.41	173	6.4	138x142	5.4x5.5	99x99	3.9x3.9	125	4.92	28	1.1	38	1.50	17	0.67	115	4.52	60	2.36	1/2″	27	1.06	2x1/2″	60	2.36	11	24.3

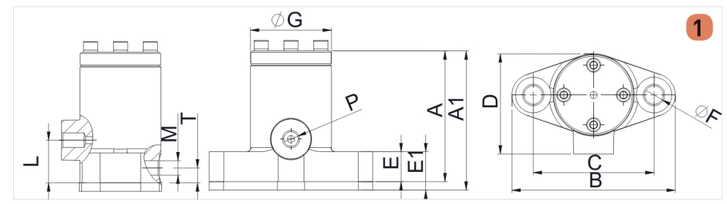

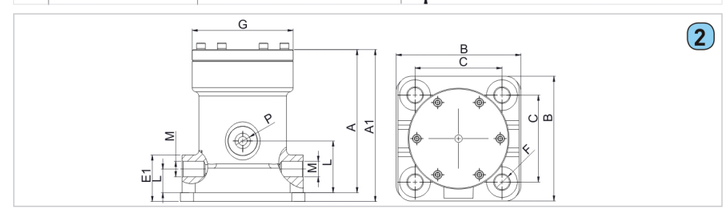

型号	性能 2 BAR - 29 PSI 振次 V/min	激振力 N	激振力 lb	动态力矩 Kg*cm	动态力矩 in*lb	耗气量 L/min	耗气量 Cfm	4 BAR - 58 PSI 振次 V/min	激振力 N	激振力 lb	动态力矩 Kg*cm	动态力矩 in*lb	耗气量 L/min	耗气量 Cfm	6 BAR - 87 PSI 振次 V/min	激振力 N	激振力 lb	动态力矩 Kg*cm	动态力矩 in*lb	耗气量 L/min	耗气量 Cfm
P25	2500	294	66.1	0.43	0.37	55	1.94	3800	680	152.9	0.43	0.37	80	2.83	4500	954	214.5	0.43	0.37	125	4.4
P40	1650	484	108.8	1.63	1.41	70	2.50	2200	860	193.3	1.63	1.41	120	4.24	2800	1396	313.8	1.63	1.41	150	5.3
P60	1200	1296	291.3	4.11	3.57	100	3.53	1600	2304	517.9	4.11	3.57	250	8.83	1900	3250	730.6	4.11	3.57	300	10.6

应用	料斗和筒仓，撒盐车，翻斗挂车，轨道车
粉体	吸湿性，潮湿，粘性
作用	防止搭桥和鼠洞现象

性 能

工作 制	连续式
工作压力	2bar-6bar（29psi-87psi）
气动回路	消音器+流量控制阀+润滑+三通或二通阀
气源标准	等级5.4.1
工作温度	-20℃~200℃(-4℉~39℉)
噪音级别	100db（A）
技术	活塞缓冲式
材质	喷粉，灰口铸铁机座，铝合金盖板

ATEX	Ⅱ2D CT[X]/Ⅱ2G CT[X]
安全铁链	可选

K系列活塞内置式气动直线振动器

技术数据表

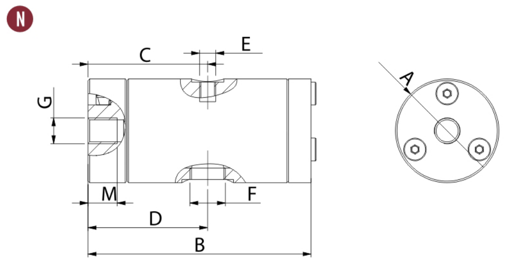

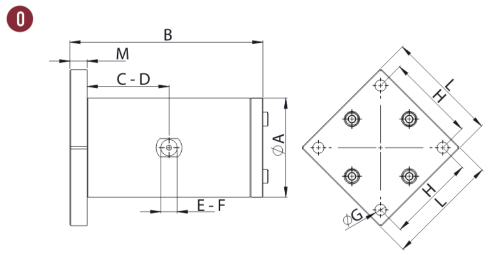

型号	图号	AØ		B		C		D		E	F	GØ	H		L		M		重量	
		尺寸规格																		
		mm	in	mm	in	mm	in	mm	in	IN	OUT		mm	in	mm	in	mm	in	kg	lb
K 15 - K 15 LF	N	32	1.3	69	2.7	37	1.5	37	1.5	M5	1/8" BSPP	M8	/	/	/	/	9	0.4	0.2	0.4
K 22 - K 22 LF	N	45	1.8	105	4.1	56	2.2	56	2.2	1/8"BSPP	1/8" BSPP	M10	/	/	/	/	13	0.5	0.5	1.1
K 30 - K 30 LF	N	60	2.4	116	4.6	62	2.4	62	2.4	1/4" BSPP	1/4" BSPP	M12	/	/	/	/	13	0.5	1.0	2.3
K 45 - K 45 LF	O	80	3.2	151	5.9	78	3.1	78	3.1	1/4" BSPP	3/8" BSPP	ø 8.5	72	2.8	90	3.5	15	0.6	2.9	6.3
K 60 - K 60 LF	O	115	4.5	224	8.8	115	4.5	115	4.5	1/2" BSPP	1/2" BSPP	ø 13	102	4.0	130	5.1	20	0.8	4.6	10.1

LF=无油润滑

型号	2 BAR (29 PSI)							4 BAR (58 PSI)							6 BAR (87 PSI)						
	振次	激振力		动态力矩		耗气量		振次	激振力		动态力矩		耗气量		振次	激振力		动态力矩		耗气量	
	VPM	N	lb	kgcm	inlb	l/min*	cfm	VPM	N	lb	kgcm	inlb	l/min*	cfm	VPM	N	lb	kgcm	inlb	l/min*	cfm
K 15	5040	33.4	7.5	0.02	0.02	9	0.3	5880	45.4	10.2	0.02	0.02	15	0.5	6720	59.4	13.3	0.02	0.02	21	0.7
K 22	2880	95.4	21.4	0.21	0.18	32	1.1	3480	139.3	31.3	0.21	0.18	50	1.8	4080	191.5	43.0	0.21	0.18	73	2.6
K 30	2640	171.8	38.6	0.45	0.39	45	1.6	3120	239.9	53.9	0.45	0.39	90	3.2	3720	341.1	76.7	0.45	0.39	140	4.9
K 45	1920	390.9	87.8	1.94	1.68	56	2.0	2400	610.8	137.3	1.94	1.68	125	4.4	2580	705.9	158.6	1.94	1.68	194	6.8
K 60	1260	722.6	162.4	8.31	7.21	70	2.7	1560	1107.7	248.9	8.31	7.21	125	4.4	2160	2123.7	477.3	8.31	7.21	202	7.1
K 15 LF	5040	33.4	7.5	0.02	0.02	9	0.3	5880	45.4	10.2	0.02	0.02	15	0.5	6720	59.4	13.3	0.02	0.02	21	0.7
K 22 LF	2880	81.8	18.4	0.18	0.16	32	1.1	3480	119.4	26.8	0.18	0.16	50	1.8	4080	164.1	36.9	0.18	0.16	73	2.6
K 30 LF	2640	160.3	36.0	0.42	0.36	45	1.6	3120	223.9	50.3	0.42	0.36	90	3.2	3720	318.4	71.5	0.42	0.36	140	4.9
K 45 LF	1920	394.2	88.6	1.95	1.69	56	2.0	2400	615.9	138.4	1.95	1.69	125	4.4	2580	711.7	159.9	1.95	1.69	194	6.8
K 60 LF	1260	722.6	162.4	8.31	7.21	70	2.7	1560	1107.7	248.9	8.31	7.21	125	4.4	2160	2123.7	477.3	8.31	7.21	202	7.1

LF=无油润滑
*以l/min表示在额定压力下的总耗气量。

应用　料斗和筒仓，压实，振动给料机，振动台，振动渠
粉体　吸湿性，粉尘，颗粒
作用　分离，压实

性 能

工作制　连续式
工作压力　2bar-6bar (29psi-87psi)
气动回路　消音器+流量控制阀+润滑+三通或二通阀
气源标准　等级5.4.1
工作温度　-20℃~130℃(-4℉~266℉)
噪音级别　80db (A)
技术　活塞缓冲式
材质　喷粉，灰口铸铁机座，铝合金盖板

ATEX　Ⅱ2D CT[X]/Ⅱ2G CT[X]
材质　铝合金机座

F系列活塞外置式气动直线振动器

技术数据表

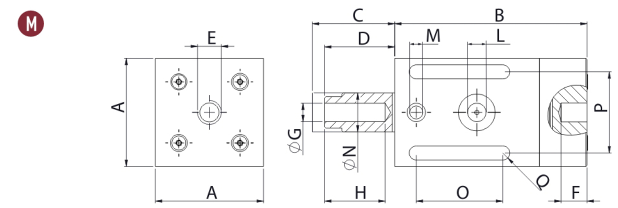

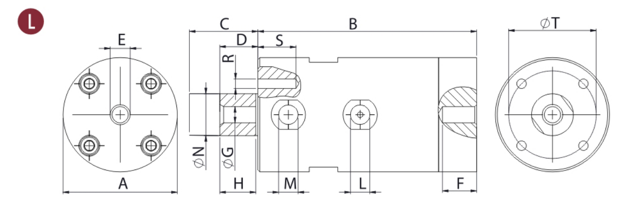

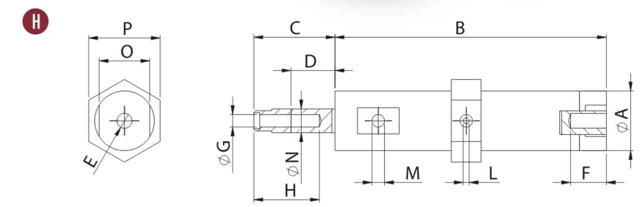

型号	图号	A		B		C		D		E	F		G	H		I		L	M	N		O		P		Q		R	S		T		重量	
		尺寸规格																																
		mm	in	mm	in	mm	in	mm	in		mm	in		mm	in	mm	in	IN	OUT	mm	in	mm	in	mm	in	mm	in		mm	in	mm	in	kg	lb
F8	H	20	0.8	91	3.6	30	1.2	5	0.2	M6	10	0.4	M5	20	0.8	7	0.3	M5	M5	8	0.3	17	0.7	24	0.9	/	/	/	/	/	/	/	0.1	0.2
F15	L	50	2.0	115	4.5	41	1.6	7	0.3	M10	15	0.6	M10	15	0.6	13	0.5	1/8" BSPP	1/8" BSPP	15	0.6	12	0.5	/	/	36	1.4	M6	18	0.70	36	1.4	1.5	3.3
F15P	L	50	2.0	115	4.5	39	1.5	9	0.4	M10	15	0.6	M10	22	0.9	13	0.5	1/8" BSPP	1/8" BSPP	16	0.6	/	/	/	/	/	/	M6	12	0.47	36	1.4	0.5	1.1
F18	M	50	2.0	89	3.5	32	1.3	10	0.4	M10	10	0.4	M10	26	1.0	12	0.5	1/8" BSPP	1/8" BSPP	18	0.7	40	1.6	38	1.5	7	0.3	/	/	/	/	/	0.6	1.3
F25	L	60	2.4	115	4.5	45	1.8	10	0.4	M10	15	0.6	M10	15	0.6	19	0.8	1/4" BSPP	1/4" BSPP	22	0.9	15	0.6	/	/	46	1.8	M6	18	0.70	46	1.8	2.3	5.1
F40	L	85	3.4	140	5.5	57	2.2	13	0.5	M16	17	0.7	M16	20	0.8	36	1.4	1/4" BSPP	3/8" BSPP	40	1.6	20	0.8	/	/	65	2.6	M6	16	0.62	65	2.6	5.7	12.5
F85	L	160	6.3	122	4.8	52	2.1	22	0.9	M20	30	1.2	M20	30	1.2	/	/	3/8" BSPP	2x3/8" BSPP	85	3.3	/	/	/	/	/	/	M10	/	/	140	5.5	16.5	36.3

型号	2 BAR							4 BAR							6 BAR						
	振次	激振力		动态力矩		耗气量		振次	激振力		动态力矩		耗气量		振次	激振力		动态力矩		耗气量	
	V/min	N	lb	kgcm	inlb	l/min*	cfm	V/min	N	lb	kgcm	inlb	l/min*	cfm	V/min	N	lb	kgcm	inlb	l/min*	cfm
F8	2020	9.1	2	0.04	0.04	7	0.2	2950	19.3	4.3	0.04	0.04	19	0.7	3600	28.8	6.5	0.04	0.04	28	1.0
F15	2280	75.7	17	0.27	0.23	20	0.7	2520	92.5	20.8	0.27	0.23	38	1.3	2820	115.9	26	0.27	0.23	67	2.4
F15P	1920	54.5	12.3	0.27	0.23	20	0.7	2160	69.0	15.5	0.27	0.23	42	1.5	2340	81	18.2	0.27	0.23	80	2.8
F18	2070	71.8	16.1	0.31	0.27	29	1.0	2520	106.4	23.9	0.31	0.27	55	1.9	3300	182.5	41	0.31	0.27	100	3.5
F25	1860	108	24.3	0.57	0.49	32	1.1	2040	129.9	29.2	0.57	0.49	60	2.1	2220	179.8	40.4	0.57	0.49	105	3.7
F40	1380	259.6	58.3	2.49	2.16	80	2.8	1560	331.8	74.6	2.49	2.16	190	6.7	1740	412.8	92.8	2.49	2.16	320	11.2
F85	1680	2137.2	480.3	13.82	12.00	240	8.4	1980	2968.6	667.1	13.82	12.00	390	13.7	2280	3936.3	884.6	13.82	12.00	580	20.4

*以l/min表示在额定压力下的总耗气量。

应用　振动给料机，振动台，振动渠
粉体　吸湿性，粉尘，颗粒
作用　分离，压实

性 能

工作制　连续式
工作压力　2bar-6bar (29psi-87psi)
气动回路　消音器+流量控制阀+润滑+三通或二通阀
气源标准　等级5.4.4 (F15P-F18Q 等级5.4.1)
工作温度　-20℃~200℃(-4℉~392℉)，F15P -20℃~100℃(-4℉~212℉)
噪音级别　80db (A)
技术　活塞缓冲式

ATEX　Ⅱ2D CT[X]/Ⅱ2G CT[X]
材质　灰口铸铁机座 (喷粉)
F15P：尼龙机座和铝合金盖板
F18:铝合金机座 (方形)

旋转气动振动器

	产品系列	应用	粉体	特征	优点
	滚珠型 **S**	料斗 简仓 管道 斜槽 压实	干性粉体颗粒 塑料 沙子 灰 水泥 石灰	除尘 适用于室外应用 抗氧化 Atex II2GD T210°C	经济 低耗气量 高频振动
	滚柱型 **OR**	料斗 简仓 管道 斜槽 混凝土密实	吸湿性粉体 水泥 混凝土 沙子 铸造砂	设计紧凑坚实 适用于室外应用 抗氧化 Atex II2GD T210°C	激振力大 低耗气量 高频振动 适用于高温环境
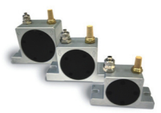	涡轮型 **OT**	料斗 简仓 管道 斜槽	食品粉体 糖 碳酸盐 磷酸盐 钠	适用于食品和医药行业应用 抗氧化 Atex II2GD T125°C	高性能 安静 低耗气量

应 用

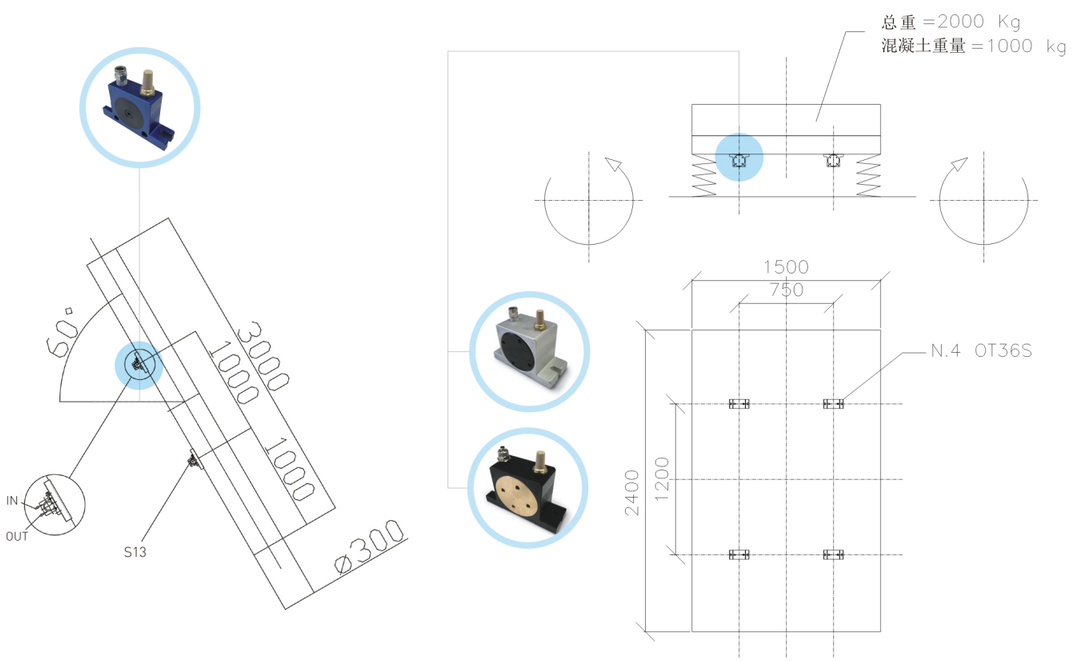

S系列滚珠型气动振动器

技术数据表

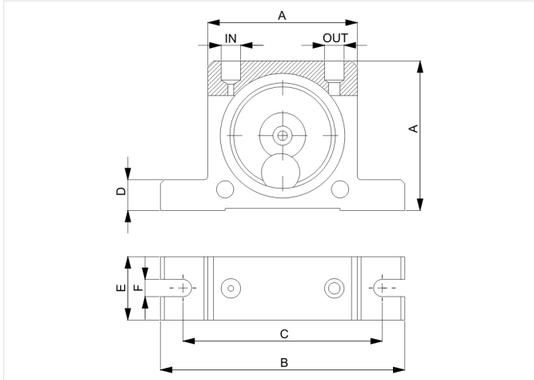

型号	外形尺寸														
	A		B		C		D		E		F		IN-OUT	总重	
	mm	inch	mm	inch	mm	inch	mm	inch	mm	inch	mm	inch		Kg	lbs
S8	50	1.97	86	3.39	68	2.68	12	0.47	20	0.79	7	0.28	1/8"BSPP	0.13	0.29
S10															
S13	65	2.56	113	4.45	90	3.54	16	0.63	25	0.98	9	0.35	1/4"BSPP	0.26	0.57
S16									28	1.10				0.30	0.66
S20	80	3.15	128	5.04	104	4.09	16	0.63	33	1.30	9	0.35	1/4"BSPP	0.53	1.17
S25									38	1.50				0.63	1.39
S30	100	3.94	160	6.30	130	5.12	20	0.79	45	1.77	11	0.43	3/8"BSPP	1.13	2.49
S36									50	1.97				1.34	2.95

型号	性能														
	振次			激振力						耗气量					
	Vpm			2bar = 29psi		4bar = 58psi		6bar =87 psi		2bar = 29psi		4bar = 58psi		6bar =87 psi	
	2bar = 29psi	4bar = 58psi	6bar =87 psi	Kg	lbs	Kg	lbs	Kg	lbs	l/min	CF/min	l/min	CF/min	l/min	CF/min
S8	25500	31000	35000	13	29	26	57	36	79	83	2.9	145	5.1	195	6.9
S10	22500	28000	34000	25	55	47	103	71	156	92	3.2	150	5.3	200	7.1
S13	15000	18500	22500	32	70	55	121	87	191	94	3.3	158	5.6	225	7.9
S16	13000	17000	19500	45	99	80	176	110	242	122	4.3	200	7.1	280	9.9
S20	10500	14500	16500	72	158	122	268	172	378	130	4.6	230	8.1	340	12.0
S25	9200	12200	14000	93	205	157	345	205	451	160	5.7	290	10.2	425	15.0
S30	7800	9700	12500	151	332	247	543	321	706	215	7.6	375	13.2	570	20.1
S36	7300	9000	10000	206	453	315	693	405	891	260	9.2	475	16.8	675	23.8

应用	料斗和简仓，筛，振动台，斜槽
粉体	干粉，颗粒
作用	减少摩擦，分离

性 能

工作制	连续式
工作压力	2bar-6bar (29psi-87psi)
气动回路	消音器+流量控制阀+润滑+三通或二通阀
气源标准	等级5.4.4
工作温度	-20℃~150℃(-4℉~302℉)
噪音级别	90db (A)
技术	旋转式振动，高频

ATEX	Ⅱ2D CT[X]/Ⅱ2G CT[X]
材质	铝合金机座和锌盖板

OR系列滚珠型气动振动器

技术数据表

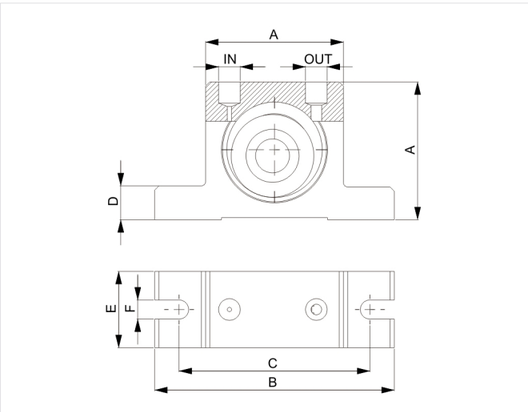

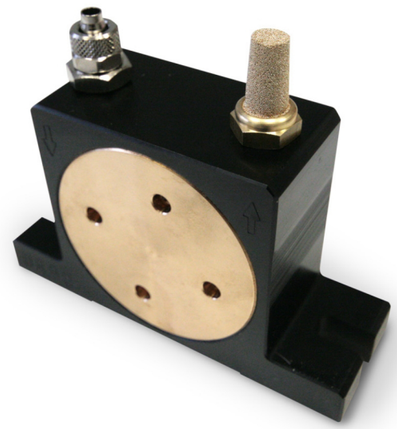

型号	外形尺寸														
	A		B		C		D		E		F		IN-OUT	总重	
	mm	inch	mm	inch	mm	inch	mm	inch	mm	inch	mm	inch		Kg	lbs
OR50	50	1.97	86	3.39	68	2.68	12	0.47	30	1.18	7	0.28	1/8" BSPP	0.37	0.81
OR65	65	2.56	113	4.45	90	3.54	16	0.63	36	1.42	9	0.35	1/4" BSPP	0.76	1.67
OR80	80	3.15	128	5.04	102	4.02	16	0.63	40	1.57	9	0.35	1/4" BSPP	1.27	2.79
OR100	100	3.94	160	6.30	130	5.12	20	0.79	52	2.05	11	0.43	1/4"-3/8" BSPP	2.60	5.72

型号	性能														
	振次			激振力						耗气量					
	Vpm			2bar = 29psi		4bar = 58psi		6bar =87 psi		2bar = 29psi		4bar = 58psi		6bar =87 psi	
	2bar = 29psi	4bar = 58psi	6bar =87 psi	Kg	lbs	Kg	lbs	Kg	lbs	l/min	CF/min	l/min	CF/min	l/min	CF/min
OR50	21000	25000	29500	188	413	281	619	355	780	78	2.8	144	5.1	204	7.2
OR65	19000	22000	26000	235	516	439	966	552	1215	100	3.5	198	7.0	296	10.5
OR80	14000	16000	21500	342	752	587	1292	624	1373	122	4.3	255	9.0	378	13.3
OR100	6750	9750	11000	289	637	604	1329	783	1722	132	4.7	284	10.0	412	14.5

应用　料斗和简仓，管道，斜槽，混凝土压实
粉体　吸湿性
作用　减少摩擦，压实

性 能

工作制　连续式
工作压力　2bar-6bar (29psi-87psi)
气动回路　消音器+流量控制阀+润滑+三通或二通阀
气源标准　等级5.4.4
工作温度　-20℃~200℃(-4℉~392℉)
噪音级别　< 90db (A)
技术　滚珠式振动，高频激振力

ATEX　Ⅱ2D CT[X]/Ⅱ2G CT[X]
材质　铝合金机座和铜盖板

OT系列涡轮型气动振动器

技术数据表

型号	外形尺寸														
	A		B		C		D		E		F		IN-OUT	总重	
	mm	inch	mm	inch	mm	inch	mm	inch	mm	inch	mm	inch		Kg	lbs
OT8														0.25	0.55
OT10	50	1.97	86	3.39	68	2.68	12	0.47	33	1.30	7	0.28	1/8" BSPP	0.26	0.56
OT10S														0.26	0.58
OT13														0.57	1.24
OT16	65	2.56	113	4.45	90	3.54	16	0.63	42	1.65	9	0.35	1/4" BSPP	0.58	1.28
OT16S														0.61	1.35
OT20														1.09	2.40
OT25	80	3.15	128	5.04	104	4.09	16	0.63	56	2.20	9	0.35	1/4" BSPP	1.12	2.46
OT25S														1.20	2.64
OT30														2.20	4.84
OT36	100	3.94	160	6.30	130	5.12	20	0.79	73	2.87	11	0.43	3/8" BSPP	2.30	5.06
OT36S														2.53	5.57

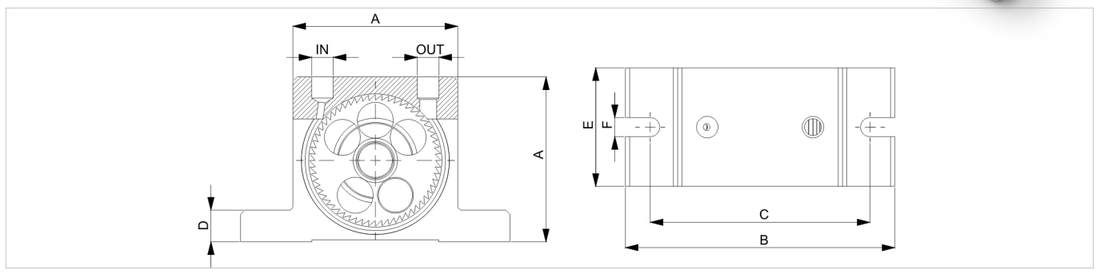

型号	性能														
	振次			激振力						耗气量					
	Vpm			2bar = 29psi		4bar = 58psi		6bar =87 psi		2bar = 29psi		4bar = 58psi		6bar =87 psi	
	2bar = 29psi	4bar = 58psi	6bar =87 psi	Kg	lbs	Kg	lbs	Kg	lbs	l/min	CF/min	l/min	CF/min	l/min	CF/min
OT8	34000	38000	42000	110	242	205	451	292	641	45	1.6	81	2.9	110	3.9
OT10	26000	33000	38000	105	231	171	377	252	554	45	1.6	81	2.9	110	3.9
OT10S	17200	23400	26000	72	159	147	323	187	410	45	1.6	81	2.9	110	3.9
OT13	24500	28500	31000	202	444	263	579	300	659	122	4.3	204	7.2	285	10.1
OT16	18000	20000	21000	194	427	239	527	264	581	122	4.3	204	7.2	285	10.1
OT16S	11500	15000	17500	129	285	196	431	234	516	122	4.3	204	7.2	285	10.1
OT20	14500	19000	23000	251	552	404	888	526	1157	184	6.5	318	11.2	452	16.0
OT25	13200	15500	17000	244	537	336	740	508	1117	184	6.5	318	11.2	452	16.0
OT25S	9000	11000	13500	214	471	335	738	483	1063	184	6.5	318	11.2	452	16.0
OT30	11000	12500	14500	351	771	721	1586	781	1718	322	11.4	542	19.1	749	26.5
OT36	8500	11500	12000	341	751	698	1536	749	1648	322	11.4	542	19.1	749	26.5
OT36S	6000	7000	8500	406	893	706	1554	754	1660	322	11.4	542	19.1	749	26.5

应用　料斗和简仓，筛，振动台，斜槽，混凝土加固
粉体　干粉和颗粒（食品），混凝土
作用　减少摩擦，分离，加固

性 能

工作制　连续式
工作压力　2bar-6bar (29psi-87psi)
气动回路　消音器+流量控制阀+润滑+三通或二通阀
气源标准　等级5.4.1
工作温度　-20℃~120℃(-4℉~248℉)
噪音级别　< 90db (A)
技术　涡轮式振动，高频激振力

ATEX　Ⅱ2D CT[X]/Ⅱ2G CT[X]
材质　铝合金机座

振动电机

	产品系列	应用	粉体	特征	优点
	2极单相或三相 **MICRO**	微型筒仓 微型振动筛 斜槽 振动给料机， 振动台和振动渠	微型干性粉体 塑料 糖 碳酸盐 种子	设计坚实紧凑 标准型号提供不锈钢端罩 Atex II2D T100°C	经济 易安装 单相电缆线内置电容器 可调力
	2极单相或三相 **MVE**	料斗 筒仓 分配器 搅拌器 搅拌机 除尘器 振动给料机和振动台	微型干性粉体和颗粒 水泥 面粉 砂 糖	适用于室内或室外应用 料斗和筒仓能装任何物料， 容量从200到10000kg Atex II2D T100°C	经济 产品系列丰富 根据不同地域 提供特殊绕线 可调力
	直流电机 **MVE DC**	汽车 筒仓 盐粒和肥料撒布车 翻斗挂车 混凝土泵 筛网	颗粒粉体 混凝土 盐，沙 谷物 大豆 大米 种子 肥料	不锈钢端罩 3000转直流电机，12V - 24V 功率80至160W 抗氧化	经济 坚实 安全 接线盒密封（可选） 可调力

应 用

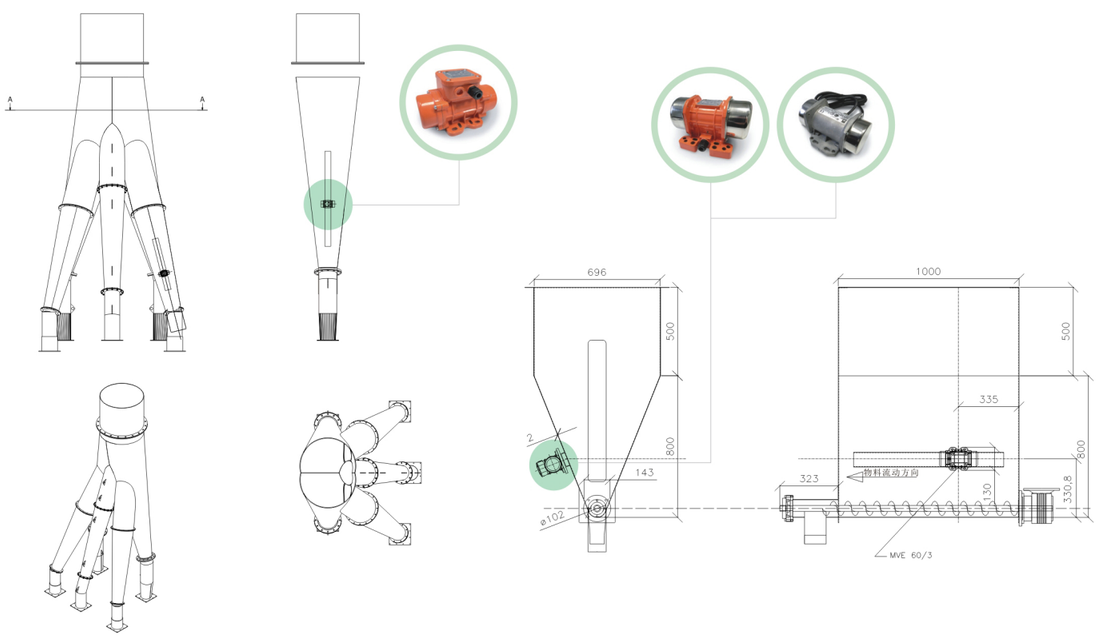

MVE系列 微型振动电机

技术数据表

防爆等级：Class II Div.2: Temp. Class **T4**
II 3D Temp. Class: ● 100 °C
*端子连接：Y 高压

三相

扭矩 (kgcm)		型号		激振力 (kg)		重量 (kg)		电气规格 输入功率 (kW)		额定电流 A max			端子连接	电缆接头	
50Hz	60Hz	50Hz	60Hz	50Hz	60Hz	50Hz	60Hz	50Hz	60Hz	50Hz (230V)	50Hz (400V)	60Hz (460V)		公制	
0.4	0.4	MVE 21/3E-MICRO	MVE 21/36E-MICRO	20	29	2		0.04	0.04	0.21	0.12	0.12	Y	M16	●
0.9	0.9	MVE 41/3E-MICRO	MVE41/36E-MICRO	45	65	2		0.06	0.06	0.30	0.18	0.18	Y	M16	●

单相

扭矩 (kgcm)		型号		激振力 (kg)		重量 (kg)		电气规格 输入功率 (kW)		额定电流 A max		电缆接头	
50Hz	60Hz	50Hz	60Hz	50Hz	60Hz	50Hz	60Hz	50Hz	60Hz	50Hz (230V)	60Hz (115V)	公制	
0.1	0.1	MVE 3/3E-MICRO-M	MVE 3/36E-MICRO-M	4	6	1.6		0.03	0.04	0.30	0.80	M16	●
0.1	0.1	MVE 6/3E-MICRO-M	MVE 6/36E-MICRO-M	6	9	1.6		0.03	0.04	0.30	0.80	M16	●
0.4	0.4	MVE 21/3E-MICRO-M	MVE 21/36E-MICRO-M	20	29	2		0.04	0.07	0.20	0.80	M16	●
0.9	0.9	MVE 41/3E-MICRO-M	MVE 41/36E-MICRO-M	45	65	2.4		0.05	0.07	0.25	0.80	M16	●

应用	小型料斗，微型筛，斜槽，振动给料机，振动台和振动渠
粉体	细,干
作用	防止搭桥和鼠洞现象

性 能

工作制	间断式-S1	认证	CE认证，CCC认证
工作温度	-20℃~40℃(-4℉~104℉)	材质	铝合金机座，不锈钢端罩
噪音级别	76db（A）	防护等级	IP66

MVE系列 2极振动电机

技术数据表

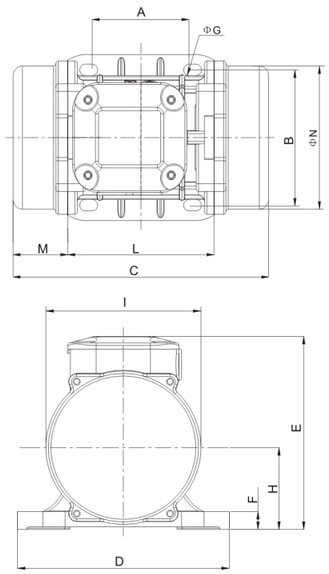

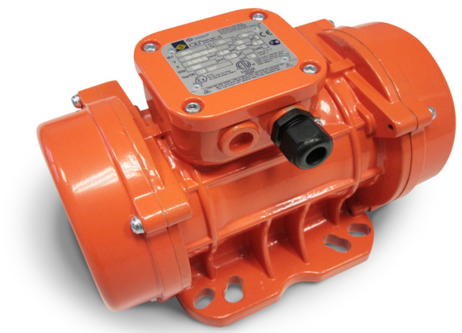

型号 Type	激振力 Force kg	激振力 Force kN	振次 Frequency r/min	输入功率 Power in kW	电流 Current A	重量 Weight kg	电容 Capacitor μF	机座号 Size
MVE60/3M	66	0.7	2890	0.08	0.43	4.5	4	SIZE10
MVE100/3M	99	1	2890	0.10	0.54	5.1	4	SIZE10
MVE200/3M	197	2	2890	0.13	0.71	6.8	5	SIZE20
MVE300/3M	311	3	2890	0.29	1.58	10.0	12	SIZE30
MVE400/3M	400	4	2890	0.31	1.68	10.8	12	SIZE30

型号 Type	A	B	C	D	E	F	ØG	H	I	L	M	N	电缆接头 Cable Gland
MVE60/3M	62-74	106	211	130	136	12	9	48	94	121	45	86	M16×1.5
MVE100/3M	62-74	106	221	130	136	12	9	48	94	121	50	86	M16×1.5
MVE200/3M	62-74	106	231	130	158	14	9	64	120	123	54	112	M20×1.5
MVE300/3M	90	125	255	155	177	14	13	80	144	165	45	132	M20×1.5
MVE400/3M	90	125	275	155	177	14	13	80	144	165	55	132	M20×1.5

MVE系列 2极振动电机

技术数据表

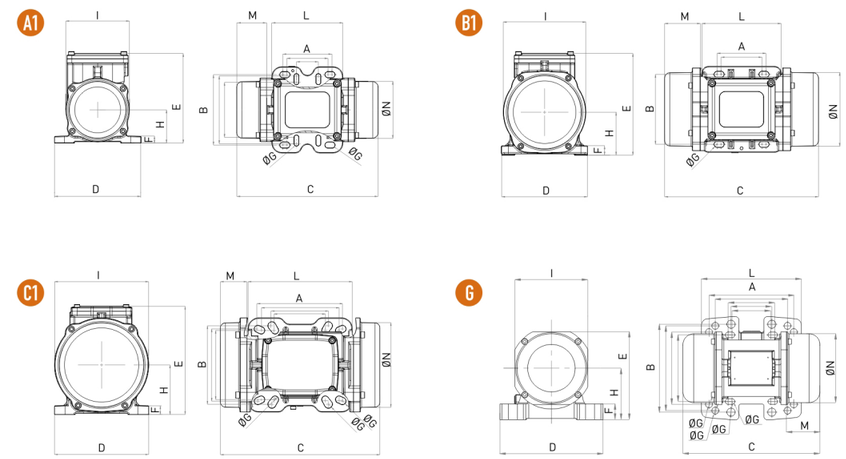

型号 50Hz	型号 60Hz	图号	机座号	规格尺寸 (mm) C 50Hz	C 60Hz	M 50Hz	M 60Hz	A	B	ØG	Holes	D	E	F	H	I	L	N
MVE 60/3E-10A0-M	MVE 60/36E-10A0-M	A1	10A0	213	45			62-74 33	106 83-102	9 7	4	130	135	11	50	96	107	85
MVE 100/3E-10A0-M	MVE 100/36E-10A0-M	A1	10A0	213	45			62-74 33	106 83-102	9 7	4	130	135	11	50	96	107	85
MVE 200/3E-20A0-M	MVE 200/36E-20A0-M	B1	20A0	233	54			62-74	106	9	4	130	154	15	65	125	120	112
MVE 200/3E-23A0-M	MVE 200/36E-23A0-M	G	23A0	222	55			62-74 65 115 135	106 140 135 115	9 13 11 11	4	164	140	25	82	116	159	110
MVE 300/3E-30A0-M	MVE 300/36E-30A0-M	C1	30A0	254	42			80 90 124 135	110 125 110 115	11 13 11 11	4	154	173	15	79	150	166	134

应用	料斗和简仓，给料机，筛
粉体	细，干、颗粒
作用	防止搭桥和鼠洞现象

性 能

工作制	间断式-S1	认证	CE认证，CCC认证
频率	50HZ~60HZ	材质	铝合金机座，喷粉铝合金端罩
工作温度	-20℃~40℃(-4℉~104℉)	防护等级	IP66
噪音级别	76db（A）		

MEV-DC系列 直流振动电机

技术数据表

图A

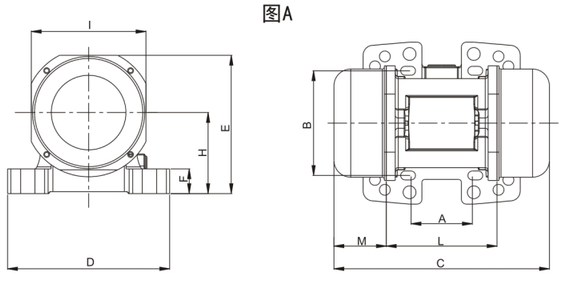

图E

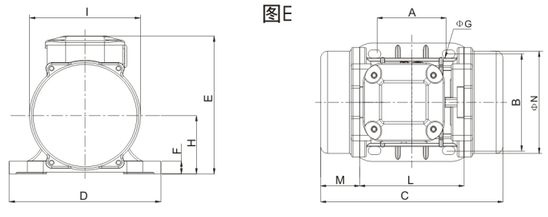

型号 Type	电压 Volt V	激振力 Force kg	激振力 Force kN	振次 Frequency r/min	输入功率 Power in kW	电流 Current A	重量 Weight kg	机座号 Size
MVE 50DC-24	24V	50	0.5	3000	0.10	4.2	4.5	SIZE10
MVE 50DC-12	12V	50	0.5	3000	0.10	9.4	4.5	SIZE10
MVE 200DC-24	24V	200	2	3000	0.16	6.67	6.5	SIZE23
MVE 200DC-12	12V	200	2	3000	0.16	13.3	6.5	SIZE23

型号 Type	A	B	C	D	E	F	ØG	H	I	L	M	N	电缆接头 Cable Gland	图号 Fig
MVE 50DC-24	62-74	106	211	130	136	12	9	48	94	121	45	86	M16×1.5	A
MVE 50DC-12	62-74	106	211	130	136	12	9	48	94	121	45	86	M16×1.5	A
MVE 200DC-24	62-74	106	218	164	140	25	9	82	116	123	53	110	M20×1.5	E
MVE 200DC-12	62-74	106	218	164	140	25	9	82	116	123	53	110	M20×1.5	E

应用	混凝土泵，汽车料斗，撒盐车，翻斗挂车
粉体	颗粒
作用	防止搭桥和鼠洞现象

性 能

工作制	间断式-S1	认证	CE认证，CCC认证
频率	50HZ~60HZ	材质	铝合金机座，喷粉不锈钢或铝合金端罩
工作温度	-20℃~40℃(-4℉~104℉)	防护等级	IP66
噪音级别	76db（A）		

液压振动器

产品系列	应用	粉体	特征	优点
液压振动器 **MVO 850**	翻斗挂车 农机 挖斗 泥土撒布设备 建筑设备	吸湿性 湿、粘、颗粒性 粘土 肥料 粪肥 烂泥 骨料	连续工作 工作压力：15-300 bar（217 psi 到 4350 psi） 工作温度： -20℃ 到60 ℃（from-4℉ to 140℉ ） 最大噪音为80分贝 速度：3000-6000转	坚固 安全 易安装 设计紧凑 激振力强

应 用

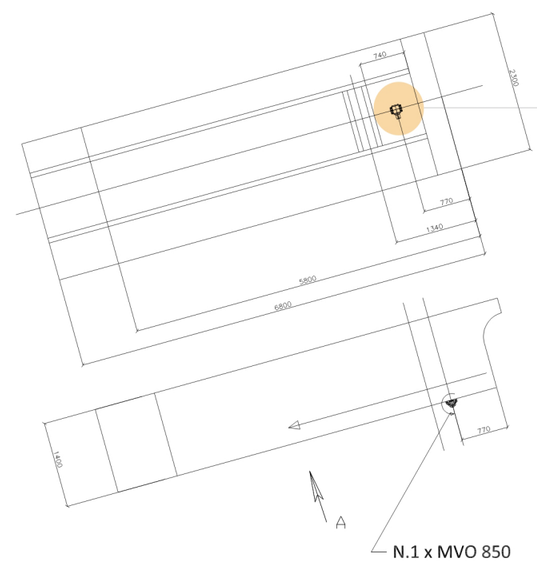

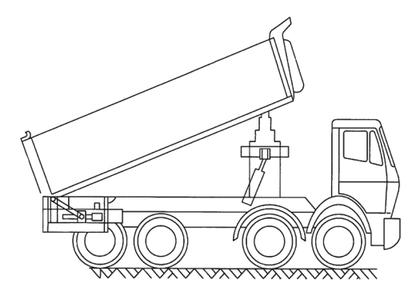

液压振动器 MVO 850

技术数据表

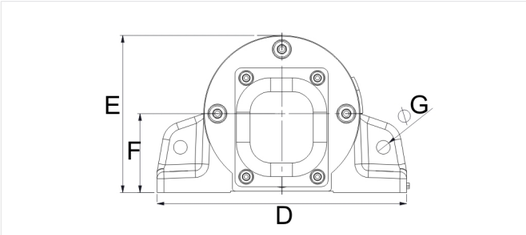

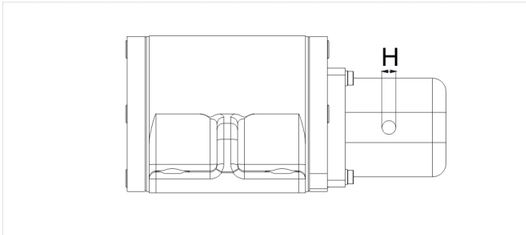

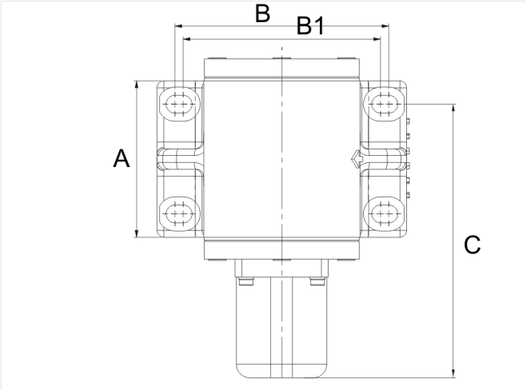

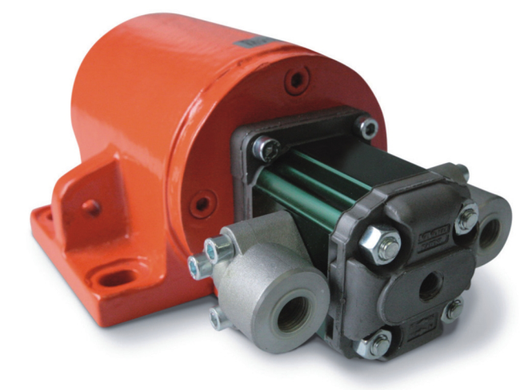

外形尺寸																			
A		B		B1		C		D		E		F		G		H	总重	
mm	in	mm	in	mm	in	mm	in	mm	in	mm	in	mm	in	mm	in		Kg	lb
80	3.15	156	6.14	144	5.67	240	9.45	182	7.16	115	4.53	16	0.63	13	0.51	3/8" GAS	11	24

机械性能										
型号	激振力				工作力矩		静态力矩		运行压力	最大压力
	3000 RPM		6000 RPM		Kg*cm	in*Lb	Kg*cm	in*Lb	bar	bar
	Kg	Lb	Kg	Lb					3000 Rpm	6000 Rpm
MVO 850	208	459	830	1830	4.12	3.57	2.06	1.78	70	120

轴承寿命			
RPM	激振力		轴承寿命
	Kg	Lb	hrs
3000	208	459	1375922
6000	459	1830	6826

应用	翻斗挂车，农业机械，挖掘机铲斗
粉体	吸湿性，湿、粘、颗粒
作用	分离

性 能

工作制	连续式	材质	灰口铸铁机座（纯橙色喷粉）
工作压力	15bar-300bar（217psi-4350psi)	技术	液压旋转式振动
液压回路	消音器+流量控制阀+润滑+三通或二通阀		
排量	3.12cm³/round		
工作温度	-20℃~60℃(-4℉~140℉)		
油粘度	20mm²/sec~100mm²/sec		
油型	HLP HV(DIN51524)液压矿物油		
流动率	2.24L/min(700rpm)-9.6L/min(3000rpm)-19.2L/min(6000rpm)		
噪音级别	≤80db(A)		
马达型号	XV-1M/3.2		

欧力帮助您做出正确的选择

客户问题

↓

粉体分析

↓

项目研究

↓

交货（全球网络）

↓

助流解决方案